TOYO

9001 14001 18001

EN CH

無塵環境專用

TOYO 2022
Clean Room Type

GCH / GCY / ECH / ECB / CGCH / CCB/ CHS2C / LGW / LGF / LCF2 Series

Sales performance more than **100K+** units

東佑達自動化科技股份有限公司
TOYO AUTOMATION CO., LTD

K3

TOYO 全系列產品一覽

標準品
10天
交貨

標準品10個工作天交貨。
特注品交期詳情請洽各區域業務。

Taiwan：0800-800-893
China ：400-875-0009

滑台模組系列（不附馬達）

可自由搭配各品牌馬達

滑台模組-滑台式
GTH
螺桿驅動
GTH3/4/5/8/12/12M
GTH5S/8S
GTH4D/5D/8D/12D
GTH3K/4K/5K/8K

滑台模組-推桿式
GTY
螺桿驅動
GTY4
GTY5
GTY8
GTY12

標準螺桿滑台
ETH
螺桿驅動
ETH13 ETH22
ETH14 ETH17M
ETH17 ETH22M

IP66防水型滑台
GPH
螺桿驅動
IP66
GPH5
GPH8
GPH12

標準皮帶滑台
ETB
皮帶驅動
ETB5 ETB14M
ETB6 ETB17M
ETB10 ETB22M

歐規皮帶滑台
M
皮帶驅動
MH65/80
MK65/85/110
MG65

無塵螺桿滑台
ECH
螺桿驅動
ECH14 ECH17M
ECH17 ECH22M
ECH22

Class 10

無塵皮帶滑台
ECB
皮帶驅動
ECB5 ECB14
ECB6 ECB17
ECB10 ECB22

Class 10

滑台模組-滑台無塵式
GCH
螺桿驅動
GCH4 GCH12
GCH5 GCH5S
GCH8 GCH8S

Class 10

滑台模組-推桿無塵式
GCY
螺桿驅動
GCY4
GCY5
GCY8
GCY12

Class 10

多軸模組系列（不附馬達）

2軸/3軸組合，大幅縮短設計組裝工時

螺桿型直交模組
XYTH
螺桿驅動

XYTH650-A
XYTH760-A
XYTH870-A
XYTH876-A

懸臂型 A-Type

XYTH760-G
XYTH870-G
XYTH876-G

龍門型 G-Type

XYTH650-P
XYTH760-P
XYTH880-P
XYTH886-P

極座標型 P-Type

XYTH760-F

十字型 F-Type

皮帶型直交模組
XYTB
皮帶驅動

XYTB650-A
XYTB760-A
XYTB870-A
XYTB876-A

懸臂型 A-Type

XYTB870-G
XYTB876-G

龍門型 G-Type

軌道內嵌螺桿式
直交機械手
XYGT
螺桿驅動

XYGT210-A
XYGT320-A
XYGT430-A
XYGT440-A
XYGT321-A
XYGT432-A

2軸

3軸

懸臂型 A-Type

小型電動缸系列 Servo Cylinder

替代氣壓缸最好的選擇

閉迴路步進馬達

小型電動缸-滑台式
CGTH
CGTH3
CGTH4
CGTH5

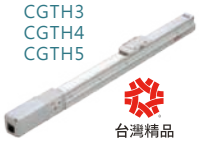

台灣精品

小型電動缸-推桿式
CGTY
CGTY4
CGTY5

台灣精品

小型電動缸-無塵式
CGCH
CGCH4
CGCH5

Class 10

中空伺服馬達

小型電動缸-滑台式
DGTH
DGTH3
DGTH4
DGTH5

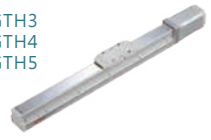

小型電動缸-推桿式
DGTY
DGTY4
DGTY5

微型電動缸
CS
CSH20
CSF20
CSS20

高剛性微型電動缸
CSG
CSG25

新發售

電動夾爪
CH
CHS2-S12
CHS2B-S20
CHS2B-S40
CHS2B-S68
CHS2C-S20(無塵)
CHB6-S11
CHB6-S14
CHB6T-S14(三爪)
CHZ20
CHZ25
CHG2
CHY2B-S80
CHY2B-S150

台灣精品

中空馬達微型電動缸
DM
DMG25
DMG40
DMH25
DMH40

TOYO 全系列產品一覽

東佑達 搜尋
www.toyorobot.com

會員資料免費登錄

2D/3D 圖檔下載

即時選型軟體

Taiwan：0800-800-893
China ：400-875-0009

線性馬達機械手系列 Linear Motor Robot

高速、高加減速、雙載台

軌道內嵌型線馬
LGW
無塵型式
台灣精品
LGW17
LGW22
新發售
Class 100

軌道內嵌型線馬
LGF
無塵型式
台灣精品
LGF5
LGF15
Class 100

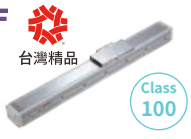

有鐵芯平板型線馬
LTF2
平板 一般型式
LTF2-15
LTF2-20
LTF2-30
LTF2-45
LTF2-75
第二代

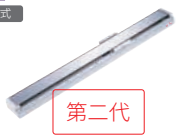

有鐵芯平板型線馬
LNF2
平板 密閉型式
LNF2-15
LNF2-20
LNF2-30
LNF2-45
LNF2-75
第二代

無塵有鐵芯平板型線馬
LCF2
平板 無塵型式
Class 1
LCF2-15
LCF2-20
LCF2-30
LCF2-45
LCF2-75
第二代

有鐵芯平板型線馬
LAF/LSF
鋁底座 鋁 鐵底座 鐵
LAF7/LSF7
LAF15/LSF15
LAF20/LSF20
LAF30/LSF30

無鐵芯U型線馬
LAU
U型
LAU3
LAU5

軸棒型線馬
LMR
軸棒
LMR20
LMR25
LMR32

單軸機械手系列 Single Robot

三種規格，高可靠度、高信賴度

單軸機械手-推桿式
SGTY
螺桿驅動
SGTY5
SGTY8
SGTY12
第二代

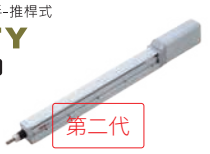

單軸機械手-滑台式
SGTH/STH
螺桿驅動
SGTH4
SGTH5
SGTH8
SGTH12
STH17
第二代

中空旋轉平台
SNT
SNT85
SNT130
SNT200

直角座標系機械手系列

龍門、懸臂、極座標、十字型等多種組合

螺桿型
桌上型機械手
JTHX
JTHX-200
JTHX-300
JTHX-400
JTHX-500
JTHX-500D

螺桿型
桌上型機械手
JTHS
JTHS-300
JTHS-400
JTHS-500
JTHS-500D

螺桿型
桌上型機械手
JTHC
JTHC-200
JTHC-300
JTHC-400
JTHC-500
JTHC-500D

螺桿型
桌上型機械手
JTHD
JTHD-200
JTHD-300
JTHD-400
JTHD-500
JTHD-500D

線性馬達
桌上型機械手
JTL
JTL-500

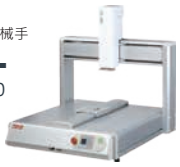

螺桿型
高剛性機械手
XYCGT
步進馬達
XYCGT320
XYCGT321

螺桿型
高剛性機械手
XYSGT
伺服馬達
XYSGT430
XYSGT432

控制器系列(1～4軸)

高性能，支援單/多軸機械手

單軸控制器
TC/XC/LC
TC100
XC100
LC100
台灣精品

多軸控制器
TSC
TSC400

無人搬運車系列 AGVS

可結合MES，發揮工業4.0綜效

基本型
UWR20B

標準型
UWR30B

基本型
SWR

標準型
AWRII

伺服驅控器
ABH3

基本型搬運車
Pickup-85D

標準型搬運車
Pickup-E64

舉升型搬運車
Carry-K65

驅動套件

成車

無塵室專用機械手系列

Clean Room Robots Series

可實現與一般環境系列同等的動作性能。密閉式的外裝，可防止異物侵入本體內部，增加抽氣嘴的裝置，可將機台內運轉產生的Particle 抽離，並通過 SGS 測試認證可對應在CLASS 10環境使用。在高科技半導體、食品生產設備有著極高的信賴度，並有效的減少對產品的污染及破壞。

Can reach the same performance as the general type series.Closed exterior profile can prevent foreign material get inside the mainbody.Attach the vacuum port can vent out the particle that producing while acuator operating.The series has passed the SGS test and feasible to the CLASS 10 environment.With high reliability it's suitable for industry of high tech semiconductor and food production equipment, also it can reduce the pollution and destruction to the product.

本公司無塵室專用產品皆於無塵室組裝。

Our compapy's cleanroom-rated products are all assembled in our factory's cleanroom facilities.

無塵對應等級

Clean room level

採用特殊低發塵之鋼帶設計來減少摩擦，使用無塵室等級潤滑油，即可達到美國聯邦潔淨室209D標準Class 1的潔淨度。

The linear mechanism uses special low-dust steel cover design to reduce friction and cleanroom-grade lubricating oil to reach a United States Federal Cleanroom 209D Class 1 rating.

*

關於規格 Class 等級

Clean room class by Spec.

粒子徑 Particle diameter		0.1μm	0.2μm	0.3μm	0.5μm	1μm	5μm
微粒子數 個 / m³ Micro particle number (granule/m³)	Class1	35	7	3	1	-	-
	Class10	350	75	30	10	1	-
	Class100	3500	750	300	100	10	1
	Class1000	-	-	-	1000	100	7

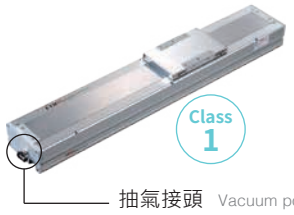

*外接真空源，可由抽氣接頭吸引達到Class 1的潔淨度。

Can reach a United States Federal Cleanroom 209D Class 1 rating through the external vacuum source connected with evacuate adapters.

特殊鋼帶設計,減少發塵

Special steel strip design, decrease dust occurring

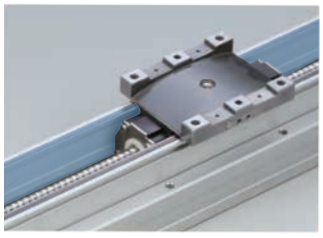

鋼帶接觸面特殊材質設計，可以減少摩擦，避免粉塵產生。

Special material applies to the steel strip contact surface to decrease friction and prevent dust from occuring.

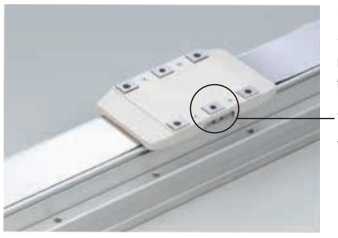

使用無塵室等級保養油脂，保養方便簡單。

Use cleanroom grade grease, easy to maintain.

保養注油孔 Greasing nozzle for maintenance

*外拉注油嘴於GCH/CGCH規格為標配，其他規格為選配。

External lubrication nozzles are standard part of GCH/CGCH series product, also are optional for others.

適用場合：
Application

- 半導體全製程 Semiconductor processing
- LCD OLED 液晶面板全製程 LCD/OLED panel processing
- LED 磊晶封裝製程 LED epitaxy packing processing
- 電池前製程 Battery processing
- 食品製造安全製程 Food manufacturing processing

各規格滑台抽真空耗氣量
All of TOYO's linear mechanisms use vacuum ports

項目 Item	驅動方式 Driven Mode	仕樣 Model Specification	導程 Lead(mm)	吸引量 Intake air(Nℓ/min)
1	滾珠螺桿 Ball Screw	GCH4	2	15
			6	15
			12	15
			20	15
2		GCH5	2	15
			5	20
			10	40
			20	80
3		GCH8	5	30
			10	60
			20	110
4		GCH12	5	30
			10	60
			20	110
			32	180
5		GCH5S	2	15
6		GCH8S	5	30
7		GCY4	2	15
			6	15
			12	15
			2	15
8		GCY5	5	20
			10	40
			20	80
9		GCY8	5	30
			10	60
			20	110
10		GCY12	5	30
			10	60
			20	110
			32	180
11		ECH14	5	30
			10	60
			20	110
			32	180
12		ECH17	5	45
			10	75

項目 Item	驅動方式 Driven Mode	仕樣 Model Specification	導程 Lead(mm)	吸引量 Intake air(Nℓ/min)
12	滾珠螺桿 Ball Screw	ECH17	20	150
			40	200
13		ECH22	5	60
			10	120
			25	160
			40	220
14		ECH17M	5	45
			10	75
			20	150
			32	200
15		ECH22M	5	60
			10	120
			25	160
			40	220
16	時規皮帶 Timing Belt	ECB5	40	80
17		ECB6	40	100
18		ECB10	32	150
19		ECB14	40	180
20		ECB17	40	200
21		ECB22	40	250
22	滾珠螺桿 Ball Screw	CGCH4	2	15
			6	15
			12	15
			20	15
23		CGCH5	2	15
			5	20
			10	40
			20	80
24		CGCH8	5	60
			10	110
			20	80
25	時規皮帶 Timing Belt	CCB10	32	180
26	電動夾爪 Electric Gripper	CHS2C-S20	-	12
27	線性馬達 Linear Motor Robot	LCF2-15	-	180
28		LCF2-20	-	200
29		LCF2-30	-	220
30		LCF2-45	-	250
		LCF2-75	-	280

目錄索引
Catalog Index

特色說明 Main Features

TOYO全系列產品一覽表 TOYO Products 001
無塵系列特點 Cleanroom Series 003
目錄索引 Catalog Index 005
關於東佑達 About TOYO 007
規格索引 Spec Index 009
內部結構圖 Inner Structure 023
訂購型號說明 Ordering Method 027
應用範例說明 Applications 039

GCH Series 軌道內嵌式滑台模組

GCH軌道內嵌式滑台模組 GCH Spec Index 042
GCH4 045
GCH5 053
GCH8 057
GCH12 065
GCH5S 069
GCH8S 073

GCY Series 軌道內嵌式滑台模組-推桿式

GCY軌道內嵌式滑台模組 GCY Spec Index 082
GCY4 085
GCY5 093
GCY8 097
GCY12 105

ECH Series 螺桿式滑台模組

ECH螺桿式滑台模組 ECH Spec Index 110
ECH14 113
ECH17 125
ECH22 135
ECH17M 141
ECH22M 151

ECB Series 螺桿式滑台模組

ECB皮帶式滑台模組 ECB Spec Index 158
ECB5 161
ECB6 169
ECB10 177
ECB14 183
ECB17 189
ECB22 195

CGCH Series 軌道內嵌式電動滑台模組

CGCH軌道內嵌式電動滑台 CGCH Spec Index 202
CGCH4 205
CGCH5 209

CCB Series 皮帶式電動滑台

CCB皮帶式電動滑台 CCB Spec Index ---------- 214
CCB10 ---------- 217

CHS2C Series 電動夾爪

CHS2C電動夾爪 CHS2C Spec Index ---------- 224
CHS2C-S20 ---------- 227

LGW Series 軌道內嵌型線馬模組

台灣精品 2022

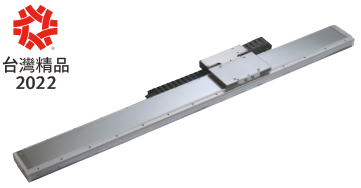

LGW軌道內嵌型線馬模組 LGW Spec Index ------ 232
LGW17 ---------- 235

LGF Series 軌道內嵌型線馬模組

台灣精品 2021

LGF軌道內嵌型線馬模組 LGF Spec Index -------- 242
LGF5 ---------- 245
LGF15 ---------- 249

LCF2 Series 有鐵芯線馬模組

LCF2有鐵芯線馬模組 LCF2 Spec Index ---------- 256
LCF2-15 ---------- 259
LCF2-20 ---------- 269
LCF2-30 ---------- 279
LCF2-45 ---------- 289
LCF2-75 ---------- 299

控制器 Controller

TC100 Controller

控制器特長 Controller Feature ---------- 311
控制器式樣表 Specification and Connectors ---------- 313
外觀尺寸、接口及端子說明 Dimension and Terminal ---- 314
入出力各端子的接線圖 Wiring Diagram (Power / IO /EMS) - 315
配件一覽表 Accessories List ---------- 317
Toyo Single操作介面說明 User Interface Description ---- 319

LC100 Controller

控制器特長 Controller Feature ---------- 321
控制器規格表 Specification ---------- 322
系統構成與架構、訂購型號 Control System Structure ---- 323
接口說明、安裝方式及外觀尺寸圖 Ordering Code, Assembly Method & Dimensions Explanation ---------- 324
入出力各端子的接線圖 Wiring Diagram (Power / IO /EMS) -- 325
配件一覽表 Accessories List ---------- 326
Toyo Single操作介面說明 User Interface Description ---- 327

關於東佑達

About TOYO

創造社會與產業的最大價值
並以超越客戶的需求為目標來努力

Based on the foundation of (Integrity, Technology and Service), TOYO create the maximum value for the society and industry and strive for the goal of exceeding the need of the customer.

自西元2000年東佑達成立以來，一直在各產業支持下，成為台灣及中國兩岸工業機械手閃耀第一品牌。東佑達公司累積了數十年在機械手製造的經驗，近期結合控制器與傳動模組發展出高性價比的工業用單軸/直交機械手及水平多關節機械手，讓產品更達到一個新的水平。無論您在哪個產業面臨哪種生產製造難題，東佑達高性價比的工業化機械手隨時滿足您的需求。

Since TOYO group has been set up at 2000 in Taiwan, with the support by partners in different business fields, TOYO has become the premium and preferred shinning brand in industrial robot market of Taiwan and China. Recently, TOYO create a innovative situation by the combination of controller and transmission module to develop high CP value industrial single/multi axis and SCARA robot. No matter which industry you are in or what kind of difficulty you are facing, TOYO's high CP value industrial robot will fulfill your demand.

直線傳動的六大產品

6 Major Products of Linear Drive

滑台模組
Electric Actuator

電動缸
Servo Cylinder

電動夾爪
Electric Gripper

線性馬達機械手
Linear Motor Robots

桌上型機械手
Desktop Robots

無人搬運車
Automated Guided Vehicle

- 高性價比 High price-performance ratio
- 彈性的客製化 Flexible customization
- 短交期 Short delivery time
- 穩定的品質 Stable quality
- 豐富的產品線 Versatile product line

服務系統

Srevice System

樣品機免費借出
Free demo machine

備有標準品的樣品測試機，可免費借出給客戶使用，請洽各地區業務及代理店。

TOYO prepare standard unit for customer' s demonstration and test. They are free rental for our customers. (15 days advanced notice / The longest rental period 30 days.) Please contact our sales and local agents.

24小時線上服務
24 hours online service

全年無休的 24 小時的 On Call Service，有任何產品問題請隨時來電。

臺灣 0800-800-893
中國 400-875-0009

0800-800893 (Taiwan , toll-free)400-875-0009 (China , toll-free)24hr on call service, please contact us for any questions or enquiries.

技術分享
Technical conference

我們定期舉辦產品說明會 / 技術研討會，將我們擁有的先端技術與客戶做交流與分享。

New product seminars and technical conferences are hold regularly to share our latest technology with free demo machine customers.

展示會
Exhibitions

為了讓客戶更了解產品，舉辦相關展示會，相關日程請洽本公司。

We participate in exhibitions frequently. Please contact us for more information.

巡迴展示車
Puncar Action

為了讓全台灣各地的客戶都可以親身體驗及了解的展示實品樣貌，成立了全台巡迴胖卡展示車，相關辦法請洽本公司。

For the purpose of leting the clients all over the island to have a chance to experience and be more familiar with the demonstrated product personally, we therefore build a mobile puncar cruising around the Taiwan island enable the clients to test it. For more details, please do not hesitate to contact us.

檢查、維修
Inspection and Maintenance

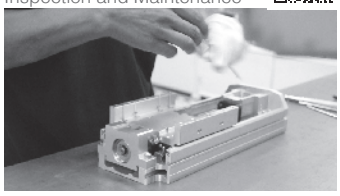

若您購買的產品發生故障或異常，本公司可為您檢查、修理。即使過了保固期，若產品經由修理仍維持、回復使用功能時，可以依客戶需求進行有償修理。

If the product has problem or out of order, you can send it back for inspection and maintenance. If the product is out of warranty, we still can repair it for certain charge.

品保認證 Quality Assurance Certification

ISO 9001 ISO 14001 OHSAS 18001

通過ISO9001、ISO14001、OHSAS18001國際認證
Passed ISO9001, ISO14001 and OHSAS18001 international certification.

專利技術 Patented Technologies

#M398055 #M429543 #M440838 #M523013 #M523014 #M523015

#M523016 #M523017 #M534739 #M523019 #M523018 #I530627

多項經濟部智慧財產局專利認證申請通過
Patent applications certified by the Intellectual Property Office of Ministry of Economic Affairs.

得獎肯定 Awards

榮獲第9屆新創事業獎
Got 9th Taiwan Business Startup Award

榮獲第19屆小巨人獎
Got 19th Taiwan Business Rising Star Award

台灣精品 2018

CGTH/CGTY系列產品
榮獲 2018 台灣精品獎
CGTH/CGTY Sreies Got 2018 Taiwan Excellence Awards

台灣精品 2021

LGF/CHY系列產品
榮獲 2021 台灣精品獎
LGF/CHY Sreies Got 2021 Taiwan Excellence Awards

台灣精品 2022

LGW系列產品
榮獲 2022 台灣精品獎
LGW Sreies Got 2022 Taiwan Excellence Awards

滑台模組規格索引

Spec Index of Electric Actuator

GCH 無塵軌道內嵌式螺桿滑台系列
GCH Cleam Room Integrated Linear Bearings Ball Screw Actuator

使用環境 Environment	傳動方式 Driven Mode	仕樣 Specification	馬達容量 Motor Output (w)	本體寬幅 Width(mm)	位置重複精度 Repeatability(mm)	螺桿規格 (C7 級) Ball Screw Spec 外徑 Outer Diameter(mm)	螺桿規格 (C7 級) Ball Screw Spec 導程 Lead(mm)	最大可搬重量 Maximum Payload(kg) 水平使用 Horizontal	最大可搬重量 Maximum Payload(kg) 垂直使用 Vertical	最高速度 *1 Maximum Speed (mm/s)
無塵環境 Clean Room	滾珠螺桿 Ball screw	GCH4	50W	44	±0.005	10	2	25	8	100
							6	20	5	360
							12	12	2	720
			100W				2	25	8	100
							6	20	8	360
							12	20	40	720
		GCH5	100W	54	±0.005	12	2	30	10	100
							5	40	10	300
							10	24	5	600
							20	12	2.5	1200
		GCH8	200W	82	±0.005	16	5	100	15	300
							10	80	8	600
			400W				20	40	3	1200
		GCH12	400W	120	±0.005	16	5	110	33	300
							10	88	22	600
							20	40	10	1200
							32	30	8	1920

*1: 最高速度 (mm/s) 是以伺服馬達最高轉速 3600RPM 為基準。
The highest speed is based on the maximum servo motor's rpm (3600).
*2: 標準行程內的黑色數字，代表該行程內可使用的最高安全速度。若超過此速度，滑台可能會有嚴重共振產生。
Written here is the standard storke's maximum safe speed. If over this speed, it may casue serious virbration.

反向同動雙滑座系列
Dual Carriage Synchronous Movement In Reverse Direction

使用環境 Environment	傳動方式 Driven Mode	仕樣 Specification	馬達容量 Motor Output (w)	本體寬幅 Width(mm)	位置重複精度 Repeatability(mm)	螺桿規格 (C7 級) Ball Screw Spec 外徑 Outer Diameter(mm)	螺桿規格 (C7 級) Ball Screw Spec 導程 Lead(mm)	最大可搬重量 Maximum Payload(kg) 水平使用 Horizontal	最大可搬重量 Maximum Payload(kg) 垂直使用 Vertical	最高速度 *1 Maximum Speed (mm/s)
無塵環境 Clean Room	滾珠螺桿 Ball screw	GCH5S	100W	54	±0.005	12	2	30	10	100
		GCH8S	200W	82	±0.005	16	5	100	15	300
			400W							

*1: 最高速度 (mm/s) 是以伺服馬達最高轉速 3600RPM 為基準。
The highest speed is based on the maximum servo motor's rpm (3600).
*2: 標準行程內的黑色數字，代表該行程內可使用的最高安全速度。若超過此速度，滑台可能會有嚴重共振產生。
Written here is the standard storke's maximum safe speed. If over this speed, it may casue serious virbration.

	標準行程及最高使用速度 *2 Stroke(mm) & Maximum Speed(mm/s) 代表速度 Speed																												頁數 Page
	行程 Stroke 50	100	150	200	250	300	350	400	450	500	550	600	650	700	750	800	850	900	950	1000	1050	1100	1150	1200	1250	1300	1350		
				100								90	80	70	60	50	43	40	37	33									045
			360							330	320	270	240	210	180	150	130	120	110	100									
			720							660	640	540	480	420	360	300	260	240	220	200									
				100								90	80	70	60	50	43	40	37	33									
			360							330	320	270	240	210	180	150	130	120	110	100									
			720							660	640	540	480	420	360	300	260	240	220	200									
				100									90	80	70	60	50	47	40	37	33								053
			300								292	250	225	200	175	150	125	117	100	92	83								
			600								583	500	450	400	350	300	250	233	200	183	167								
			1200								1167	1000	900	800	700	600	500	467	400	367	333								
				300									292	250		225	200	175	150	133	117	108	100						057
				600									583	500		450	400	350	300	267	233	217	200						
				1200									1167	1000		900	800	700	600	533	467	433	400						
					300										275	250	225	200	175	167	158	142	133						065
					600										550	500	450	400	350	333	317	283	267						
					1200										1100	1000	900	800	700	667	633	567	533						
					1920										1760	1600	1440	1280	1120	1067	1013	907	853						

	標準行程及最高使用速度 *2 Stroke(mm) & Maximum Speed(mm/s) 代表速度 Speed																												頁數 Page
	行程 Stroke 25	100	150	200	250	300	350	400	450	500	525	600	650	700	750	800	850	900	950	1000	1050	1100	1150	1200	1250	1300	1350		
			100																										069
				300																									073

滑台模組規格索引

Spec Index of Electric Actuator

GCY 軌道內嵌推桿式螺桿滑台系列
GCY Integrated Linear Bearings Ball Screw Actuator-Rod Type

使用環境 Environment	傳動方式 Driven Mode	仕樣 Specification	馬達容量 Motor Output (w)	本體寬幅 Width(mm)	位置重複精度 Repeatability(mm)	螺桿規格 (C7 級) Ball Screw Spec		最大可搬重量 Maximum Payload(kg)		最高速度 *1 Maximum Speed (mm/s)
						外徑 Outer Diameter(mm)	導程 Lead(mm)	水平使用 Horizontal	垂直使用 Vertical	
無塵環境 Clean Room	滾珠螺桿 Ball screw	GCY4	50W	44	±0.01	10	2	25	8	100
							6	20	5	360
							12	12	2	720
			100W				2	25	8	100
							6	20	8	360
							12	12	3.5	720
		GCY5	100W	54	±0.01	12	2	30	10	100
							5	30	10	300
							10	15	5	600
							20	10	2.5	1200
		GCY8	200W	82	±0.01	16	5	50	15	300
							10	30	8	600
			400W				20	18	3	120
		GCY12	400W	120	±0.01	16	5	110	33	300
							10	88	22	600
							20	40	10	1200
							32	30	8	1920

*1: 最高速度 (MM/S) 是以伺服馬達最高轉速 3600RPM 為基準。
The highest speed is based on the maximum servo motor's rpm (3600).
*2: 標準行程內的黑色數字，代表該行程內可使用的最高安全速度。若超過此速度，滑台可能會有嚴重共振產生。
Written here is the standard storke's maximum safe speed. If over this speed, it may casue serious virbration.

標準行程及最高使用速度 *2
Stroke(mm) & Maximum Speed(mm/s)

代表速度 Speed

	行程 Stroke 50	100	150	200	250	300	350	400	450	500	550	600	650	700	750	800	850	900	950	1000	1050	1100	1200	1300	1400	1500	1600	頁數 Page
	100																											085
	360									330																		
	720									660																		
	100																											
	360									330																		
	720									660																		
	100																											093
	300										292	250																
	600										583	500																
	1200										1167	1000																
	300												292	250	225													097
	600												583	500	450													
	1200												1167	1000	900													
	300												250															105
	600												500															
	1200												1000															
	1920												1600															

滑台模組規格索引

Spec Index of Electric Actuator

ECH 無塵螺桿滑台系列
ECH Clean Room Ball Screw Actuator

使用環境 Environment	傳動方式 Driven Mode	仕樣 Specification	馬達容量 Motor Output (w)	本體寬幅 Width(mm)	位置重複精度 Repeatability(mm)	螺桿規格 (C7 級) Ball Screw Spec 外徑 Outer Diameter(mm)	螺桿規格 (C7 級) Ball Screw Spec 導程 Lead(mm)	最大可搬重量 Maximum Payload(kg) 水平使用 Horizontal	最大可搬重量 Maximum Payload(kg) 垂直使用 Vertical	最高速度 *1 Maximum Speed (mm/s)
無塵環境 Clean Room	滾珠螺桿 Ball screw	ECH14	200W	135	±0.005	16	5	95	27	300
							10	75	18	600
							20	35	7	1200
							32	15	-	1920
			400W	135	±0.005	16	5	110	33	300
							10	88	22	600
							20	40	10	1200
							32	30	8	1920
		ECH17	400W	170	±0.005	20	5	120	40	300
							10	110	30	600
							20	75	14	1200
							40	22	7	2400
			750W	170	±0.005	20	5	120	50	300
							10	120	40	600
							20	83	25	1200
							40	43	12	2400
		ECH22	750W	220	±0.005	25	5	150	55	300
						25	10	150	45	600
						25	25	105	20	1500
						20	40	43	12	2400

*1: 最高速度 (MM/S) 是以伺服馬達最高轉速 3600RPM 為基準。
The highest speed is based on the maximum servo motor's rpm (3600).
*2: 標準行程內的黑色數字，代表該行程內可使用的最高安全速度。若超過此速度，滑台可能會有嚴重共振產生。
Written here is the standard storke's maximum safe speed. If over this speed, it may casue serious virbration.

長行程系列
Long Stroke Ball Screw Actuator

使用環境 Environment	傳動方式 Driven Mode	仕樣 Specification	馬達容量 Motor Output (w)	本體寬幅 Width(mm)	位置重複精度 Repeatability(mm)	螺桿規格 (C7 級) Ball Screw Spec 外徑 Outer Diameter(mm)	螺桿規格 (C7 級) Ball Screw Spec 導程 Lead(mm)	最大可搬重量 Maximum Payload(kg) 水平使用 Horizontal	最大可搬重量 Maximum Payload(kg) 垂直使用 Vertical	最高速度 *1 Maximum Speed (mm/s)
無塵環境 Clean Room	滾珠螺桿 Ball screw	ECH17M	400W	170	±0.005	16	5	110	33	300
							10	90	22	600
							20	40	10	1200
							32	30	8	1920
			750W	170	±0.005	16	5	120	40	300
							10	95	25	600
							20	50	15	1200
							32	35	12	1920
		ECH22M	750W	220	±0.005	20	5	130	50	300
							10	130	40	600
							20	85	25	1200
							40	43	12	2400

*1: 最高速度 (MM/S) 是以伺服馬達最高轉速 3600RPM 為基準。
The highest speed is based on the maximum servo motor's rpm (3600).
*2: 標準行程內的黑色數字，代表該行程內可使用的最高安全速度。若超過此速度，滑台可能會有嚴重共振產生。
Written here is the standard storke's maximum safe speed. If over this speed, it may casue serious virbration.

標準行程及最高使用速度 *2
Stroke(mm) & Maximum Speed(mm/s)

代表速度 Speed

行程 Stroke	50	100	150	200	250	300	350	400	450	500	550	600	650	700	750	800	850	900	950	1000	1050	1100	1150	1200	1250	1300	1350	1400	1450	1500	頁數 Page
300													275	250		225	200	175	150	125	100										113
600													550	500		450	400	350	300	250	200										
1200													1100	1000		900	800	700	600	500	400										
1920													1760	1600		1440	1280	1120	960	800	640										
300													275	250		225	200	175	150	125	100										
600													550	500		450	400	350	300	250	200										
1200													1100	1000		900	800	700	600	500	400										
1920													1760	1600		1440	1280	1120	960	800	640										
300																267	250	225		200		175		150							125
600																533	500	450		400		350		300							
1200																1067	1000	900		800		700		600							
2400																2133	2000	1800		1600		1400		1200							
300																267	250	225		200		175		150							
600																533	500	450		400		350		300							
1200																1067	1000	900		800		700		600							
2400																2133	2000	1800		1600		1400		1200							
300																275	250		225		200		175		150		125		100		135
600																550	500		450		400		350		300		250		200		
1500																1375	1250		1125		1000		875		750		625		500		
2400													2200		2000				1800		1600		1400		1200		1000		800		600	

標準行程及最高使用速度 *2

代表速度 Speed

行程 Stroke	800	850	900	950	1000	1100	1200	1300	1350	1400	1450	1500	1550	1600	1650	1700	1750	1800	1850	1900	1950	2000	2050	2100	2150	2200	2250	2300	2350	2400	頁數 Page
300									283	267	250	233	217	200		183		175			150				125						141
600									567	533	500	467	433	400		367		350			300				250						
1200									1133	1067	1000	933	867	800		733		700			600				500						
1920									1813	1707	1600	1493	1387	1280		1173		1120			960				800						
300									283	267	250	233	217	200		183		175			150				125						
600									567	533	500	467	433	400		367		350			300				250						
1200									1133	1067	1000	933	867	800		733		700			600				500						
1920									1813	1707	1600	1493	1387	1280		1173		1120			960				800						
			300										283	267	250	233	225	217	208		200				175				150		151
			600										567	533	500	467	450	433	417		400				350				300		
			1200										1133	1067	1000	933	900	867	833		800				700				600		
			2400										2267	2133	2000	1867	1800	1733	1667		1600				1400				1200		

滑台模組規格索引

Spec Index of Electric Actuator

ECB 無塵皮帶滑台系列
ECB Clean Room Belt Actuator

使用環境 Environment	傳動方式 Driven Mode	仕樣 Specification	減速機構 Reducer Mechanism	馬達容量 Motor Output (w)	本體寬幅 Width(mm)	位置重複精度 Repeatability(mm)	皮帶規格 Belt Spec 寬度 Belt Width(mm)	皮帶規格 Belt Spec 導程 Lead(mm)	最大可搬重量 Maximum Payload(kg) 水平使用 Horizontal	最大可搬重量 Maximum Payload(kg) 垂直使用 Vertical	最高速度 *1 Maximum Speed (mm/s)
無塵環境 Clean Room	時規皮帶 Timing Belt	ECB5	無 No	42M (Stepping Motor)	50	±0.04	9	32	10		267
				100W				40	3		2400
		ECB6		57M (Stepping Motor)	65		12	40	15		333
				100W				40	3		2400
		ECB10	有 Yes	100W	102		15	32	10		1920
		ECB14		200W	135		22	40	25		2400
		ECB17		400W	170		30	40	45		2400
		ECB22		750W	220		50	40	85		2400

*1: 最高速度 (mm/s) 是以伺服馬達最高轉速 3000RPM 為基準。
The highest speed is based on the maximum servo motor's rpm (3000).
步進馬達最高轉速 500RPM 為基準。
The highest speed is based on the maximum stepping motor's rpm (500).

小型電動滑台規格索引

Spec Index of Servo Cylinder Series

CGCH 軌道內嵌式小型電動缸
CGCH Integrated Linear Bearings Servo Cylinder

使用環境 Environment	傳動方式 Driven Mode	仕樣 Specification	馬達尺寸 Motor dimension (mm)	本體寬幅 Width(mm)	位置重複精度 Repeatability(mm)	螺桿規格 Ball Screw Spec 等級 Accuracy		螺桿規格 外徑 Outer Diameter(mm)	螺桿規格 導程 Lead(mm)	最大可搬重量 Maximum Payload(kg) 水平使用 Horizontal	最大可搬重量 Maximum Payload(kg) 垂直使用 Vertical	最高速度 *1 Maximum Speed (mm/s)
無塵環境 Clean Room	滾珠螺桿 Ball screw	CGCH4	35□	44	±0.005	轉造 Rolled	C7	10	2	25	8	100
									6	20	8	300
									12	12	3.5	600
		CGCH5	42□	54	±0.005	轉造 Rolled	C7	12	2	30	10	100
									5	30	10	250
									10	15	5	500
									20	10	2.5	1000
					±0.003	研磨 Ground	C5	12	2	30	10	100
									5	30	10	250
									10	15	5	500
									20	10	2.5	1000

*1: 最高速度的使用條件有限制，請參閱各仕樣內頁的速度 - 荷重曲線圖。
The working condition of max. speed is restricted limited. Please refer to the curve graph of speed and loading in this catalog.
*2: 標準行程內的黑色數字，代表該行程內可使用的最高安全速度。若超過此速度，滑台可能會有嚴重共振產生。
Written here is the standard storke's maximum safe speed. If over this speed, it may casue serious virbration.

標準行程及最高使用速度
Stroke(mm) & Maximum Speed(mm/s)

代表速度 Speed

行程 Stroke	50	300	450	600	800	900	1050	1200	1350	1500	1650	1800	1950	2100	2150	2300	2550	2600	2750	3050	3150	3300	3500	3600	3750	3900	4050	頁數 Page
267																												161
2400																												
333																												169
2400																												
						1920																						177
							2400																					183
							2400																					189
									2400																			195

標準行程及最高使用速度 *2
Stroke(mm) & Maximum Speed(mm/s)

代表速度 Speed

行程 Stroke	50	100	150	200	250	300	350	400	450	500	550	600	650	700	750	800	850	900	950	1000	1050	1100	頁數 Page
				≦100								≦90	≦80	≦70	≦60	≦50	≦43	≦40	≦37	≦33			205
				≦300								≦270	≦240	≦210	≦180	≦150	≦130	≦120	≦110	≦100			
				≦600								≦540	≦480	≦420	≦360	≦300	≦260	≦240	≦220	≦200			
				≦100									≦90	≦80	≦70	≦60	≦50	≦47	≦40	≦37	≦33		209
				≦250									≦225	≦200	≦175	≦150	≦125	≦117	≦100	≦92	≦83		
				≦500									≦450	≦400	≦350	≦300	≦250	≦233	≦200	≦183	≦167		
				≦1000									≦900	≦800	≦700	≦600	≦500	≦467	≦400	≦367	≦333		
				≦100									≦90	≦80	≦70	≦60	≦50	≦47	≦40	≦37	≦33		
				≦250									≦225	≦200	≦175	≦150	≦125	≦117	≦100	≦92	≦83		
				≦500									≦450	≦400	≦350	≦300	≦250	≦233	≦200	≦183	≦167		
				≦1000									≦900	≦800	≦700	≦600	≦500	≦467	≦400	≦367	≦333		

小型電動滑台規格索引

Spec Index of Servo Cylinder Series

CCB 皮帶式電動滑台
CCB Belt Type Servo Cylinder

使用環境 Environment	傳動方式 Driven Mode	仕樣 Specification	馬達尺寸 Motor dimension (mm)	本體寬幅 Width(mm)	位置重複精度 Repeatability(mm)	皮帶規格 Belt Spec		最大可搬重量 Maximum Payload(kg)		最高速度 *1 Maximum Speed (mm/s)	
						寬度 Belt Width(mm)	導程 Lead(mm)	水平使用 Horizontal	垂直使用 Vertical		
無塵環境 Clean Room	時規皮帶 Timing Belt	CCB10	42□	50	±0.04	6	32	10		1013	

*1: 最高速度的使用條件有限制，請參閱各仕樣內頁的速度 - 荷重曲線圖。
The working condition of max. speed is restricted limited. Please refer to the curve graph of speed and loading in this catalog.
*2: 標準行程內的黑色數字，代表該行程內可使用的最高安全速度。若超過此速度，滑台可能會有嚴重共振產生。
Written here is the standard storke's maximum safe speed. If over this speed, it may casue serious virbration.

電動夾爪規格索引

Spec Index of Electric Gripper

CHS2C 電動夾爪系列
CHS2C Electric Gripper

使用環境 Environment	傳動方式 Driven Mode	仕樣 Specification	馬達尺寸 Motor dimension (mm)	本體寬幅 Width(mm)	位置重複精度 Repeatability(mm)	開閉行程 *1 Open/close stroke (mm)	開閉速度 Open/close speed (mm/s)	本體重量 *2 Main body weight (g)	
無塵環境 Clean Room	螺桿式 Ball Screw	CHS2C-S20	20□	87	±0.01	20	6.66~3.33	310	

*1: 雙邊合計行程
Total stroke of both sides.
*2: 重量包含本體與馬達。
Weight of model with motor.

標準行程及最高使用速度 Stroke(mm) & Maximum Speed(mm/s)																										頁數 Page
行程 Stroke 50	150	250	350	450	550	650	750	850	950	1050	1150	1250	1350	1450	1550	1650	1750	1850	1950	2050	2150	2250	2350	2450	2550	
	≦1013																									217

夾持力 Gripping force(N)																開閉速度 Open/close speed (mm/s)											頁數 Page
5	10	20	30	60	90	120	150	180	210	240	270	300	400	500	600	0	5	10	20	30	60	90	120	150	180	200	
	20~124																6.66~33.3										227

線性馬達模組規格索引

Spec Index of Linear Motor Module

LGW 軌道內嵌型線馬模組

LGW Dust-proof Integrated Linear Bearings Linear Motor Module

使用環境 Environment	傳動方式 Driven Mode	本體寬幅 Width of profile (mm)	仕樣 Specification	馬達數量 No. of motor	控制器容量 Controller capacity	重複精度 Repeatability (mm)	動子規格 Outer dia.	連續推力 Continuous Force (N)	連續可搬重量※ Payload (kg)	最高速度 Maximum speed (mm/s)
無塵環境 Clean room	平板式線性馬達 Linear Motor Robot	125	LGW17	單馬達 Single motor	3A	±0.002	LMW17	79	20	2500
				雙馬達 Double motor	3A*2	±0.002	LMW17	79	20	2500

※LGW17 連續可搬重量為在線速度 1m/s，最大加速度 5m/s^2 之數據。
LGF17 type, the data of continuous payload can be speed 1m/s and maximum acceleration 5m/s^2.

※ 若超過標準行程場合，請與本公司業務聯絡。
Please consult with our sales department for customized stroke.

LGF 軌道內嵌型線馬模組

LGF Integrated Linear Bearings Iron Core Linear Motor Module

使用環境 Environment	傳動方式 Driven Mode	本體寬幅 Width of profile (mm)	仕樣 Specification	馬達數量 No. of motor	控制器容量 Controller capacity	重複精度 Repeatability (mm)	動子規格 Outer dia. (mm)	連續推力 Continuous Force (N)	連續可搬重量※ Continuous payload (kg)	最高速度 Maximum speed (mm/s)
無塵環境 Clean room	平板式線性馬達 Linear Motor Robot	56	LGF5	單馬達 Single motor	3A	±0.002	LMF5	14	3	2500
				雙馬達 Double motor	3A*2	±0.002	LMF5	14	3	2500
		75	LGF15	單馬達 Single motor	3A	±0.002	LMF15	59	15	2500
				雙馬達 Double motor	3A*2	±0.002	LMF15	59	15	2500

※LGF5、LGF15 連續可搬重量為在線速度 1m/s，最大加速度 10m/s^2 之數據。
LGF5、LGF15 type, the data of continuous payload can be speed 1m/s and maximum acceleration 10m/s^2.

※ 若超過標準行程場合，請與本公司業務聯絡。
Please consult with our sales department for customized stroke.

最高速度 Maximum Speed(mm/s) / 代表速度 speesd											頁數 Page
行程 Stroke 125	250	500	750	1250	1500	1750	2000	2250	2500	2520	
	2500										235
	2500										

最高速度 Maximum Speed(mm/s) / 代表速度 speesd													頁數 Page
行程 Stroke 125	150	200	450	700	950	1200	1450	1700	1950	2200	2450	2700	
		2500											245
	2500												
			2500										249
					2500								

線性馬達模組規格索引

Spec Index of Linear Motor Module

LCF2 有鐵芯線馬模組
LCF2 Iron Core Linear Motor Module

使用環境 Environment	傳動方式 Driven Mode	本體寬幅 Width of profile (mm)	仕樣 Specification	馬達數量 No. of motor	控制器容量 Controller capacity	重複精度 Repeatability (mm)	動子規格 Outer dia. (mm)	連續推力 Continuous Force (N)	連續可搬重量 Continuous payload (kg) ※1	最高速度 Maximum speed (mm/s) ※2
無塵環境 Clean Room	平板式線性馬達 Linear Motor Robot	133	LCF2-15	單動子 Single motor	3A	±0.002	LMF15	59	20	1500
				雙動子 Double motor	3A*2					
		155	LCF2-20	單動子 Single motor	3A	±0.002	LMF20	113	40	1500
				雙動子 Double motor	3A*2					
		155	LCF2-30	單動子 Single motor	3A	±0.002	LMF30	158	54	1500
				雙動子 Double motor	3A*2					
		215	LCF2-45	單動子 Single motor	6A	±0.002	LMF45	251	90	1500
				雙動子 Double motor	6A*2					
		215	LCF2-75	單動子 Single motor	6A	±0.002	LMF75	340	120	1500
				雙動子 Double motor	6A*2					

※1 LCF2-15、LCF2-20、LCF2-30、LCF2-45、LCF2-75 連續可搬重量為在線速度 1m/s，最大加速度 5m/s^2 之數據。
LCF2-15、LCF2-20、LCF2-30、LCF2-45、LCF2-75 these three types, the data of continuous payload can be speed 1m/s and maximum acceleration 5m/s^2.
※2 class 1 等級最高速度不可超過 1.5m/s。
The maximum speed of the CLASS 1 level products cannot exceed 1.5m/s
※ 若超過標準行程可訂製特殊行程，請與本公司業務聯絡。
If your required stroke exceeds our standard length, please reach out to our sales person for more counseling.
※ 可客製高速型，可達 3m/s 規格。
High-speed 3m/s customization available..

最高速度 Maximum Speed(mm/s) / 代表速度 speed	頁數 Page
行程 Stroke 125 300 325 425 450 2650 2750 2800 2850 2900 2950 3000 3024 3053	
1500	259
1500	
1500	269
1500	
1500	279
1500	
1500	289
1500	
1500	299
1500	

CGCH內部結構圖說明

CGCH Inner Structure

滑座剛性強化 Carriage rigidity strengthened

本體與滑座一體成型鋼材，改善原始鋁滑座剛性較差問題。
Actuator body and carriage are made from steel that can improve the rigidness of body and carriage.

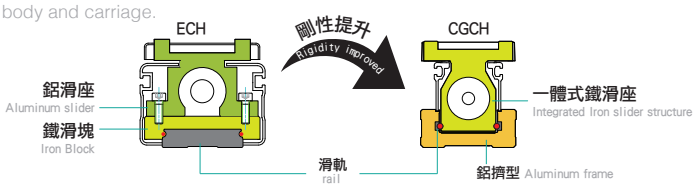

體積更小 Smaller size

寬度縮小，讓設備安裝所需空間更小。
Reduced width that can fitting in the compact environments.

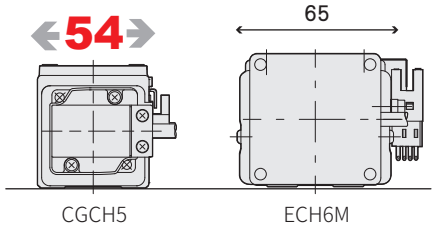

*相同條件荷重30kg與ETH系列比較。
Compare with ETH series at same condition (30 kg payload).

動態力矩大幅提升
Dynamic torque highly improved

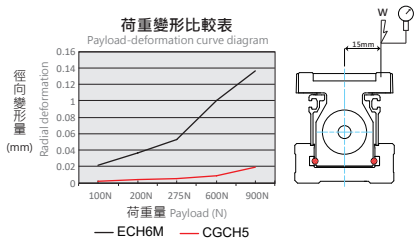

可選擇研磨螺桿
Ground ball screw option available

型號CGCH5若要提高精度可選擇研磨螺桿。
Ground ball screw option available with all CGCH5 linear module models.

- 轉造螺桿等級C7精度:±0.005
  Accuracy grade C7 rolled ball screw
  Repeatability:±0.005 mm
- 研磨螺桿等級C5精度:±0.003
  Accuracy grade C5 ground ball screw
  Precision: ±0.003 mm

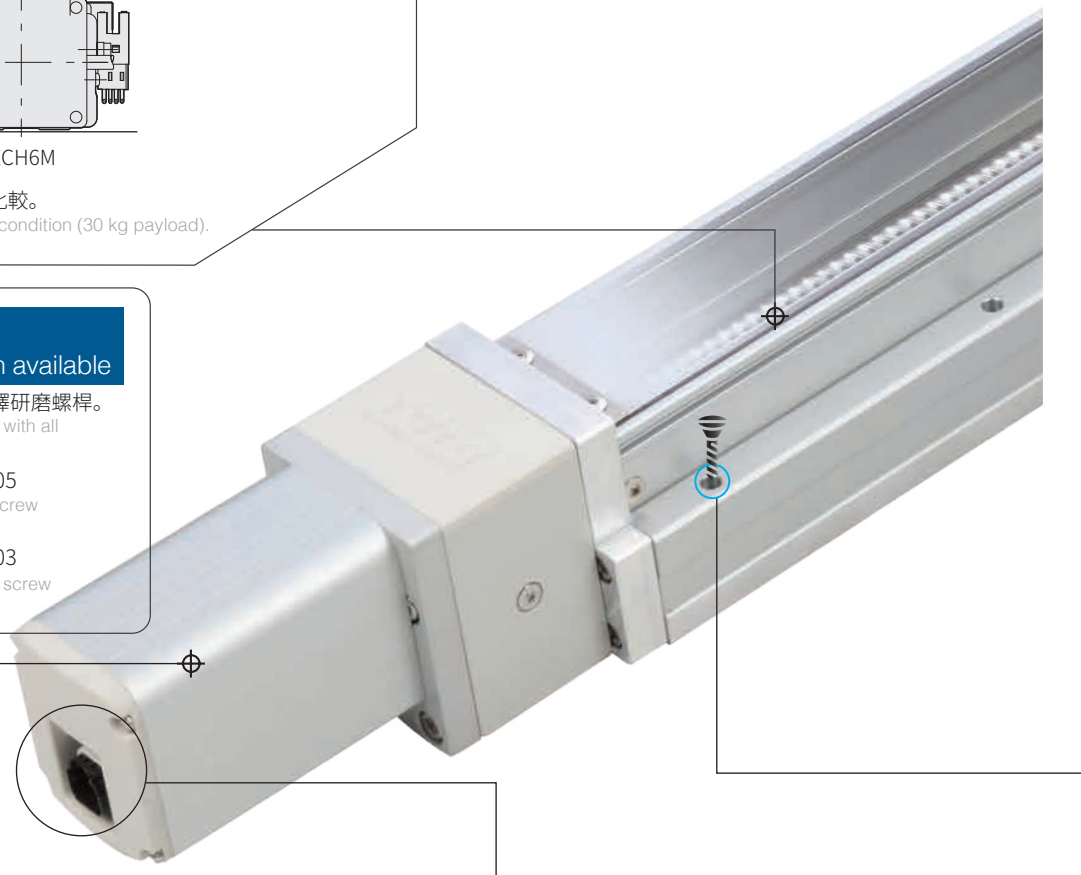

馬達安裝位置 Motor install options

多方向馬達安裝位置可供選擇，讓機台設計更有彈性。
Multiple motor installation positions provides the flexibility for machine design.

M馬達直結 M Motor Hidden In | BL馬達左折 BL Motor Left Side | BR馬達右折 BR Motor Right Side | BM馬達下折 BM Motor Bottom Side

馬達、編碼器一體式接頭設計
Motor cable and encoder cable are integrated to one connector.

優勢：
Advantage:

1. 無中繼電纜省空間
   No extra cables and space saving.
2. 一體化設計更美觀
   Integrated compact design and better outlooking.

適用場合：
Application :

半導體全製程 Semiconductor processing

LCD OLED 液晶面板全製程 LCD/OLED panel processing

LED 磊晶封裝製程 LED epitaxy packing processing

電池前製程 Battery processing

食品製造安全製程 Food manufacturing processing

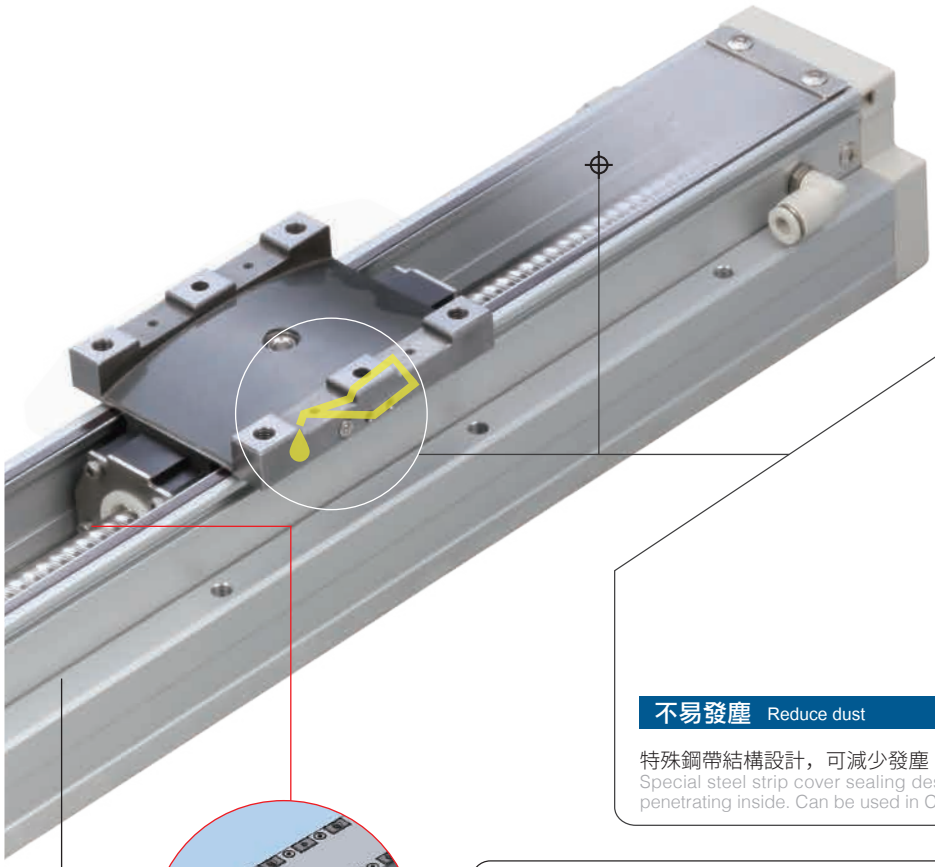

保養簡單 Easy to maintain

全系列兩側皆外拉注油嘴可直接外部注油，不須拆蓋。
External greasing design, easy maintenance without removing the cover.

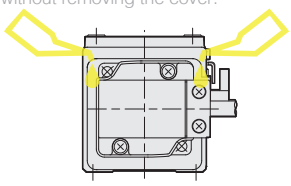

不易發塵 Reduce dust

特殊鋼帶結構設計，可減少發塵；適合潔淨室環境。
Special steel strip cover sealing design can prevent dirt and foreign objects from penetrating inside. Can be used in Clean Room environment.

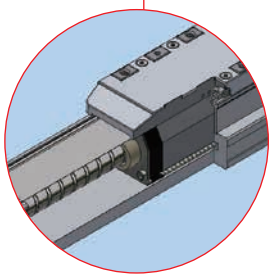

內嵌型直線滾珠滑軌
Built-in liner circular guideway

本體強度增加，順暢度更好 Rigidity higher, better fluency for mainframe

因為採用鋁本體結構，本體強度大幅增加。（與 ETH5M/6M 對比）且鋼材軌道崁入鋁本體後再研磨處理，因此走行的等高度及直線度精度也提升到 ±0.02mm 以下。(與 ETH10/12 對比)
Adopt aluminum material for mainframe which makes body strengthened (Compared to ETH5M/6M).Combined steel guide with aluminum mainframe and grinded which make linear accuracy increase to ±0.02mm.(Compared to ETH10/12)

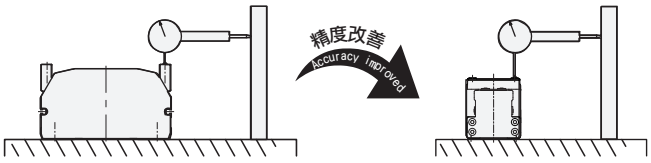

ETH10直線度±0.05mm
Straightness of ETH10 is ±0.05mm.
*行走1000mm時。
*Measure length is 1000mm.

CGCH5直線度±0.02mm
Straightness of CGTH5 is ±0.02mm.
*行走800mm時。
*Measure length is 800mm.

組裝省時、方便 Easy assemble

①不需拆卸鋼帶，即可由上往下固定或由下往上固定。
Can be fixed from the top and bottom without removing the cover.

②本體側面增加安裝基準面承靠。
Mounting datum plane designed on the side of the body.

③本體底部有定位PIN孔。
Built in Pin holes.

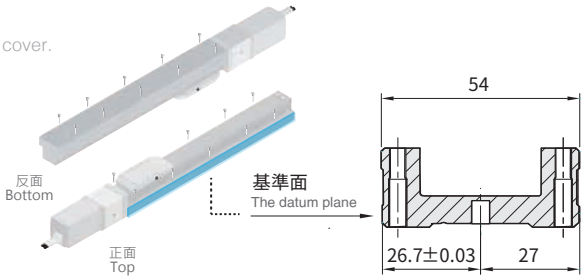

ECH內部結構圖說明

ECH Inner Structure

多樣滑座特注 Various carriage options

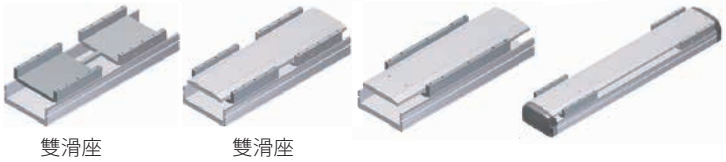

雙滑座
(同動型)
Double Carriage
(Dual Drive Control)

雙滑座
(單動型)
Double Carriage
(Single Control)

滑座加長
Extended Carriage

滑座反向同動
Alignment

專利加油嘴設計(選配) Patented greasing hole(optional)

業界唯一專利加油嘴設計，由滑座上單一加油嘴注油，可同時對螺帽及多組滑塊做注油保養，讓您在維修保養上更方便、省時。加油嘴可依客戶需求選擇安裝方向。

(Industry only) Patented single grease fitting on the slide to lubricate multiple areas which can reduce maintenance overhead and time. Grease fitting can also be tailored to customer specified orientation.

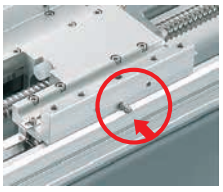

專利加油嘴設計 Patented grease fitting design

(專利註冊，仿冒必究)
Copyright ©

高剛性本體/高剛性上蓋 High rigidity body and cover

高剛性本體：
採用一體成型鋁擠型結構並經元素分析，得到最好的剛性與重量比之結構設計。

High rigidity mainframe and cover : One piece estruded aluminum structure for optimal rigidity and weight ratio.

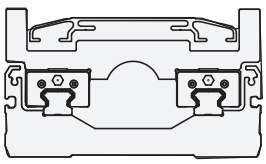

適用場合：
Application :

半導體全製程
Semiconductor processing

LCD OLED 液晶面板全製程
LCD/OLED panel processing

LED 磊晶封裝製程
LED epitaxy packing processing

電池前製程
Battery processing

食品製造安全製程
Food manufacturing processing

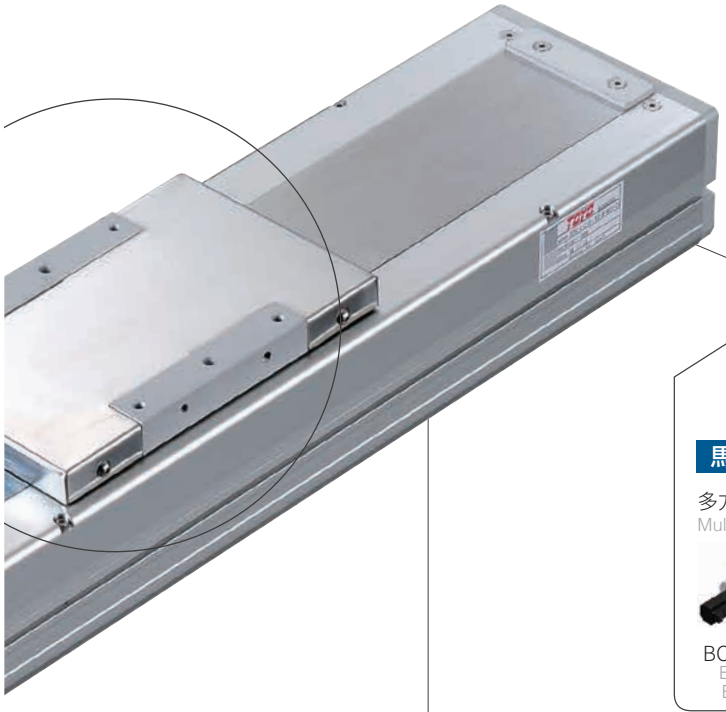

馬達廠牌 Motor brand

可搭配各廠牌的伺服馬達。
Customer specified servo motor.

馬達廠牌 Standard Suitable Motor brands			
三菱 Mitsubishi	國際 Panasonic	安川 Yaskawa	台達 Delta

◎其他馬達廠牌規格，請聯絡業務人員。
◎Please consult with our sales personnel for other motor specifications.

馬達安裝位置 Motor install options

多方向馬達安裝位置可供選擇，讓機台設計更有彈性。
Multiple motor installation positions provides the flexibility for machine design.

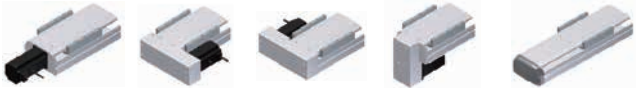

BC馬達外露 BC Motor Exposed | BL馬達左折 BL Motor On Left Side | BR馬達右折 BR Motor On Right Side | BM馬達下折 BM Motor On Lower Side | M馬達內藏直結 M Motor Hidden In the Structure

感應器位置 Sensor location

SENSOR位置可選擇內置型式或外掛型式的安裝方式
Optional internal or external SENSOR locations.

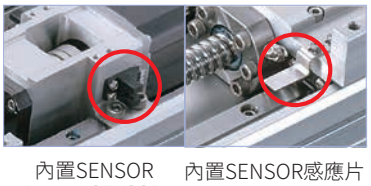

內置SENSOR Internal SENSOR | 內置SENSOR感應片 Internal SENSOR Trigger Device

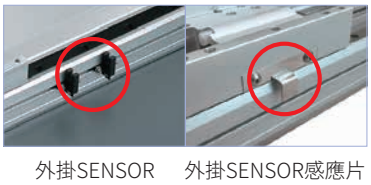

外掛SENSOR External SENSOR | 外掛SENSOR感應片 External SENSOR Trigger Device

螺桿導程 Ball screw lead

可依據不同的荷重、速度，選配適用螺桿規格與導程。
Can customize screw specification and lead to match different payload and speed requirements.

螺桿導程 Screw Lead Pitch	
2	2mm
5	5mm
10	10mm
20	20mm
25	25mm
32	32mm
40	40mm

滑台模組系列訂購型號說明

Ordering Code of Electric Actuator

GCH/GCY/ECH/ECB系列
GCH/GCY/ECH/ECB Series Ordering Code

GCH4 - L1 - 100 - BC -

型號 Model		
螺桿式 Ball Screw Type	軌道內嵌滑台式 Integrated Linear Bearings Slider Type	
	GCH4	
	GCH5	
	GCH8	
	GCH12	
	GCH5S	
	GCH8S	
	軌道內嵌推桿式 Integrated Linear Bearings Rod Type	
	GCY4	
	GCY5	
	GCY8	
	GCY12	
	標準滑台式 Ball Screw Type	
	ECH14	
	ECH17	
	ECH22	
	ECH17M	
	ECH22M	
皮帶式 Blet Type	標準皮帶式 Blet Type	
	ECB5	
	ECB6	
	ECB10	
	ECB14	
	ECB17	
	ECB22	

導程 Lead			
螺桿式 Ball Screw Type	螺桿等級 Accuracy	軌道內嵌式 Integrated Linear Bearings	
	C7轉造 Rolled	L2	2mm
		L5	5mm
		L6	6mm
		L10	10mm
		L12	12mm
		L20	20mm
		L32	32mm
	C5研磨 Ground	L2	2mm
		L5	5mm
		L10	10mm
		L20	20mm
		L32	32mm
	螺桿等級 Accuracy	標準滑台式 Ball Screw Type	
	C7轉造 Rolled	L5	5mm
		L10	10mm
		L20	20mm
		L25	25mm
		L32	32mm
		L40	40mm
皮帶式 Blet Type	標準皮帶式 Blet Type		
	L32	32mm	
	L40	40mm	

行程 Stroke		
螺桿式 Ball Screw Type		
滑台型號 Slider Model	螺桿等級 Accuracy	標準行程 Standard Stroke
GCH4	C7轉造 Rolled	50~1000 mm
GCH5	C7轉造 Rolled	50~1050 mm
	C5研磨 Ground	50~300 mm
GCH8	C7轉造 Rolled	50~1250 mm
	C5研磨 Ground	50~700 mm
GCH12	C7轉造 Rolled	50~1250mm
	C5研磨 Ground	50~700 mm
GCH5S	C7轉造 Rolled	25~450mm
GCH8S		25~525mm
GCY4		50~500 mm
GCY5		50~600 mm
GCY8		50~800 mm
GCY12		50~800 mm
ECH14		50~1050 mm
ECH17		50~1250 mm
ECH22		50~1500 mm
ECH17M		800~2200mm
ECH22M		850~2400mm
皮帶式 Blet Type		
滑台型號 Slider Model	標準行程 Standard Stroke	
ECB5	50~800 mm	
ECB6	50~800 mm	
ECB10	50~2550 mm	
ECB14	50~3050 mm	
ECB17	50~4050 mm	
ECB22	50~3500 mm	

馬達位置 Motor Position		
螺桿式 Ball Screw Type	M	馬達直結 Motor Hidden In
	BC	馬達外露 Motor Exposed
	BL	馬達左折 Motor Left Side
	BR	馬達右折 Motor Right Side
	BM	馬達下折 Motor Bottom Side
皮帶式 Blet Type	BW	馬達上折 Motor Top Side
	BM	馬達下折 Motor Bottom Side
	L	馬達左折 Motor Left Side
	LU	馬達左上折 Motor Left Upper Side
	LD	馬達左下折 Motor Left Lower Side
	R	馬達右折 Motor Right Side
	RU	馬達右上折 Motor Right Upper Side
	RD	馬達右下折 Motor Right Lower Side

M05B	-	C	-	4	-	0001
馬達廠牌、功率 Motor Brand、Power Output		原點感應器 Home Sensor		端點極限感應器 Limit Sensor		特注碼 Customization Coding

伺服馬達 Servo Motor				
馬達廠牌 Motor Brand		功率 Power Output (W)		煞車 Brake※
M	三菱 Mitsubishi	05	50W	B
P	松下 Panasonic	10	100W	-
Y	安川 Yaskawa	20	200W	-
		40	400W	-
T	台達 Delta	75	750W	-

步進馬達 Stepping Motor		
馬達廠牌 Motor Brand	功率 Power Output (W)	
多摩川 Tamagawa	42M	2相-TS3617N3E8
	57M	2相-TS3653N1E2
東　方 Oriental	42M	PK245-01A
	57M	PK264-02A
三　洋 Sanyo	42M	2相-103H5209-0440
	57M	2相-103H7121-0140

※若無煞車則不表示。
If No Brake,No Description.

內置型 Inside	
A	馬達側 Motor Side
B	反馬達側 Opposite Motor Side
外掛型 Outside	
C	馬達側 Motor Side
D	反馬達側 Opposite Motor Side
無 SENSOR No Sensor	
E	無 SENSOR No Sensor

內置型 Inside	
1	1只 1 Pc
2	2只 2 Pc
外掛型 Outside	
3	1只 1 Pc
4	2只 2 Pc
無 SENSOR No Sensor	
5	無 SENSOR No Sensor

小型電動缸系列訂購型號說明

Ordering Code of Servo Cylinder

CGCH/CCB系列
CGCH/CCB Series Ordering Code

CGCH4 - L1 - 100 - M -

型號 Model

螺桿式 Ball Screw Type
CGCH4
CGCH5
皮帶式 Blet Type
CCB10

導程 Lead

螺桿等級 Accuracy	螺桿式 Ball Screw Type	
C7轉造 Rolled	L2	2mm
	L5	5mm
	L6	6mm
	L10	10mm
	L12	12mm
	L20	20mm
C5研磨 Ground	L2	2mm
	L5	5mm
	L10	10mm
	L20	20mm
皮帶式 Blet Type		
L32		32mm

行程 Stroke

滑台型號 Slider Model	螺桿等級 Accuracy	標準行程 Standard Stroke
CGCH4	C7轉造 Rolled	50~800 mm
CGCH5	C7轉造 Rolled	50~1050 mm
	C5研磨 Ground	50~300 mm
CCB10	C7轉造 Rolled	50~2550 mm

馬達位置 Motor Position

螺桿式 Ball Screw Type	
M	馬達直結 Motor built-in
BM	馬達下折 Motor Bottom Side
BL	馬達左折 Motor Left Side
BR	馬達右折 Motor Right Side
皮帶式 Blet Type	
L	馬達左折 Motor Left Side
LU	馬達左上折 Motor Left Upper Side
LD	馬達左下折 Motor Left Lower Side
R	馬達右折 Motor Right Side
RU	馬達右上折 Motor Right Upper Side
RD	馬達右下折 Motor Right Lower Side

TC100	-	03	-	N1	-	0001
控制器 Controller		電纜線長 Cable Length		I/O線種類 Kind Of I/O Cable		特注碼 Customization Coding

TC100	標準版 Standard
TC100E	EtherCat版 With EhterCat Function

01	1m
03	3m
05	5m
10	10m
R01	1m 耐繞曲型 1m Flexible cable
R03	3m 耐繞曲型 3m Flexible cable
R05	5m 耐繞曲型 5m Flexible cable
R10	10m 耐繞曲型 10m Flexible cable

*標配3m
Standard:3m
*CGCH 可選用耐繞曲型線材
Flexible cable option is only available for CGCH

-	標準I/O彩虹排線 I/O Cable
N1	隔離I/O線 Shielded I/O Cable

*標配1.5m
Standard:1.5m

電動夾爪系列訂購型號說明

Ordering Code of Electric Gripper

CHS2C系列
CHS2C Series Ordering Code

CHS2C - S20 - TC100 - 03

型號 Model

螺桿式 Ball Screw Type
CHS2C

開閉行程 Open Close Stroke

S20	20 mm

控制器 Controller

TC100	標準版 Standard
TC100E	EtherCat版 With EhterCat Function

電纜線長 Cable Length

01	1m
03	3m
05	5m
10	10m
R01	1m 耐繞曲型 1m Flexible cable
R03	3m 耐繞曲型 3m Flexible cable
R05	5m 耐繞曲型 5m Flexible cable
R10	10m 耐繞曲型 10m Flexible cable

*標配3m
Standard:3m

- N1 - WR - 0001

I/O線種類 Kind Of I/O Cable	
-	標準I/O彩虹排線 I/O Cable
N1	隔離I/O線 Shielded I/O Cable

*標配1.5m
Standard:1.5m

出線位置 Cable Location	
-	直結型接頭 Straight Type Connector
WR	90度接頭出線朝右 90° L type Connector
WL	90度接頭出線朝左 90° L type Connector
WW	90度接頭出線朝上 90° L type Connector
WM	90度接頭出線朝下 90° L type Connector

特注碼 Customization Coding

線性馬達系列訂購型號說明

Ordering Code of Linear Motor Robots

LGW系列
LGW Series Ordering Code

LGW - RHS2 - N - 2520 - LS10

線馬型號 Model	本體固定方式及線槽出線方向 Cable carrier entry location	馬達數量 No. of motor	行程 Stroke	編碼器 Encoder
LGW17				

本體固定方式及線槽出線方向 Cable carrier entry location

RHS2	小型線槽 Small cable chain	水平安裝右方出線 Horizontally, right
RWS2		壁掛安裝右方出線 Wall mount, right
LHS2		水平安裝左方出線 Horizontally, Left
LWS2		壁掛安裝左方出線 Wall mount, Left
DHS2		水平安裝雙滑座出線 Horizontally, Double Slider
DWS2		壁掛安裝雙滑座出線 Wall mount, right
RHL2	大型線槽 Large cable chain	水平安裝右方出線 Horizontally, right
RWL2		壁掛安裝右方出線 Wall mount, right
LHL2		水平安裝左方出線 Horizontally, Left
LWL2		壁掛安裝左方出線 Wall mount, Left
DHL2		水平安裝雙滑座出線 Horizontally, Double Slider
DWL2		壁掛安裝雙滑座出線 Wall mount, right
N	無線槽 No cable chain	無線槽 No cable chain

馬達數量 No. of motor

N	單動子 Single motor
D	雙動子 Double motor

行程 Stroke

型號 Model	馬達 Motor	標準行程 Standard stroke
LGW17	單動子 Single motor	240~2520mm
		間隔60mm Pitch 60mm
	雙動子 Double motor	130~2290mm
		間隔60mm Pitch 60mm

編碼器 Encoder

LS10	1μm光學尺 1μm optical encoder
LS05	0.5μm光學尺 0.5μm optical encoder
LS01	0.1μm光學尺 0.1μm optical encoder
MS10	1μm磁性尺-SIKO 1μm magnetic encoder
TS10	1μm磁性尺-TOYO 1μm magnetic encoder

- R - N - 05 H - LC100 - A001

原點位置 Position of origin	
R	右 Right
L	左 Left

感應器 Sensor	
N	無 None
XX	數量 Quantity

線長 Cable length	
N	無配線 None
05	5m
08	8m
12	12m
XX	XXm特殊長度 Customized length

※標配5m，包含動力線與光學尺線
standard cable length is 5m, including motor power cable and linear encoder cable.

※特殊線長特注，請與本公司業務聯絡。
Please consult with our sales department for customized cable length.

※選擇線長N時，控制器需選N。
It is compulsory to select N for the controller while choosing cable length N.

霍爾線材 Hall Cable	
-	無 None
H	霍爾 Hall

對應驅動器 Controller type	
LC100	TOYO (Pulse)
LC100E	TOYO (EtherCAT)
S	Servotronix
M	三菱 Mitsubishi
P	松下 Panasonic
D	台達 Delta
L	士林電機 Shihlin
Z	其他 Other
N	無選配 None

特注碼 Customization coding

線性馬達系列訂購型號說明

Ordering Code of Linear Motor Robots

LGF系列
LGF Series Ordering Code

LGF - RHS2 - N - 2520 - LS10

線馬型號 Model

LGF5
LGF15

本體固定方式及線槽出線方向 Cable carrier entry location

RHS2	小型線槽 Small cable chain	水平安裝右方出線 Horizontally, right
LHS2		水平安裝左方出線 Horizontally, Left
DHS2		水平安裝雙滑座出線 Horizontally, Double Slider
RHL2	大型線槽 Large cable chain	水平安裝右方出線 Horizontally, right
LHL2		水平安裝左方出線 Horizontally, Left
DHL2		水平安裝雙滑座出線 Horizontally, Double Slider
N	無線槽 No cable chain	無線槽 No cable chain

馬達數量 No. of motor

N	單動子 Single motor
D	雙動子 Double motor

行程 Stroke

型號 Model	馬達 Motor	標準行程 Standard stroke
LGF5	單動子 Single motor	160~1540mm
		間隔60mm Pitch 60mm
	雙動子 Double motor	30~1410mm
		間隔60mm Pitch 60mm
LGF15	單動子 Single motor	200~2520mm
		間隔130mm Pitch 130mm
	雙動子 Double motor	145~2335mm
		間隔130mm Pitch 130mm

編碼器 Encoder

LS10	1μm光學尺 1μm optical encoder
LS05	0.5μm光學尺 0.5μm optical encoder
LS01	0.1μm光學尺 0.1μm optical encoder
MS10	1μm磁性尺-SIKO 1μm magnetic encoder
TS10	1μm磁性尺-TOYO 1μm magnetic encoder

- R - N - 05 H - LC100 - A001

原點位置 Position of origin	
R	右 Right
L	左 Left

感應器 Sensor	
N	無 None
XX	數量 Quantity

線長 Cable length	
N	無配線 None
05	5m
08	8m
12	12m
XX	XXm特殊長度 Customized length

※標配5m，包含動力線與光學尺線
standard cable length is 5m, including motor power cable and linear encoder cable.

※特殊線長特注，請與本公司業務聯絡。
Please consult with our sales department for customized cable length.

※選擇線長N時，控制器需選N。
It is compulsory to select N for the controller while choosing cable length N.

霍爾線材 Hall Cable	
-	無 None
H	霍爾 Hall

對應驅動器 Controller type	
LC100	TOYO (Pulse)
LC100E	TOYO (EtherCAT)
S	Servotronix
M	三菱 Mitsubishi
P	松下 Panasonic
D	台達 Delta
L	士林電機 Shihlin
Z	其他 Other
N	無選配 None

特注碼 Customization coding

線性馬達系列訂購型號說明

Ordering Code of Linear Motor Robots

LCF2系列
LCF2 Series Ordering Code

LCF2 - RHS2 - N - 3024 - LS10

線馬型號 Model

LCF2-15
LCF2-20
LCF2-30
LCF2-45
LCF2-75

本體固定方式及線槽出線方向 Cable carrier entry location

RHS2	小型線槽 Small cable chain	水平安裝右方出線 Horizontally, right
RWS2		壁掛安裝右方出線 Wall mount, right
LHS2		水平安裝左方出線 Horizontally, Left
LWS2		壁掛安裝左方出線 Wall mount, Left
DHS2		水平安裝雙滑座出線 Horizontally, Double Slider
DWS2		壁掛安裝雙滑座出線 Wall mount, right
RHL2	大型線槽 Large cable chain	水平安裝右方出線 Horizontally, right
RWL2		壁掛安裝右方出線 Wall mount, right
LHL2		水平安裝左方出線 Horizontally, Left
LWL2		壁掛安裝左方出線 Wall mount, Left
DHL2		水平安裝雙滑座出線 Horizontally, Double Slider
DWL2		壁掛安裝雙滑座出線 Wall mount, right
N	無線槽 No cable chain	無線槽 No cable chain

馬達數量 No. of motor

N	單動子 Single motor
D	雙動子 Double motor

行程 Stroke

型號 Model	馬達 Motor	標準行程 Standard stroke
LCF2-15	單動子 Single motor	208~3024mm
		間隔64mm Pitch 64mm
	雙動子 Double motor	332~3020mm
		間隔64mm Pitch 64mm
LCF2-20	單動子 Single motor	202~3018mm
		間隔64mm Pitch 64mm
	雙動子 Double motor	320~3008mm
		間隔64mm Pitch 64mm
LCF2-30	單動子 Single motor	202~3018mm
		間隔64mm Pitch 64mm
	雙動子 Double motor	320~3008mm
		間隔64mm Pitch 64mm
LCF2-45	單動子 Single motor	203~3019mm
		間隔64mm Pitch 64mm
	雙動子 Double motor	429~3053mm
		間隔64mm Pitch 64mm
LCF2-75	單動子 Single motor	203~3019mm
		間隔64mm Pitch 64mm
	雙動子 Double motor	429~3053mm
		間隔64mm Pitch 64mm

編碼器 Encoder

LS10	1μm光學尺 1μm optical encoder
LS05	0.5μm光學尺 0.5μm optical encoder
LS01	0.1μm光學尺 0.1μm optical encoder
MS10	1μm磁性尺-SIKO 1μm magnetic encoder
TS10	1μm磁性尺-TOYO 1μm magnetic encoder

- R - N - 05 H - LC100 - A001

原點位置 Position of origin	
R	右 Right
L	左 Left

感應器 Sensor	
N	無 None
XX	數量 Quantity

線長 Cable length	
N	無配線 None
05	5m
08	8m
12	12m
XX	XXm特殊長度 Customized length

※標配5m，包含動力線與光學尺線
standard cable length is 5m, including motor power cable and linear encoder cable.

※特殊線長特注，請與本公司業務聯絡。
Please consult with our sales department for customized cable length.

※選擇線長N時，控制器需選N。
It is compulsory to select N for the controller while choosing cable length N.

霍爾線材 Hall Cable	
-	無 None
H	霍爾 Hall

對應驅動器 Controller type	
LC100	TOYO (Pulse)
LC100E	TOYO (EtherCAT)
S	Servotronix
M	三菱 Mitsubishi
P	松下 Panasonic
D	台達 Delta
L	士林電機 Shihlin
Z	其他 Other
N	無選配 None

特注碼 Customization coding

應用範例

Application Samples

影像視覺檢查裝置 Visual checking device for imaging

● 將視覺系統固定在X-Y-Z 3軸上，作PCB板的外觀AOI檢查。

Fix the visual system onto the X-Y-Z system and execute the AOI checks of the appearance of PCB.

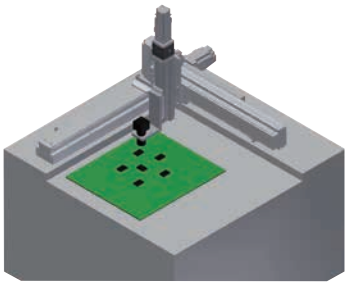

● 使用規格 Use models
GCH8 / GCH5 / GCH5

IC取放整列裝置 Aligning device for pick-and-place of IC boards

● 使用2支單軸電動滑台，可組合成簡易式IC取放機構。

Install two single electric cylinder to combine a simple IC pick-and-place system.

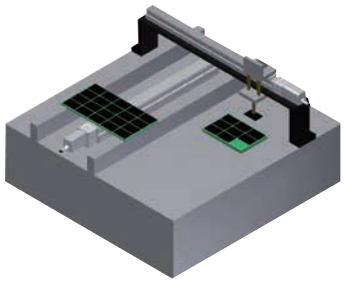

● 使用規格 Recommended spec
CGCH4 / CGCH5 / CGTH8

電路板表面清潔裝置 Surface cleaning device for circuit boards

● 將PLASMA固定在電動滑台上，在輸送帶上方來回移動做電路板表面的清潔工作。

Fix the PLASMA onto the electric cylinder and move back and forth on the conveyor to do the surface cleaning for the circuit boards.

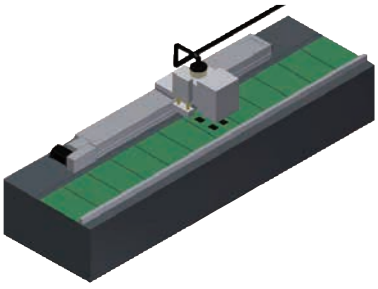

● 使用規格 Recommended spec
ECB14 / ECB17 / ECB22

光碟片UV照射裝置 Ultra-violet exposure device for compact discs

● 使用單軸電動滑台組合成X-Z 2軸機構，可用於光碟片UV照射裝置。

Combine three single actuators into a X-Z system,which can be used in ultra-violett exposure devices for compact discs.

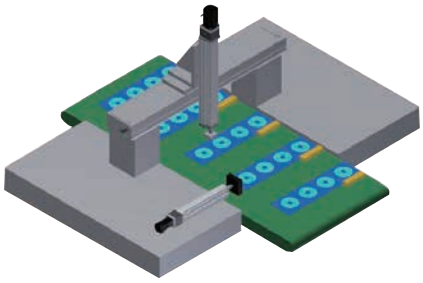

● 使用規格 Recommended spec
ECB14 / ECB17 / ECB22

小型部品取放裝置 Pick-and-place devices for small components

● 使用單軸電動滑台組合成X-Y-Z 3軸，可用於小型零部件的取放裝置。

Combine three single actuators Into X-Y-Z axes,which can be used in pick-and-place devices for small components.

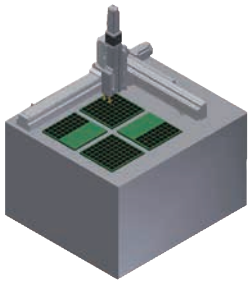

● 使用規格 Recommended spec
GCH4 / GCH5 / GCH8

IC打印裝置 IC printer device

● 將IC裝置放於滑台上，利用滑台搭配伺服或步進馬達，可等速移動的特性，執行雷射打印的工作。

Place the IC device on the electric cylinder.Use the feature:"equal-speed sliding" to execute the laser printing.Actuators are capable to adapt servo motor and stepping motor.

● 使用規格 Recommended spec
GCH4 / GCH5 / GCH8

溶劑表面刮平機構 Leveling mechanism for solvent surfaces

- 利用電動滑台可等速移動特性，可將黏稠溶劑表面做整平處理。

Use the feature: "equal-speed sliding" to level the surface of glutinous solvents.

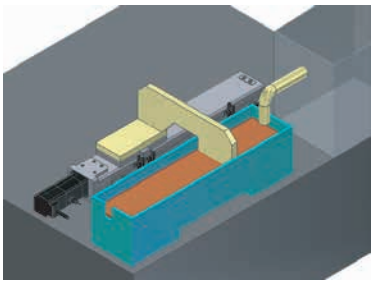

- 使用規格 Recommended spec

GCH4 / CGCH4

電路板搬送裝置 Conveyance device for circuit boards

- 將2支單軸電動滑台組合成X-Z雙軸機構，執行電路板上下左右的搬送工作。

Combine two single actuators to an X-Z system and conveys the circuit 3board across left and right as well as up and down.

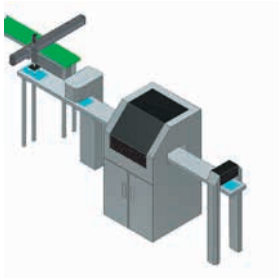

- 使用規格 Recommended spec

GCH5/GCH8

高速取放裝置 IC printer device

- 將料架上之零件進行取放的裝置，可進行長距離工序的搬運。

Place the IC device on the electric cylinder. Use the character of equal-speed sliding and capable to adapt servo motor and stepping motor to execute the laser printing.

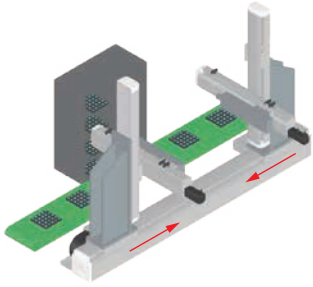

- 使用規格 Recommended spec

LCF30 / GCH5 / ECH14

貼片裝置 Aligning device for pick-and-place of IC boards

- PCB基板的焊接及貼片的機構，可雙載台以節省空間。

Install two single electric cylinder to combine a simple IC pick-and-place system.

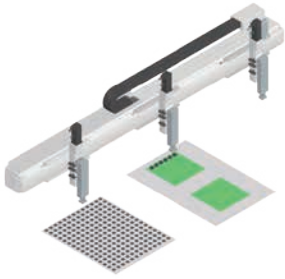

- 使用規格 Recommended spec

LCF20 / GCH8

檢測裝置 Barcode scanning device

- 可高速移動，雙載台的檢測機構。

Install the X-Y multi-axis system to automated warehouse to execute the scanning of barcode.

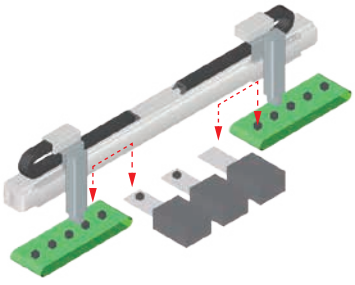

- 使用規格 Recommended spec

LCF20 / GCH8

液晶面板檢查裝置 Assembling device on disc machine

- 利用同動帶動雷射雕刻部，以進行相關雕刻作業。

Use the feature multi-positioning of the electric cylinder to drive the sucker and cylinders to do the assembly of small components.

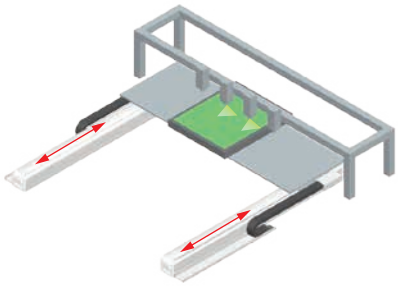

- 使用規格 Recommended spec

LCF20

Memo

GCH

軌道內嵌式滑台模組

GCH Integrated Linear Bearings Electric Actuator

Contents

小型 SMALL

GCH4

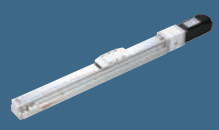

本體寬幅 44mm
Width
最大行程 1000mm 045
Max. stroke
最大荷重 25kg
Max. payload

小型 SMALL

GCH5

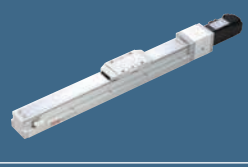

本體寬幅 54mm
Width
最大行程 1050mm 053
Max. stroke
最大荷重 40kg
Max. payload

中型 MEDIUM

GCH8

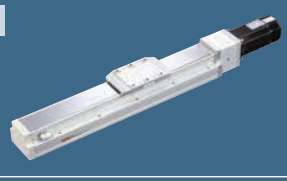

本體寬幅 82mm
Width
最大行程 1250mm 057
Max. stroke
最大荷重 100kg
Max. payload

大型 LARGE

GCH12

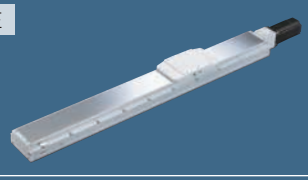

本體寬幅 120mm
Width
最大行程 1250mm 065
Max. stroke
最大荷重 110kg
Max. payload

中型 MEDIUM

GCH5S

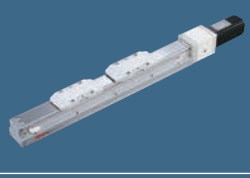

本體寬幅 54mm
Width
最大行程 450mm 069
Max. stroke
最大荷重 30kg
Max. payload

中型 MEDIUM

GCH8S

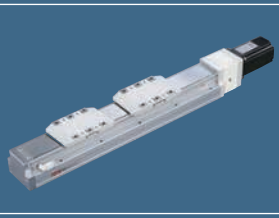

本體寬幅 82mm
Width
最大行程 525mm 073
Max. stroke
最大荷重 100kg
Max. payload

滑台模組規格索引

Spec Index of Electric Actuator

GCH 無塵軌道內嵌式螺桿滑台系列

GCH Cleam Room Integrated Linear Bearings Ball Screw Actuator

使用環境 Environment	傳動方式 Driven Mode	仕樣 Specification	馬達容量 Motor Output (w)	本體寬幅 Width(mm)	位置重複精度 Repeatability(mm)	螺桿規格 (C7 級) Ball Screw Spec 外徑 Outer Diameter(mm)	螺桿規格 (C7 級) Ball Screw Spec 導程 Lead(mm)	最大可搬重量 Maximum Payload(kg) 水平使用 Horizontal	最大可搬重量 Maximum Payload(kg) 垂直使用 Vertical	最高速度 *1 Maximum Speed (mm/s)
無塵環境 Clean Room	滾珠螺桿 Ball screw	GCH4	50W	44	±0.005	10	2	25	8	100
							6	20	5	360
							12	12	2	720
			100W				2	25	8	100
							6	20	8	360
							12	20	40	720
		GCH5	100W	54	±0.005	12	2	30	10	100
							5	40	10	300
							10	24	5	600
							20	12	2.5	1200
		GCH8	200W	82	±0.005	16	5	100	15	300
							10	80	8	600
			400W				20	40	3	1200
		GCH12	400W	120	±0.005	16	5	110	33	300
							10	88	22	600
							20	40	10	1200
							32	30	8	1920

*1: 最高速度 (mm/s) 是以伺服馬達最高轉速 3600RPM 為基準。
The highest speed is based on the maximum servo motor's rpm (3600).
*2: 標準行程內的黑色數字，代表該行程內可使用的最高安全速度。若超過此速度，滑台可能會有嚴重共振產生。
Written here is the standard storke's maximum safe speed. If over this speed, it may casue serious virbration.

反向同動雙滑座系列

Dual Carriage Synchronous Movement In Reverse Direction

使用環境 Environment	傳動方式 Driven Mode	仕樣 Specification	馬達容量 Motor Output (w)	本體寬幅 Width(mm)	位置重複精度 Repeatability(mm)	螺桿規格 (C7 級) Ball Screw Spec 外徑 Outer Diameter(mm)	螺桿規格 (C7 級) Ball Screw Spec 導程 Lead(mm)	最大可搬重量 Maximum Payload(kg) 水平使用 Horizontal	最大可搬重量 Maximum Payload(kg) 垂直使用 Vertical	最高速度 *1 Maximum Speed (mm/s)
無塵環境 Clean Room	滾珠螺桿 Ball screw	GCH5S	100W	54	±0.005	12	2	30	10	100
		GCH8S	200W	82	±0.005	16	5	100	15	300
			400W							

*1: 最高速度 (mm/s) 是以伺服馬達最高轉速 3600RPM 為基準。
The highest speed is based on the maximum servo motor's rpm (3600).
*2: 標準行程內的黑色數字，代表該行程內可使用的最高安全速度。若超過此速度，滑台可能會有嚴重共振產生。
Written here is the standard storke's maximum safe speed. If over this speed, it may casue serious virbration.

	標準行程及最高使用速度 *2 Stroke(mm) & Maximum Speed(mm/s) 代表速度 Speed																												頁數 Page
	行程 Stroke 50	100	150	200	250	300	350	400	450	500	550	600	650	700	750	800	850	900	950	1000	1050	1100	1150	1200	1250	1300	1350		
				100								90	80	70	60	50	43	40	37	33									045
			360							330	320	270	240	210	180	150	130	120	110	100									
			720							660	640	540	480	420	360	300	260	240	220	200									
				100								90	80	70	60	50	43	40	37	33									
			360							330	320	270	240	210	180	150	130	120	110	100									
			720							660	640	540	480	420	360	300	260	240	220	200									
				100									90	80	70	60	50	47	40	37	33								053
			300								292	250	225	200	175	150	125	117	100	92	83								
			600								583	500	450	400	350	300	250	233	200	183	167								
			1200								1167	1000	900	800	700	600	500	467	400	367	333								
				300									292	250		225	200	175	150	133	117	108	100						057
				600									583	500		450	400	350	300	267	233	217	200						
				1200									1167	1000		900	800	700	600	533	467	433	400						
					300										275	250	225	200	175	167	158	142	133						065
					600										550	500	450	400	350	333	317	283	267						
					1200										1100	1000	900	800	700	667	633	567	533						
					1920										1760	1600	1440	1280	1120	1067	1013	907	853						

	標準行程及最高使用速度 *2 Stroke(mm) & Maximum Speed(mm/s) 代表速度 Speed																												頁數 Page
	行程 Stroke 25	100	150	200	250	300	350	400	450	500	525	600	650	700	750	800	850	900	950	1000	1050	1100	1150	1200	1250	1300	1350		
			100																										069
				300																									073

GCH4

螺桿驅動 Ball-Screw-Drive

最大行程 Maximum Stroke	最高速度 Maximum Speed	馬達容量 Motor Output	最大可搬重量 Max Payload
1000mm	720mm/s	50W	25kg

型號表示方式 Ordering Method

GCH4 - L2 - 100 - BC - M05B - C 4 - 0001

本體型號 Model

行程 Stroke

50-1000mm
間隔50 Pitch 50 mm

螺桿導程 Ball Screw Lead

2	2mm
6	6mm
12	12mm

馬達位置 Motor Position

BC	馬達外露 Motor Exposed
BM	馬達下折 Motor Bottom Side
BR	馬達右折 Motor Right Side
BL	馬達左折 Motor Left Side

馬達廠牌、功率 Motor Brand、Power Output

M	三菱 Mitsubishi	05	50W	B
P	松下 Panasonic	10	-	
Y	安川 Yaskawa	20	-	
T	台達 Delta	40	-	

*若無煞車則不表示。
If No Brake,No Description.

原點感應器 Home Sensor

外掛型 Outside	
C	馬達側 Motor Side
D	反馬達側 Opposite Motor Side
無 SENSOR No Sensor	
E	無 SENSOR No Sensor

*選擇行程50時，有以下限制：
When the stroke is 50mm, the sensor installation has the following restrictions:
1. 原點與極限需放置於不同側。
Home sensor and limit sensor has to be installed on the different side of body.
2. 滑座左右兩側皆需安裝感應片。
Both sides of slider need to install the sensor trigger device.

端點極限感應器 Limit Sensor

外掛型 Outside	
3	1只 1 Pc
4	2只 2 Pc
無 SENSOR No Sensor	
5	無 SENSOR No Sensor

特注式樣 Customization Order No.

免費服務專線：大陸 China 400-875-0009 台灣 Taiwan 0800-800-893
Toll-free Number

基本仕樣 Specification

性能	位置重複精度 Repeatability		mm	±0.005		
	螺桿導程 Lead		mm	2	6	12
	最高轉速 Maximum Rotating speed		rpm	3000	3600	3600
	最高速度 Maximum linear speed ※1		mm/s	100	360	720
	最大可搬重量 Maximum Payload	水平使用 Horizontal	kg	25	20	12
		垂直使用 Vertical	kg	8	5	2
	定格推力 Rated Thrust		N	424	141	71
	標準行程 Stroke (increments)		mm	50-1000mm /50 間隔 (50 increments)		
	最大加速度 Maximum acceleration		G	0.3	0.3	0.6
	滾珠螺桿 Ball screw	基本動額定負荷 Basic dynamic load rating Ca	N	2265	2537	1740
		基本靜額定負荷 Basic static load rating Coa	N	4839	4569	3052
	直線滑軌 Linear Guide	動態水平負載 Dynamic horizontal (100km)	N	4835		
		靜態水平負載 Static Horizontal	N	12678		
	固定側軸承 Fixed bearing	基本動額定負荷 Basic dynamic load rating Cr	N	1730		
		靜態容許負荷 Static load rating Cor	N	3800		
部品	AC 伺服馬達容量 AC Servo Motor Output		W	50		
	滾珠螺桿外徑 Ball Screw Ø		mm	Ø10		
	連軸器 Coupling		mm	7X8		
	原點感應器 Home Sensor	外掛 Outside		T74N2(NPN)		

※1 長行程時，會產生螺桿偏擺，需將速度調降（線速度請參閱尺寸圖下方表格）
During in a long stroke, it causes ballscrew deflection, the speed must reduce. (Please refer to the linear velocity from the data sheet below the dimension graph.)

容許負載力距表 Allowable Overhang

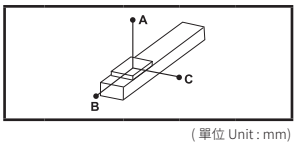

（單位 Unit : mm）

水平安裝 Horizontal Installation		A	B	C
導程 2 Lead	12kg	1000	55	80
	18kg	750	35	50
	25kg	500	23	32
導程 6 Lead	10kg	550	53	70
	15kg	350	32	45
	20kg	250	22	31
導程 12 Lead	8kg	305	59	75
	10kg	240	45	57
	12kg	195	37	47

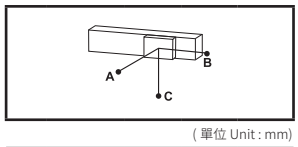

（單位 Unit : mm）

壁掛安裝 Wall Installation		A	B	C
導程 2 Lead	12kg	80	55	1000
	18kg	50	35	750
	25kg	32	23	500
導程 6 Lead	10kg	72	52	550
	15kg	45	32	345
	20kg	31	22	250
導程 12 Lead	8kg	75	59	300
	10kg	58	45	240
	12kg	47	37	190

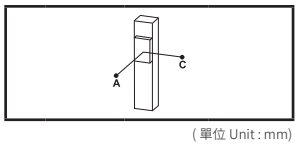

（單位 Unit : mm）

垂直安裝 Vertical Installation		A	C
導程 2 Lead	4kg	200	200
	8kg	100	100
	-	-	-
導程 6 Lead	3kg	200	200
	5kg	120	120
	-	-	-
導程 12 Lead	1.5kg	350	350
	2kg	260	260
	-	-	-

靜額定扭矩 Static Loading Moment

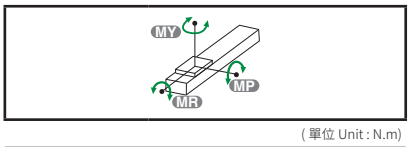

（單位 Unit : N.m）

MY	79
MP	79
MR	116

* 力距表所表示的數據，代表重心。
The torque value in the chart indicate the center of gravity.
* 符合型錄規範的正常使用下，保證壽命為 10000 公里。
Operation life is 10,000km when the product is using under the specified conditions.
* 倒吊使用無法套用標準規範，如有需求請洽詢我司業務。
Data information is not for ceiling-mount inverse use.
Contact us for the details if you want to apply ceiling-mount inverse usage.

GCH4

螺桿驅動 Ball-Screw-Drive

BC 馬達外露 Motor Exposed

2D CAD 3D CAD

● CAD圖面可至www.toyorobot.com下載 ●
Please do wnload the CAD file from TOYO's website : www.toyorobot.com

單位 Unit : mm

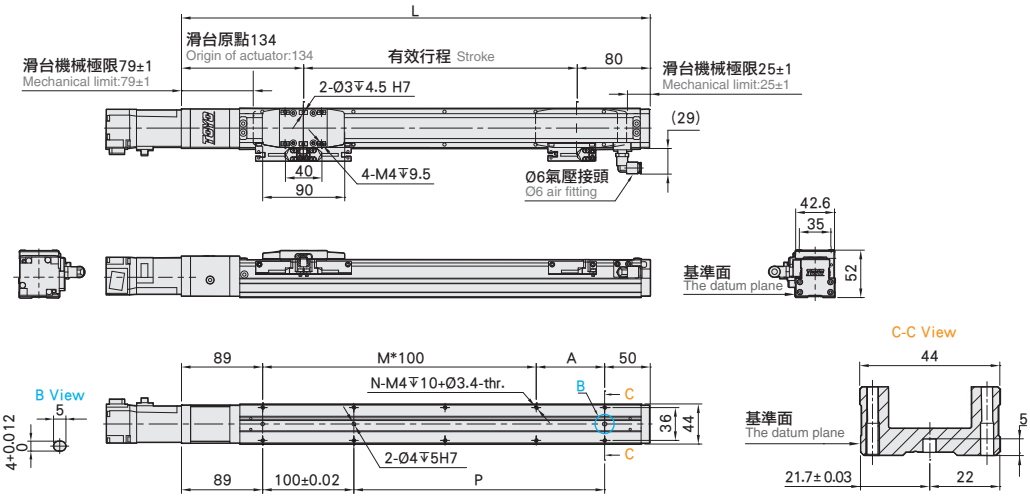

有效行程 Stroke		50※2	100	150	200	250	300	350	400	450	500	550	600	650	700	750	800	850	900	950	1000
極限行程 Limit Stroke (±1)		70	120	170	220	270	320	370	420	470	520	570	620	670	720	770	820	870	920	970	1020
L		264	314	364	414	464	514	564	614	664	714	764	814	864	914	964	1014	1064	1114	1164	1214
A		25	75	25	75	25	75	25	75	25	75	25	75	25	75	25	75	25	75	25	75
M		1	1	2	2	3	3	4	4	5	5	6	6	7	7	8	8	9	9	10	10
N		6	6	8	8	10	10	12	12	14	14	16	16	18	18	20	20	22	22	24	24
P		25	75	125	175	225	275	325	375	425	475	525	575	625	675	725	775	825	875	925	975
KG		1.23	1.41	1.59	1.77	1.95	2.13	2.31	2.49	2.67	2.85	3.03	3.21	3.29	3.57	3.75	3.93	4.11	4.29	4.47	4.65
線速度 Linear Speed mm/s	導程 Lead 2	100											90	80	70	60	50	43	40	37	33
	導程 Lead 6	360									330	320	270	240	210	180	150	130	120	110	100
	導程 Lead 12	720									660	640	540	480	420	360	300	260	240	220	200

※2 行程 50 時，因本體上鎖式固定孔會被滑座遮住，僅能使用 4 支螺絲固定，建議客戶本體使用下鎖式固定孔鎖附。When the stroke is 50mm, if fixing the body from the top to the bottom, the fixing hole will be blocked by slider and only can be uses 4 screws to fix;as a result, suggest that fixing actuator body from the bottom to the top.
*若光電選用 D4 時 (原點 SENSOR 置於抱持端時) 負壓接頭安裝於對側。When sensor select is D4(Origin sensor is placed at Holder end), vaccum pressure connector isinstalled on opposite side.

BM 馬達下折 Motor Bottom Side

2D CAD 3D CAD

● CAD圖面可至www.toyorobot.com下載 ●
Please do wnload the CAD file from TOYO's website : www.toyorobot.com

單位 Unit : mm

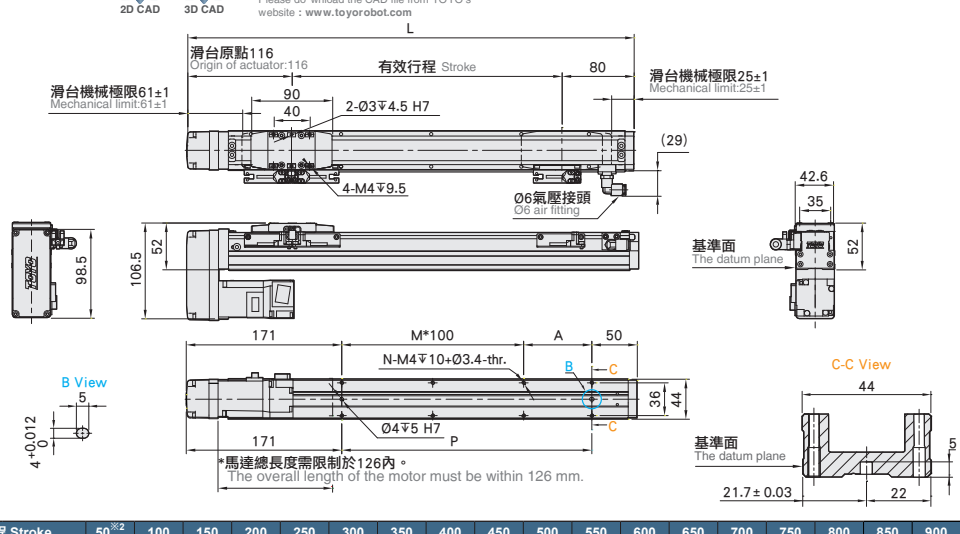

有效行程 Stroke		50※2	100	150	200	250	300	350	400	450	500	550	600	650	700	750	800	850	900	950	1000
極限行程 Limit Stroke (±1)		70	120	170	220	270	320	370	420	470	520	570	620	670	720	770	820	870	920	970	1020
L		246	296	346	396	446	496	546	596	646	696	746	796	846	896	946	996	1046	1096	1146	1196
A		25	75	25	75	25	75	25	75	25	75	25	75	25	75	25	75	25	75	25	75
M		0	0	1	1	2	2	3	3	4	4	5	5	6	6	7	7	8	8	9	9
N		4	4	6	6	8	8	10	10	12	12	14	14	16	16	18	18	20	20	22	22
P		25	75	125	175	225	275	325	375	425	475	525	575	625	675	725	775	825	875	925	975
KG		1.34	1.52	1.7	1.88	2.06	2.24	2.42	2.6	2.78	2.96	3.14	3.32	3.5	3.68	3.86	4.04	4.22	4.4	4.58	4.76
線速度 Linear Speed mm/s	導程 Lead 2	100											90	80	70	60	50	43	40	37	33
	導程 Lead 6	360									330	320	270	240	210	180	150	130	120	110	100
	導程 Lead 12	720									660	640	540	480	420	360	300	260	240	220	200

※1 馬達下時，若選用煞車馬達，或是超出馬達總長度限制時，無法套用標準 PIN 孔，如有需求，請洽我司業務。When motor with brake assembled on lower side, or the total lenGCH over than spec limit, it may not use standard pinhole. Please contact our sales department if you need more information & requirement.
※2 行程 50 時，因本體上鎖式固定孔會被滑座遮住，僅能使用 4 支螺絲固定，建議客戶本體使用下鎖式固定孔鎖附。When the stroke is 50mm, if fixing the body from the top to the bottom, the fixing hole will be blocked by slider and only can be uses 4 screws to fix;as a result, suggest that fixing actuator body from the bottom to the top.
*若光電選用 D4 時 (原點 SENSOR 置於抱持端時) 負壓接頭安裝於對側。When sensor select is D4(Origin sensor is placed at Holder end), vaccum pressure connector isinstalled on opposite side.

免費服務專線：大陸 Toll-free Number China 400-875-0009 台灣 Taiwan 0800-800-893

BL 馬達右折 Motor Right Side

2D CAD 3D CAD

• CAD圖面可至www.toyorobot.com下載 •

Please do wnload the CAD file from TOYO's website : www.toyorobot.com

單位 Unit : mm

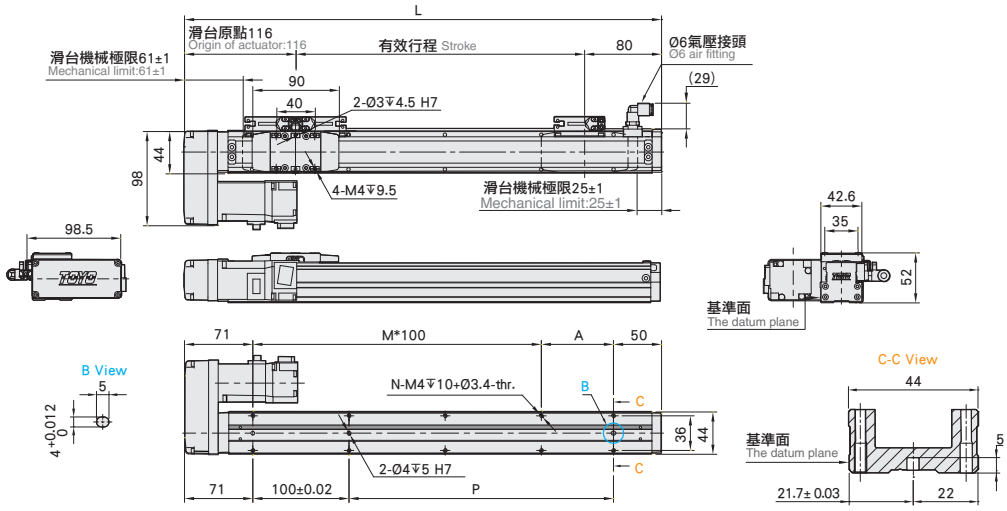

有效行程 Stroke		50※2	100	150	200	250	300	350	400	450	500	550	600	650	700	750	800	850	900	950	1000
極限行程 Limit Stroke (±1)		70	120	170	220	270	320	370	420	470	520	570	620	670	720	770	820	870	920	970	1020
L		246	296	346	396	446	496	546	596	646	696	746	796	846	896	946	996	1046	1096	1146	1196
A		25	75	25	75	25	75	25	75	25	75	25	75	25	75	25	75	25	75	25	75
M		1	1	2	2	3	3	4	4	5	5	6	6	7	7	8	8	9	9	10	10
N		6	6	8	8	10	10	12	12	14	14	16	16	18	18	20	20	22	22	24	24
P		25	75	125	175	225	275	325	375	425	475	525	575	625	675	725	775	825	875	925	975
KG		1.34	1.52	1.7	1.88	2.06	2.24	2.42	2.6	2.78	2.96	3.14	3.32	3.5	3.68	3.86	4.04	4.22	4.4	4.58	4.76
線速度 Linear Speed mm/s	導程 Lead 2	100											90	80	70	60	50	43	40	37	33
	導程 Lead 6	360									330	320	270	240	210	180	150	130	120	110	100
	導程 Lead 12	720									660	640	540	480	420	360	300	260	240	220	200

※2 行程 50 時，因本體上鎖式固定孔會被滑座遮住，僅能使用 4 支螺絲固定，建議客戶本體使用下鎖式固定孔鎖附。When the stroke is 50mm, if fixing the body from the top to the bottom, the fixing hole will be blocked by slider and only can be uses 4 screws to fix;as a result, suggest that fixing actuator body from the bottom to the top.

* 若光電選用 D4 時 (原點 SENSOR 置於抱持端時) 負壓接頭安裝於對側。When sensor select is D4(Origin sensor is placed at Holder end), vaccum pressure connector isinstalled on opposite side.

BR 馬達左折 Motor Left Side

2D CAD 3D CAD

• CAD圖面可至www.toyorobot.com下載 •

Please do wnload the CAD file from TOYO's website : www.toyorobot.com

單位 Unit : mm

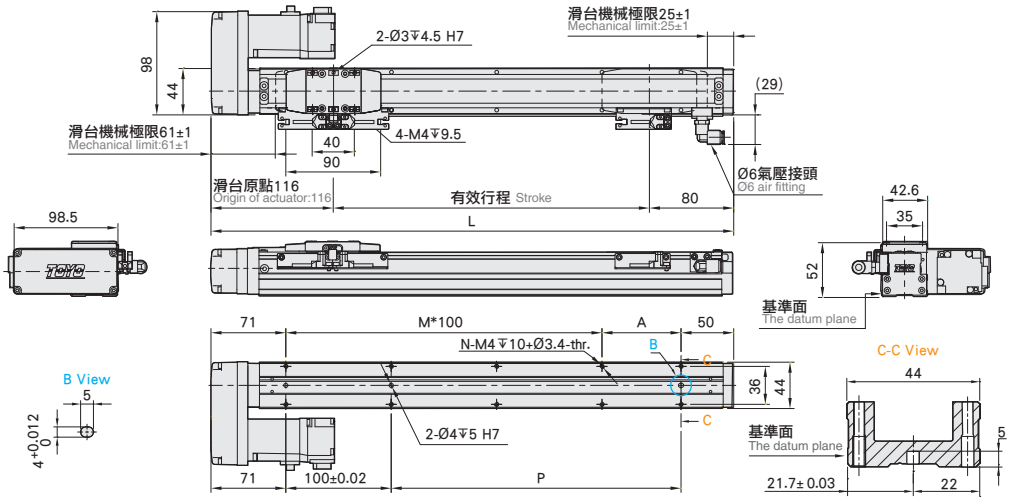

有效行程 Stroke		50※2	100	150	200	250	300	350	400	450	500	550	600	650	700	750	800	850	900	950	1000
極限行程 Limit Stroke (±1)		70	120	170	220	270	320	370	420	470	520	570	620	670	720	770	820	870	920	970	1020
L		246	296	346	396	446	496	546	596	646	696	746	796	846	896	946	996	1046	1096	1146	1196
A		25	75	25	75	25	75	25	75	25	75	25	75	25	75	25	75	25	75	25	75
M		1	1	2	2	3	3	4	4	5	5	6	6	7	7	8	8	9	9	10	10
N		6	6	8	8	10	10	12	12	14	14	16	16	18	18	20	20	22	22	24	24
P		25	75	125	175	225	275	325	375	425	475	525	575	625	675	725	775	825	875	925	975
KG		1.34	1.52	1.7	1.88	2.06	2.24	2.42	2.6	2.78	2.96	3.14	3.32	3.5	3.68	3.86	4.04	4.22	4.4	4.58	4.76
線速度 Linear Speed mm/s	導程 Lead 2	100											90	80	70	60	50	43	40	37	33
	導程 Lead 6	360									330	320	270	240	210	180	150	130	120	110	100
	導程 Lead 12	720									660	640	540	480	420	360	300	260	240	220	200

※2 行程 50 時，因本體上鎖式固定孔會被滑座遮住，僅能使用 4 支螺絲固定，建議客戶本體使用下鎖式固定孔鎖附。When the stroke is 50mm, if fixing the body from the top to the bottom, the fixing hole will be blocked by slider and only can be uses 4 screws to fix;as a result, suggest that fixing actuator body from the bottom to the top.

* 若光電選用 D4 時 (原點 SENSOR 置於抱持端時) 負壓接頭安裝於對側。When sensor select is D4(Origin sensor is placed at Holder end), vaccum pressure connector isinstalled on opposite side.

GCH4

螺桿驅動 Ball-Screw-Drive

最大行程 Maximum Stroke	最高速度 Maximum Speed	馬達容量 Motor Output	最大可搬重量 Max Payload
1000mm	720mm/s	100W	25kg

型號表示方式 Ordering Method

GCH4 - L2 - 100 - BC - M10B - C 4 - 0001

本體型號 Model

行程 Stroke

50-1000mm
間隔50 Pitch 50 mm

螺桿導程 Ball Screw Lead

2	2mm
6	6mm
12	12mm

馬達位置 Motor Position

BC	馬達外露 Motor Exposed
BM	馬達下折 Motor Bottom Side
BR	馬達右折 Motor Right Side
BL	馬達左折 Motor Left Side

馬達廠牌、功率 Motor Brand、Power Output

M	三菱 Mitsubishi	05	-	B
P	松下 Panasonic	10	100W	
Y	安川 Yaskawa	20	-	
T	台達 Delta	40	-	

*若無煞車則不表示。
If No Brake,No Description.

原點感應器 Home Sensor

外掛型 Outside	
C	馬達側 Motor Side
D	反馬達側 Opposite Motor Side
無 SENSOR No Sensor	
E	無 SENSOR No Sensor

*選擇行程50時，有以下限制：
When the stroke is 50mm, the sensor installation has the following restrictions:
1. 原點與極限需放置於不同側。
Home sensor and limit sensor has to be installed on the different side of body.
2. 滑座左右兩側皆需安裝感應片。
Both sides of slider need to install the sensor trigger device.

端點極限感應器 Limit Sensor

外掛型 Outside	
3	1只 1 Pc
4	2只 2 Pc
無 SENSOR No Sensor	
5	無 SENSOR No Sensor

特注式樣 Customization Order No.

免費服務專線：大陸 China 400-875-0009 台灣 Taiwan 0800-800-893
Toll-free Number

基本仕樣 Specification

性能	位置重複精度 Repeatability		mm	±0.005		
	螺桿導程 Lead		mm	2	6	12
	最高轉速 Maximum Rotating speed		rpm	3000	3600	3600
	最高速度 Maximum linear speed ※1		mm/s	100	360	720
	最大可搬重量 Maximum Payload	水平使用 Horizontal	kg	25	20	20
		垂直使用 Vertical	kg	8	8	3.5
		垂直使用 Vertical (搭配回生電阻)	kg	8	15	8
	定格推力 Rated Thrust		N	854	285	142
	標準行程 Stroke (increments)		mm	50-1000mm /50 間隔 (50 increments)		
	最大加速度 Maximum acceleration		G	0.3	0.3	0.6
	滾珠螺桿 Ball screw	基本動額定負荷 Basic dynamic load rating Ca	N	2265	2537	1740
		基本靜額定負荷 Basic static load rating Coa	N	4839	4569	3052
	直線滑軌 Linear Guide	動態水平負載 Dynamic horizontal (100km)	N	4835		
		靜態水平負載 Static Horizontal	N	12678		
	固定側軸承 Fixed bearing	基本動額定負荷 Basic dynamic load rating Cr	N	1730		
		靜態容許負荷 Static load rating Cor	N	3800		
部品	AC 伺服馬達容量 AC Servo Motor Output		W	100		
	滾珠螺桿外徑 Ball Screw Ø		mm	Ø10		
	連軸器 Coupling		mm	7X8		
	原點感應器 Home Sensor	外掛 Outside		T74N2(NPN)		

※1 長行程時，會產生螺桿偏擺，需將速度調降 (線速度請參閱尺寸圖下方表格)
During in a long stroke, it causes ballscrew deflection, the speed must reduce. (Please refer to the linear velocity from the data sheet below the dimension graph.)

容許負載力距表 Allowable Overhang

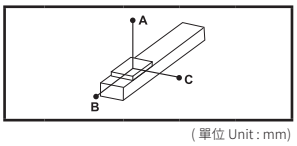

(單位 Unit : mm)

水平安裝 Horizontal Installation		A	B	C
導程 2 Lead	12kg	1000	55	80
	18kg	750	35	50
	25kg	500	23	32
導程 6 Lead	10kg	550	53	70
	15kg	350	32	45
	20kg	250	22	31
導程 12 Lead	8kg	305	59	75
	10kg	240	45	57
	12kg	195	37	47

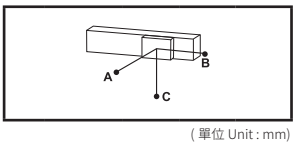

(單位 Unit : mm)

壁掛安裝 Wall Installation		A	B	C
導程 2 Lead	12kg	80	55	1000
	18kg	50	35	750
	25kg	32	23	500
導程 6 Lead	10kg	72	52	550
	15kg	45	32	345
	20kg	31	22	250
導程 12 Lead	8kg	75	59	300
	10kg	58	45	240
	12kg	47	37	190

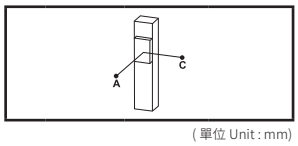

(單位 Unit : mm)

垂直安裝 Vertical Installation		A	C
導程 2 Lead	4kg	195	195
	8kg	100	100
	-	-	-
導程 6 Lead	4kg	150	150
	8kg	75	75
	-	-	-
導程 12 Lead	2kg	260	260
	3.5kg	150	150
	-	-	-

靜額定扭矩 Static Loading Moment

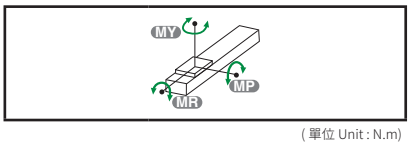

(單位 Unit : N.m)

MY	79
MP	79
MR	116

* 力距表所表示的數據，代表重心。
The torque value in the chart indicate the center of gravity.
* 符合型錄規範的正常使用下，保證壽命為 10000 公里。
Operation life is 10,000km when the product is using under the specified conditions.
* 倒吊使用無法套用標準規範，如有需求請洽詢我司業務。
Data information is not for ceiling-mount inverse use.
Contact us for the details if you want to apply ceiling-mount inverse usage.

GCH4

螺桿驅動 Ball-Screw-Drive

BC 馬達外露 Motor Exposed

2D CAD 3D CAD

● CAD圖面可至www.toyorobot.com下載 ●
Please do wnload the CAD file from TOYO's website : www.toyorobot.com

單位 Unit : mm

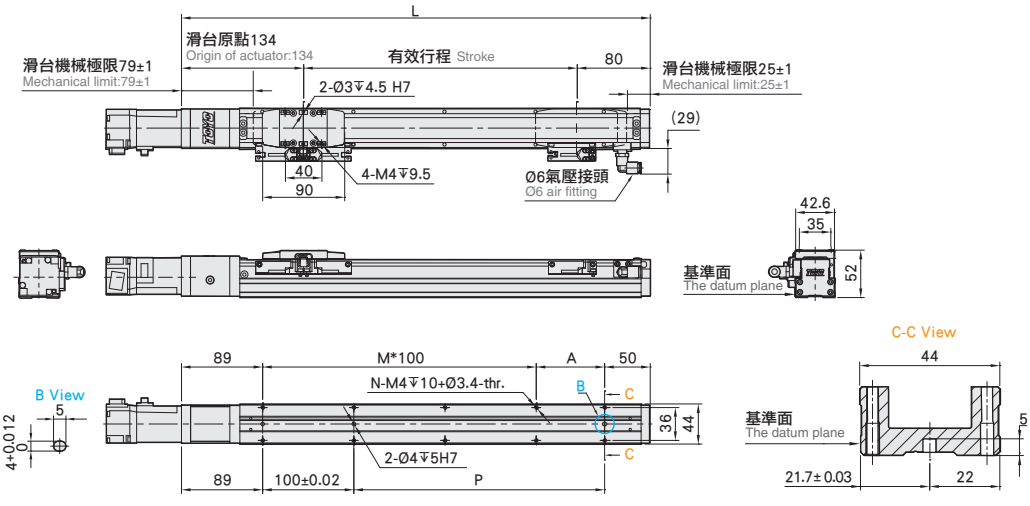

有效行程 Stroke		50※2	100	150	200	250	300	350	400	450	500	550	600	650	700	750	800	850	900	950	1000
極限行程 Limit Stroke (±1)		70	120	170	220	270	320	370	420	470	520	570	620	670	720	770	820	870	920	970	1020
L		264	314	364	414	464	514	564	614	664	714	764	814	864	914	964	1014	1064	1114	1164	1214
A		25	75	25	75	25	75	25	75	25	75	25	75	25	75	25	75	25	75	25	75
M		1	1	2	2	3	3	4	4	5	5	6	6	7	7	8	8	9	9	10	10
N		6	6	8	8	10	10	12	12	14	14	16	16	18	18	20	20	22	22	24	24
P		25	75	125	175	225	275	325	375	425	475	525	575	625	675	725	775	825	875	925	975
KG		1.23	1.41	1.59	1.77	1.95	2.13	2.31	2.49	2.67	2.85	3.03	3.21	3.29	3.57	3.75	3.93	4.11	4.29	4.47	4.65
線速度 Linear Speed mm/s	導程 Lead 2	100											90	80	70	60	50	43	40	37	33
	導程 Lead 6	360									330	320	270	240	210	180	150	130	120	110	100
	導程 Lead 12	720									660	640	540	480	420	360	300	260	240	220	200

※2 行程 50 時，因本體上鎖式固定孔會被滑座遮住，僅能使用 4 支螺絲固定，建議客戶本體使用下鎖式固定孔鎖附。When the stroke is 50mm, if fixing the body from the top to the bottom, the fixing hole will be blocked by slider and only can be uses 4 screws to fix;as a result, suggest that fixing actuator body from the bottom to the top.
*若光電選用 D4 時 (原點 SENSOR 置於抱持端時) 負壓接頭安裝於對側。When sensor select is D4(Origin sensor is placed at Holder end), vaccum pressure connector isinstalled on opposite side.

BM 馬達下折 Motor Bottom Side

2D CAD 3D CAD

● CAD圖面可至www.toyorobot.com下載 ●
Please do wnload the CAD file from TOYO's website : www.toyorobot.com

單位 Unit : mm

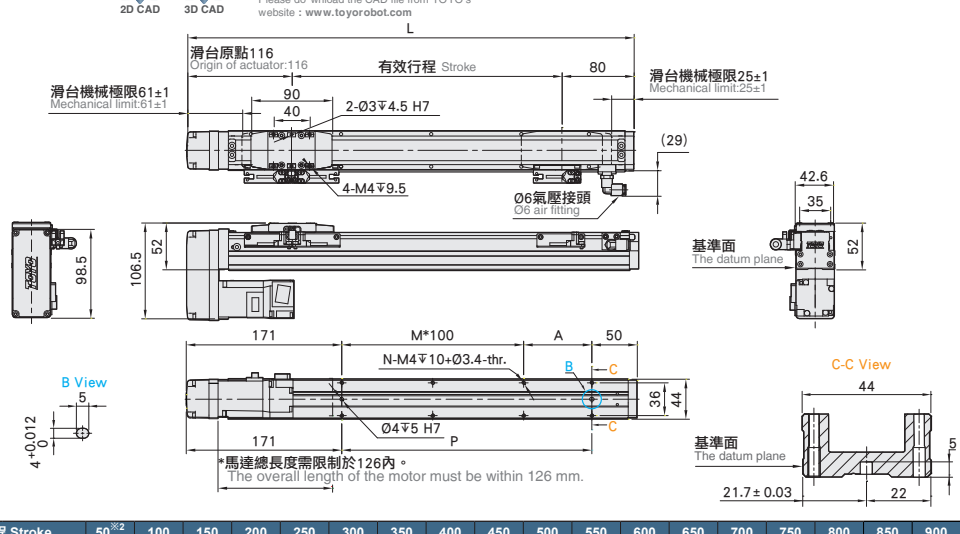

有效行程 Stroke		50※2	100	150	200	250	300	350	400	450	500	550	600	650	700	750	800	850	900	950	1000
極限行程 Limit Stroke (±1)		70	120	170	220	270	320	370	420	470	520	570	620	670	720	770	820	870	920	970	1020
L		246	296	346	396	446	496	546	596	646	696	746	796	846	896	946	996	1046	1096	1146	1196
A		25	75	25	75	25	75	25	75	25	75	25	75	25	75	25	75	25	75	25	75
M		0	0	1	1	2	2	3	3	4	4	5	5	6	6	7	7	8	8	9	9
N		4	4	6	6	8	8	10	10	12	12	14	14	16	16	18	18	20	20	22	22
P		25	75	125	175	225	275	325	375	425	475	525	575	625	675	725	775	825	875	925	975
KG		1.34	1.52	1.7	1.88	2.06	2.24	2.42	2.6	2.78	2.96	3.14	3.32	3.5	3.68	3.86	4.04	4.22	4.4	4.58	4.76
線速度 Linear Speed mm/s	導程 Lead 2	100											90	80	70	60	50	43	40	37	33
	導程 Lead 6	360									330	320	270	240	210	180	150	130	120	110	100
	導程 Lead 12	720									660	640	540	480	420	360	300	260	240	220	200

※1 馬達下時，若選用煞車馬達，或是超出馬達總長度限制時，無法套用標準 PIN 孔，如有需求，請洽我司業務。When motor with brake assembled on lower side, or the total lenGCH over than spec limit, it may not use standard pinhole. Please contact our sales department if you need more information & requirement.
※2 行程 50 時，因本體上鎖式固定孔會被滑座遮住，僅能使用 4 支螺絲固定，建議客戶本體使用下鎖式固定孔鎖附。When the stroke is 50mm, if fixing the body from the top to the bottom, the fixing hole will be blocked by slider and only can be uses 4 screws to fix;as a result, suggest that fixing actuator body from the bottom to the top.
*若光電選用 D4 時 (原點 SENSOR 置於抱持端時) 負壓接頭安裝於對側。When sensor select is D4(Origin sensor is placed at Holder end), vaccum pressure connector isinstalled on opposite side.

免費服務專線：大陸 China 400-875-0009 台灣 Taiwan 0800-800-893
Toll-free Number

BL 馬達右折 Motor Right Side

2D CAD 3D CAD

• CAD圖面可至www.toyorobot.com下載 •
Please do wnload the CAD file from TOYO's website：www.toyorobot.com

單位 Unit ：mm

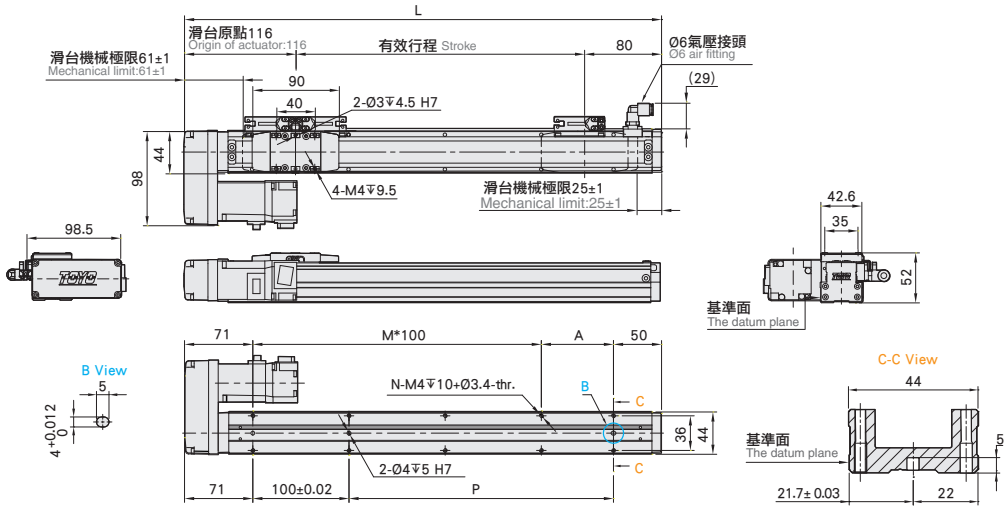

有效行程 Stroke		50※2	100	150	200	250	300	350	400	450	500	550	600	650	700	750	800	850	900	950	1000
極限行程 Limit Stroke (±1)		70	120	170	220	270	320	370	420	470	520	570	620	670	720	770	820	870	920	970	1020
L		246	296	346	396	446	496	546	596	646	696	746	796	846	896	946	996	1046	1096	1146	1196
A		25	75	25	75	25	75	25	75	25	75	25	75	25	75	25	75	25	75	25	75
M		1	1	2	2	3	3	4	4	5	5	6	6	7	7	8	8	9	9	10	10
N		6	6	8	8	10	10	12	12	14	14	16	16	18	18	20	20	22	22	24	24
P		25	75	125	175	225	275	325	375	425	475	525	575	625	675	725	775	825	875	925	975
KG		1.34	1.52	1.7	1.88	2.06	2.24	2.42	2.6	2.78	2.96	3.14	3.32	3.5	3.68	3.86	4.04	4.22	4.4	4.58	4.76
線速度 Linear Speed mm/s	導程 Lead 2	100											90	80	70	60	50	43	40	37	33
	導程 Lead 6	360									330	320	270	240	210	180	150	130	120	110	100
	導程 Lead 12	720									660	640	540	480	420	360	300	260	240	220	200

※2 行程 50 時，因本體上鎖式固定孔會被滑座遮住，僅能使用 4 支螺絲固定，建議客戶本體使用下鎖式固定孔鎖附。When the stroke is 50mm, if fixing the body from the top to the bottom, the fixing hole will be blocked by slider and only can be uses 4 screws to fix;as a result, suggest that fixing actuator body from the bottom to the top.
* 若光電選用 D4 時 (原點 SENSOR 置於抱持端時) 負壓接頭安裝於對側。When sensor select is D4(Origin sensor is placed at Holder end), vaccum pressure connector isinstalled on opposite side.

BR 馬達左折 Motor Left Side

2D CAD 3D CAD

• CAD圖面可至www.toyorobot.com下載 •
Please do wnload the CAD file from TOYO's website：www.toyorobot.com

單位 Unit ：mm

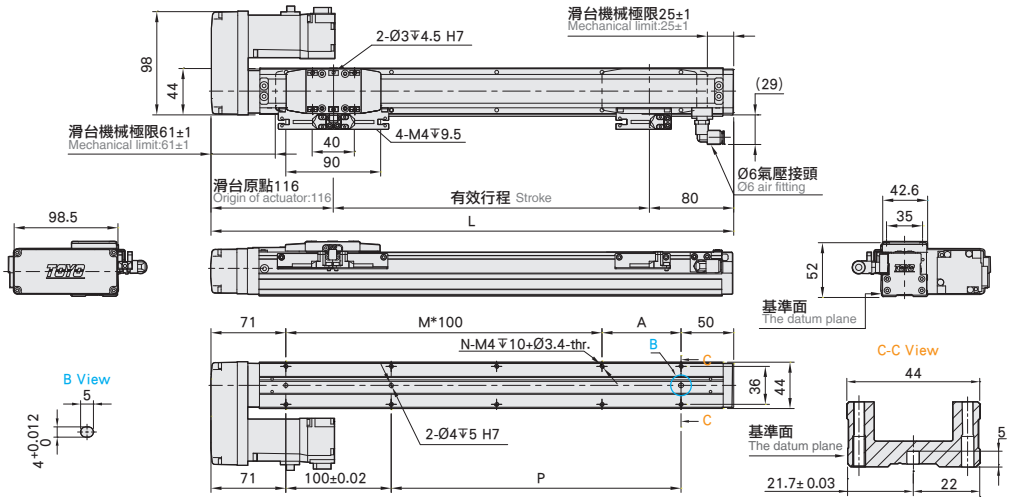

有效行程 Stroke		50※2	100	150	200	250	300	350	400	450	500	550	600	650	700	750	800	850	900	950	1000
極限行程 Limit Stroke (±1)		70	120	170	220	270	320	370	420	470	520	570	620	670	720	770	820	870	920	970	1020
L		246	296	346	396	446	496	546	596	646	696	746	796	846	896	946	996	1046	1096	1146	1196
A		25	75	25	75	25	75	25	75	25	75	25	75	25	75	25	75	25	75	25	75
M		1	1	2	2	3	3	4	4	5	5	6	6	7	7	8	8	9	9	10	10
N		6	6	8	8	10	10	12	12	14	14	16	16	18	18	20	20	22	22	24	24
P		25	75	125	175	225	275	325	375	425	475	525	575	625	675	725	775	825	875	925	975
KG		1.34	1.52	1.7	1.88	2.06	2.24	2.42	2.6	2.78	2.96	3.14	3.32	3.5	3.68	3.86	4.04	4.22	4.4	4.58	4.76
線速度 Linear Speed mm/s	導程 Lead 2	100											90	80	70	60	50	43	40	37	33
	導程 Lead 6	360									330	320	270	240	210	180	150	130	120	110	100
	導程 Lead 12	720									660	640	540	480	420	360	300	260	240	220	200

※2 行程 50 時，因本體上鎖式固定孔會被滑座遮住，僅能使用 4 支螺絲固定，建議客戶本體使用下鎖式固定孔鎖附。When the stroke is 50mm, if fixing the body from the top to the bottom, the fixing hole will be blocked by slider and only can be uses 4 screws to fix;as a result, suggest that fixing actuator body from the bottom to the top.
* 若光電選用 D4 時 (原點 SENSOR 置於抱持端時) 負壓接頭安裝於對側。When sensor select is D4(Origin sensor is placed at Holder end), vaccum pressure connector isinstalled on opposite side.

GCH5

螺桿驅動
Ball-Screw-Drive

最大行程 Maximum Stroke	最高速度 Maximum Speed	馬達容量 Motor Output	最大可搬重量 Max Payload
1050mm	1200mm/s	100W	40kg

型號表示方式 Ordering Method

GCH5 - L 5 - 100 - BC - M10B - C 4 - 0001

本體型號 Model

行程 Stroke

轉造級 Rolled Ballscrews
50-1050mm
研磨級 Ground Ballscrews
50-300mm

*間隔50 Pitch 50 mm

螺桿等級 Ball Screw Accuracy Grade

L	轉造級 Rolled Ballscrews
C	研磨級 Ground Ballscrews

*選用C研磨級螺桿,有行程限制,詳見基本仕樣
C precision-level ground ball screws are not available in all stroke lengths, please consult the model datasheet.

螺桿導程 Ball Screw Lead

2	2mm
5	5mm
10	10mm
20	20mm

馬達位置 Motor Position

BC	馬達外露 Motor Exposed
BM	馬達下折 Motor Bottom Side
BR	馬達右折 Motor Right Side
BL	馬達左折 Motor Left Side

馬達廠牌、功率 Motor Brand、Power Output

M	三菱 Mitsubishi	05	-	B
P	松下 Panasonic	10	100W	
Y	安川 Yaskawa	20	-	
T	台達 Delta	40	-	

*若無煞車則不表示。
If No Brake,No Description.

原點感應器 Home Sensor

外掛型 Outside	
C	馬達側 Motor Side
D	反馬達側 Opposite Motor Side
無 SENSOR No Sensor	
E	無 SENSOR No Sensor

*選擇行程50時,有以下限制:
When the stroke is 50mm, the sensor installation has the following restrictions:
1. 原點與極限需放置於不同側。
Home sensor and limit sensor has to be installed on the different side of body.
2. 滑座左右兩側皆需安裝感應片。
Both sides of slider need to install the sensor trigger device.

端點極限感應器 Limit Sensor

外掛型 Outside	
3	1只 1 Pc
4	2只 2 Pc
無 SENSOR No Sensor	
5	無 SENSOR No Sensor

特注式樣 Customization Order No.

免費服務專線：大陸 China 400-875-0009 台灣 Taiwan 0800-800-893
Toll-free Number

基本仕樣 Specification

性能	螺桿等級代號 Ballscrew Accuracy Grade Code		L	C
	螺桿等級 Ballscrew Accuracy Grade		C7 轉造 C7 Rolled Ballscrew	C5 研磨 C5 Ground Ballscrew
	位置重複精度 Repeatability	mm	±0.005	±0.003
	標準行程 Stroke (increments)	mm	50-1050mm /50 間隔 (50 increments)	50-300mm /50 間隔 (50 increments)

性能	螺桿導程 Lead		mm	2	5	10	20
	最高轉速 Maximum Rotating speed		rpm	3000	3600	3600	3600
	最高速度 Maximum linear speed ※1		mm/s	100	300	600	1200
	最大可搬重量 Maximum Payload	水平使用 Horizontal	kg	30	40	24	12
		垂直使用 Vertical	kg	10	10	5	2.5
		垂直使用 Vertical (搭配回生電阻)	kg	10	12	6	3
	定格推力 Rated Thrust		N	854	341	170	85
	最大加速度 Maximum acceleration		G	0.3	0.3	0.3	0.6
	滾珠螺桿 Ball screw	基本動額定負荷 Basic dynamic load rating Ca	N	2411	4829	4680	11284
		基本靜額定負荷 Basic static load rating Coa	N	5779	7836	7649	20410
	直線滑軌 Linear Guide	動態水平負載 Dynamic horizontal (100km)	N	5904			
		靜態水平負載 Static Horizontal	N	16904			
	固定側軸承 Fixed bearing	基本動額定負荷 Basic dynamic load rating Cr	N	1730			
		靜態容許負荷 Static load rating Cor	N	3800			
部品	AC 伺服馬達容量 AC Servo Motor Output		W	100			
	滾珠螺桿外徑 Ball Screw Ø		mm	Ø12			
	連軸器 Coupling		mm	7X8			
	原點感應器 Home Sensor	外掛 Outside		T74N2(NPN)			

※1 長行程時，會產生螺桿偏擺，需將速度調降 (線速度請參閱尺寸圖下方表格)
During in a long stroke, it causes ballscrew deflection, the speed must reduce. (Please refer to the linear velocity from the data sheet below the dimension graph.)

容許負載力距表 Allowable Overhang

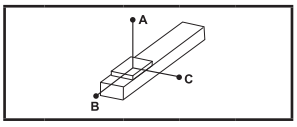

(單位 Unit : mm)

水平安裝 Horizontal Installation		A	B	C
導程 2 Lead	10kg	900	100	135
	20kg	700	45	60
	30kg	550	25	35
導程 5 Lead	10kg	650	75	100
	20kg	440	32	45
	30kg	270	19	25
導程 10 Lead	5kg	600	145	185
	10kg	370	70	85
	15kg	250	42	52
導程 20 Lead	5kg	320	120	130
	8kg	220	70	80
	10kg	175	55	60

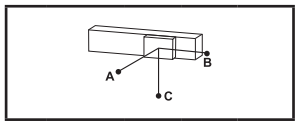

(單位 Unit : mm)

壁掛安裝 Wall Installation		A	B	C
導程 2 Lead	10kg	135	100	900
	20kg	60	45	700
	30kg	37	27	550
導程 5 Lead	10kg	100	75	650
	20kg	45	32	420
	30kg	25	19	260
導程 10 Lead	5kg	180	145	600
	10kg	85	68	370
	15kg	52	42	250
導程 20 Lead	5kg	130	120	320
	8kg	75	70	220
	10kg	60	55	170

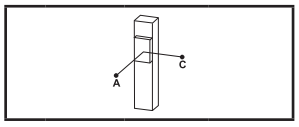

(單位 Unit : mm)

垂直安裝 Vertical Installation		A	C
導程 2 Lead	6kg	180	180
	8kg	135	135
	10kg	110	110
導程 5 Lead	6kg	145	145
	8kg	110	110
	10kg	90	90
導程 10 Lead	1kg	800	800
	3kg	260	260
	5kg	155	155
導程 20 Lead	1kg	600	600
	2kg	300	300
	2.5kg	250	250

靜額定扭矩 Static Loading Moment

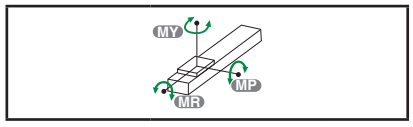

(單位 Unit : N.m)

MY	103
MP	103
MR	144

* 力距表所表示的數據，代表重心。
The torque value in the chart indicate the center of gravity.
* 符合型錄規範的正常使用下，保證壽命為 10000 公里。
Operation life is 10,000km when the product is using under the specified conditions.
* 倒吊使用無法套用標準規範，如有需求請洽詢我司業務。
Data information is not for ceiling-mount inverse use.
Contact us for the details if you want to apply ceiling-mount inverse usage.

GCH5

螺桿驅動 Ball-Screw-Drive

BC 馬達外露 Motor Exposed

2D CAD 3D CAD

● CAD圖面可至www.toyorobot.com下載 ●
Please do wnload the CAD file from TOYO's website : www.toyorobot.com

單位 Unit : mm

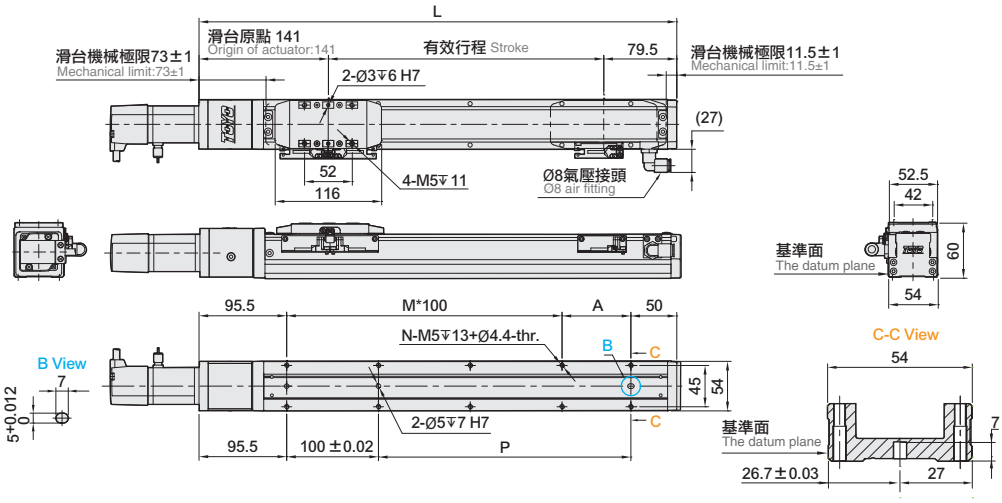

有效行程 Stroke		50※2	100	150	200	250	300	350	400	450	500	550	600	650	700	750	800	850	900	950	1000	1050
極限行程 Limit Stroke (±1)		70	120	170	220	270	320	370	420	470	520	570	620	670	720	770	820	870	920	970	1020	1070
L		270.5	320.5	370.5	420.5	470.5	520.5	570.5	620.5	670.5	720.5	770.5	820.5	870.5	920.5	970.5	1020.5	1070.5	1120.5	1170.5	1220.5	1270.5
A		25	75	25	75	25	75	25	75	25	75	25	75	25	75	25	75	25	75	25	75	25
M		1	1	2	2	3	3	4	4	5	5	6	6	7	7	8	8	9	9	10	10	11
N		6	6	8	8	10	10	12	12	14	14	16	16	18	18	20	20	22	22	24	24	26
P		25	75	125	175	225	275	325	375	425	475	525	575	625	675	725	775	825	875	925	975	1025
KG		1.95	2.09	2.22	2.41	2.69	2.8	2.82	3.05	3.16	3.25	3.45	3.58	3.74	3.88	4.01	4.39	4.77	5.15	5.53	5.91	6.29
線速度 Linear Speed mm/s	導程 Lead 2	100												90	80	70	60	50	47	40	37	33
	導程 Lead 5	300										292	250	225	200	175	150	125	117	100	92	83
	導程 Lead 10	600										583	500	450	400	350	300	250	233	200	183	167
	導程 Lead 20	1200										1167	1000	900	800	700	600	500	467	400	367	333

※2 行程 50 時，因本體上鎖式固定孔會被滑座遮住，僅能使用 4 支螺絲固定，建議客戶本體使用下鎖式固定孔鎖附。When the stroke is 50mm, if fixing the body from the top to the bottom, the fixing hole will be blocked by slider and only can be uses 4 screws to fix;as a result, suggest that fixing actuator body from the bottom to the top.
* 若光電選用 D4 時 (原點 SENSOR 置於抱持端時) 負壓接頭安裝於對側。When sensor select is D4(Origin sensor is placed at Holder end), vaccum pressure connector isinstalled on opposite side.

BM 馬達下折 Motor Bottom Side

2D CAD 3D CAD

● CAD圖面可至www.toyorobot.com下載 ●
Please do wnload the CAD file from TOYO's website : www.toyorobot.com

單位 Unit : mm

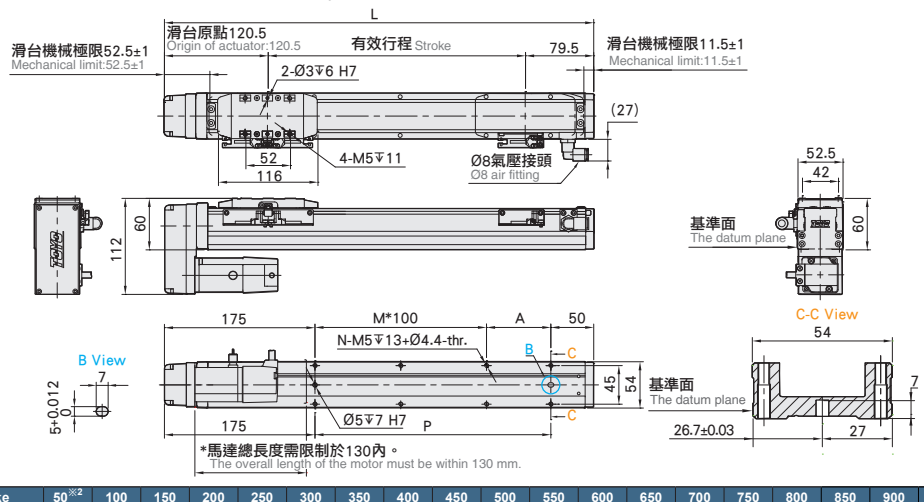

有效行程 Stroke		50※2	100	150	200	250	300	350	400	450	500	550	600	650	700	750	800	850	900	950	1000	1050
極限行程 Limit Stroke (±1)		70	120	170	220	270	320	370	420	470	520	570	620	670	720	770	820	870	920	970	1020	1070
L		250	300	350	400	450	500	550	600	650	700	750	800	850	900	950	1000	1050	1100	1150	1200	1250
A		25	75	25	75	25	75	25	75	25	75	25	75	25	75	25	75	25	75	25	75	25
M		0	0	1	1	2	2	3	3	4	4	5	5	6	6	7	7	8	8	9	9	10
N		4	4	6	6	8	8	10	10	12	12	14	14	16	16	18	18	20	20	22	22	24
P		25	75	125	175	225	275	325	375	425	475	525	575	625	675	725	775	825	875	925	975	1025
KG		1.98	2.1	2.33	2.44	2.72	2.83	2.88	3.08	3.19	3.28	3.48	3.61	3.77	3.9	4.04	4.42	4.8	5.18	5.56	5.94	6.32
線速度 Linear Speed mm/s	導程 Lead 2	100												90	80	70	60	50	47	40	37	33
	導程 Lead 5	300										292	250	225	200	175	150	125	117	100	92	83
	導程 Lead 10	600										583	500	450	400	350	300	250	233	200	183	167
	導程 Lead 20	1200										1167	1000	900	800	700	600	500	467	400	367	333

※1 馬達下時，若選用煞車馬達，或是超出馬達總長度限制時，無法套用標準 PIN 孔，如有需求，請洽我司業務。When motor with brake assembled on lower side, or the total lenGCH over than spec limit, it may not use standard pinhole. Please contact our sales department if you need more information & requirement.
※2 行程 50 時，因本體上鎖式固定孔會被滑座遮住，僅能使用 4 支螺絲固定，建議客戶本體使用下鎖式固定孔鎖附。When the stroke is 50mm, if fixing the body from the top to the bottom, the fixing hole will be blocked by slider and only can be uses 4 screws to fix;as a result, suggest that fixing actuator body from the bottom to the top.
* 若光電選用 D4 時 (原點 SENSOR 置於抱持端時) 負壓接頭安裝於對側。When sensor select is D4(Origin sensor is placed at Holder end), vaccum pressure connector isinstalled on opposite side.

免費服務專線：大陸 Toll-free Number China 400-875-0009 台灣 Taiwan 0800-800-893

BL 馬達右折 Motor Right Side

2D CAD 3D CAD

• CAD圖面可至www.toyorobot.com下載 •
Please do wnload the CAD file from TOYO's website：www.toyorobot.com

單位 Unit：mm

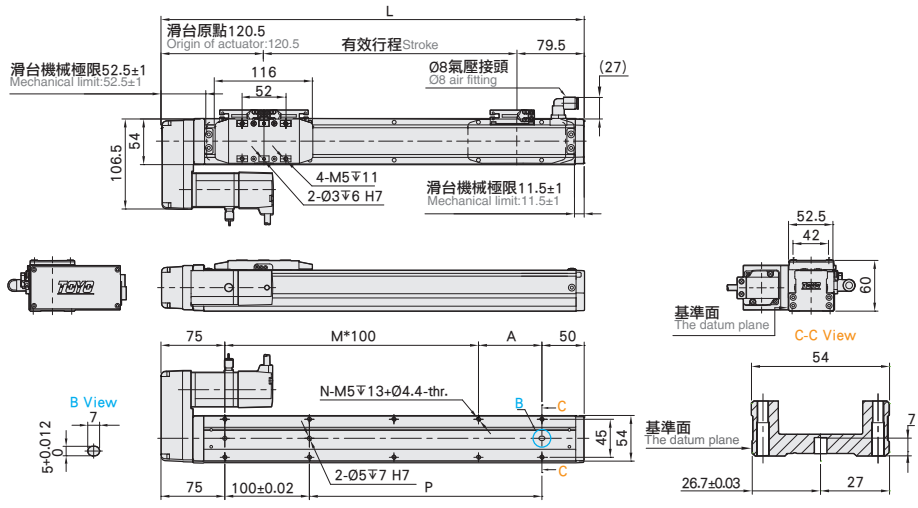

有效行程 Stroke		50※2	100	150	200	250	300	350	400	450	500	550	600	650	700	750	800	850	900	950	1000	1050
極限行程 Limit Stroke (±1)		70	120	170	220	270	320	370	420	470	520	570	620	670	720	770	820	870	920	970	1020	1070
L		250	300	350	400	450	500	550	600	650	700	750	800	850	900	950	1000	1050	1100	1150	1200	1250
A		25	75	25	75	25	75	25	75	25	75	25	75	25	75	25	75	25	75	25	75	25
M		1	1	2	2	3	3	4	4	5	5	6	6	7	7	8	8	9	9	10	10	11
N		6	6	8	8	10	10	12	12	14	14	16	16	18	18	20	20	22	22	24	24	26
P		25	75	125	175	225	275	325	375	425	475	525	575	625	675	725	775	825	875	925	975	1025
KG		1.98	2.1	2.33	2.44	2.72	2.83	2.88	3.08	3.19	3.28	3.48	3.61	3.77	3.9	4.04	4.42	4.8	5.18	5.56	5.94	6.32
線速度 Linear Speed mm/s	導程 Lead 2	100												90	80	70	60	50	47	40	37	33
	導程 Lead 5	300										292	250	225	200	175	150	125	117	100	92	83
	導程 Lead 10	600										583	500	450	400	350	300	250	233	200	183	167
	導程 Lead 20	1200										1167	1000	900	800	700	600	500	467	400	367	333

※2 行程 50 時，因本體上鎖式固定孔會被滑座遮住，僅能使用 4 支螺絲固定，建議客戶本體使用下鎖式固定孔鎖附。When the stroke is 50mm, if fixing the body from the top to the bottom, the fixing hole will be blocked by slider and only can be uses 4 screws to fix;as a result, suggest that fixing actuator body from the bottom to the top.
* 若光電選用 D4 時 (原點 SENSOR 置於抱持端時) 負壓接頭安裝於對側。When sensor select is D4(Origin sensor is placed at Holder end), vaccum pressure connector isinstalled on opposite side.

BR 馬達左折 Motor Left Side

2D CAD 3D CAD

• CAD圖面可至www.toyorobot.com下載 •
Please do wnload the CAD file from TOYO's website：www.toyorobot.com

單位 Unit：mm

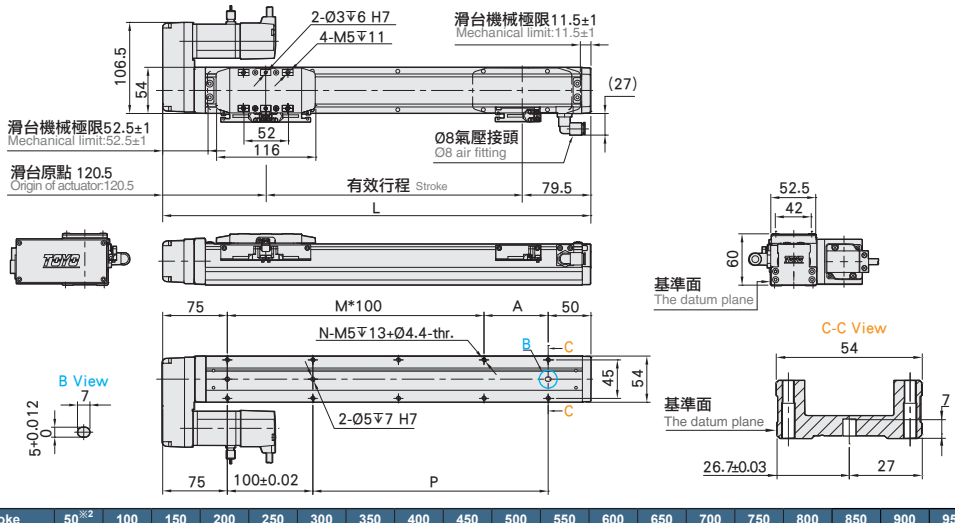

有效行程 Stroke		50※2	100	150	200	250	300	350	400	450	500	550	600	650	700	750	800	850	900	950	1000	1050
極限行程 Limit Stroke (±1)		70	120	170	220	270	320	370	420	470	520	570	620	670	720	770	820	870	920	970	1020	1070
L		250	300	350	400	450	500	550	600	650	700	750	800	850	900	950	1000	1050	1100	1150	1200	1250
A		25	75	25	75	25	75	25	75	25	75	25	75	25	75	25	75	25	75	25	75	25
M		1	1	2	2	3	3	4	4	5	5	6	6	7	7	8	8	9	9	10	10	11
N		6	6	8	8	10	10	12	12	14	14	16	16	18	18	20	20	22	22	24	24	26
P		25	75	125	175	225	275	325	375	425	475	525	575	625	675	725	775	825	875	925	975	1025
KG		1.98	2.1	2.33	2.44	2.72	2.83	2.88	3.08	3.19	3.28	3.48	3.61	3.77	3.9	4.04	4.42	4.8	5.18	5.56	5.94	6.32
線速度 Linear Speed mm/s	導程 Lead 2	100												90	80	70	60	50	47	40	37	33
	導程 Lead 5	300										292	250	225	200	175	150	125	117	100	92	83
	導程 Lead 10	600										583	500	450	400	350	300	250	233	200	183	167
	導程 Lead 20	1200										1167	1000	900	800	700	600	500	467	400	367	333

※2 行程 50 時，因本體上鎖式固定孔會被滑座遮住，僅能使用 4 支螺絲固定，建議客戶本體使用下鎖式固定孔鎖附。When the stroke is 50mm, if fixing the body from the top to the bottom, the fixing hole will be blocked by slider and only can be uses 4 screws to fix;as a result, suggest that fixing actuator body from the bottom to the top.
* 若光電選用 D4 時 (原點 SENSOR 置於抱持端時) 負壓接頭安裝於對側。When sensor select is D4(Origin sensor is placed at Holder end), vaccum pressure connector isinstalled on opposite side.

GCH8

螺桿驅動 Ball-Screw-Drive

最大行程 Maximum Stroke	最高速度 Maximum Speed	馬達容量 Motor Output	最大可搬重量 Max Payload
1250mm	1200mm/s	200W	100kg

型號表示方式 Ordering Method

GCH8 - L 5 - 100 - BC - M20B - C 4 - 0001

本體型號 Model

特注式樣 Customization Order No.

行程 Stroke

轉造級 Rolled Ballscrews
50-1250mm
研磨級 Ground Ballscrews
50-700mm

*間隔50 Pitch 50 mm

螺桿等級 Ball Screw Accuracy Grade

L	轉造級 Rolled Ballscrews
C	研磨級 Ground Ballscrews

*選用C研磨級螺桿,有行程限制,詳見基本仕樣
C precision-level ground ball screws are not available in all stroke lengths, please consult the model datasheet.

螺桿導程 Ball Screw Lead

5	5mm
10	10mm
20	20mm

馬達位置 Motor Position

BC	馬達外露 Motor Exposed
BM	馬達下折 Motor Bottom Side
BR	馬達右折 Motor Right Side
BL	馬達左折 Motor Left Side

馬達廠牌、功率 Motor Brand、Power Output

M	三菱 Mitsubishi	05	-	B
P	松下 Panasonic	10	-	
Y	安川 Yaskawa	20	200W	
T	台達 Delta	40	-	

*若無煞車則不表示。
If No Brake,No Description.

原點感應器 Home Sensor

外掛型 Outside	
C	馬達側 Motor Side
D	反馬達側 Opposite Motor Side
無 SENSOR No Sensor	
E	無 SENSOR No Sensor

*選擇行程50時,有以下限制:
When the stroke is 50mm, the sensor installation has the following restrictions:
1. 原點與極限需放置於不同側。
Home sensor and limit sensor has to be installed on the different side of body.
2. 滑座左右兩側皆需安裝感應片。
Both sides of slider need to install the sensor trigger device.

端點極限感應器 Limit Sensor

外掛型 Outside	
3	1只 1 Pc
4	2只 2 Pc
無 SENSOR No Sensor	
5	無 SENSOR No Sensor

免費服務專線：大陸 China 400-875-0009 台灣 Taiwan 0800-800-893
Toll-free Number

基本仕樣 Specification

性能	螺桿等級代號 Ballscrew Accuracy Grade Code		L	C
	螺桿等級 Ballscrew Accuracy Grade		C7 轉造 C7 Rolled Ballscrew	C5 研磨 C5 Ground Ballscrew
	位置重複精度 Repeatability	mm	±0.005	±0.003
	標準行程 Stroke (increments)	mm	50-1250mm / 50 間隔 (50 increments)	50-700mm / 50 間隔 (50 increments)

性能	螺桿導程 Lead		mm	5	10	20
	最高轉速 Maximum Rotating speed		rpm	3600	3600	3600
	最高速度 Maximum linear speed ※1		mm/s	300	600	1200
	最大可搬重量 Maximum Payload	水平使用 Horizontal	kg	100	80	40
		垂直使用 Vertical	kg	15	8	3
		垂直使用 Vertical (搭配回生電阻)	kg	30	20	8
	定格推力 Rated Thrust		N	683	341	174
	最大加速度 Maximum acceleration		G	0.3	0.3	0.6
	滾珠螺桿 Ball screw	基本動額定負荷 Basic dynamic load rating Ca	N	8042	6300	4152
		基本靜額定負荷 Basic static load rating Coa	N	15088	11596	7439
	直線滑軌 Linear Guide	動態水平負載 Dynamic horizontal (100km)	N	18620		
		靜態水平負載 Static Horizontal	N	34320		
	固定側軸承 Fixed bearing	基本動額定負荷 Basic dynamic load rating Cr	N	2600		
		靜態容許負荷 Static load rating Cor	N	4750		
部品	AC 伺服馬達容量 AC Servo Motor Output		W	200		
	滾珠螺桿外徑 Ball Screw Ø		mm	Ø16		
	連軸器 Coupling(註 1)		mm	10X14/11		
	原點感應器 Home Sensor	外掛 Outside		T74N2(NPN)		

※1 長行程時，會產生螺桿偏擺，需將速度調降 (線速度請參閱尺寸圖下方表格)
During in a long stroke, it causes ballscrew deflection, the speed must reduce. (Please refer to the linear velocity from the data sheet below the dimension graph.)
註 1: 使用 Panasonic 200W 馬達時，馬達軸心為 Ø11；其他廠牌，馬達軸心為 Ø14。
Motor (200W) Shaft Diameter: Panasonic: 11mm; Other: 14mm.

容許負載力距表 Allowable Overhang

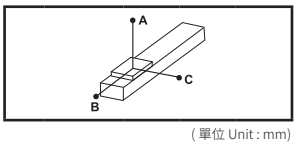

(單位 Unit : mm)

水平安裝 Horizontal Installation		A	B	C
導程 5 Lead	20kg	1560	153	237
	35kg	890	81	126
	50kg	550	53	82
導程 10 Lead	10kg	1730	286	412
	20kg	839	136	196
	30kg	541	86	124
導程 20 Lead	6kg	1213	403	493
	9kg	800	264	323
	18kg	592	194	238

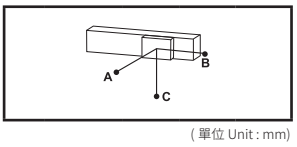

(單位 Unit : mm)

壁掛安裝 Wall Installation		A	B	C
導程 5 Lead	20kg	214	153	1435
	35kg	113	81	845
	50kg	74	53	506
導程 10 Lead	10kg	370	286	1400
	20kg	176	136	800
	30kg	112	86	495
導程 20 Lead	6kg	444	403	760
	9kg	292	264	650
	18kg	214	194	544

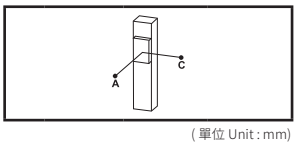

(單位 Unit : mm)

垂直安裝 Vertical Installation		A	C
導程 5 Lead	10kg	331	331
	15kg	220	220
	-	-	-
導程 10 Lead	5kg	589	589
	8kg	368	368
	-	-	-
導程 20 Lead	3kg	935	935
	-	-	-
	-	-	-

靜額定扭矩 Static Loading Moment

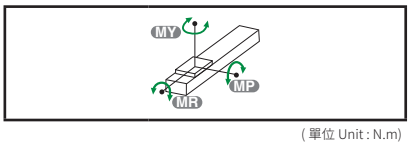

(單位 Unit : N.m)

MY	318
MP	318
MR	626

* 力距表所表示的數據，代表重心。
The torque value in the chart indicate the center of gravity.
* 符合型錄規範的正常使用下，保證壽命為 10000 公里。
Operation life is 10,000km when the product is using under the specified conditions.
* 倒吊使用無法套用標準規範，如有需求請洽詢我司業務。
Data information is not for ceiling-mount inverse use.
Contact us for the details if you want to apply ceiling-mount inverse usage.

GCH8

螺桿驅動 Ball-Screw-Drive

BC 馬達外露 Motor Exposed

2D CAD 3D CAD

● CAD圖面可至www.toyorobot.com下載 ●
Please do wnload the CAD file from TOYO's website : www.toyorobot.com

單位 Unit : mm

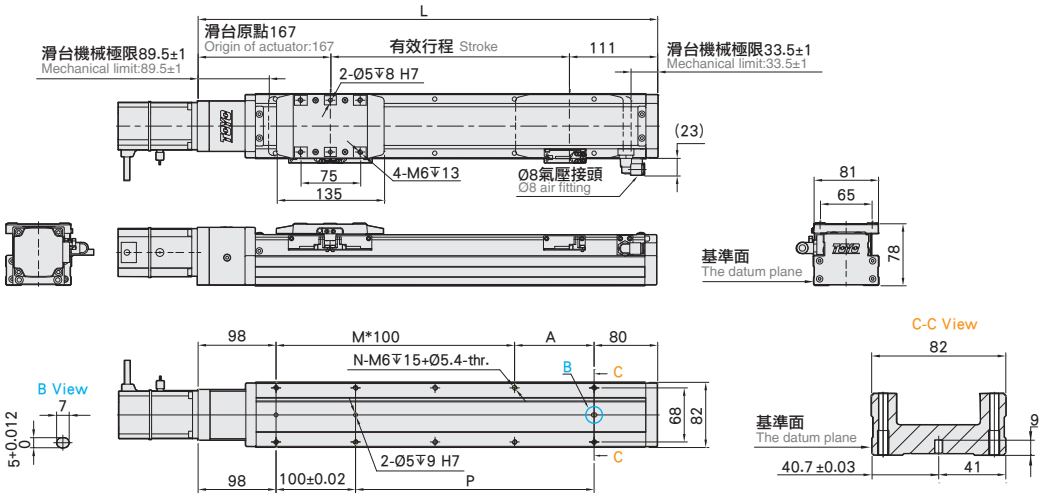

有效行程 Stroke		50※2	100	150	200	250	300	350	400	450	500	550	600	650	700	750	800	850	900	950	1000	1050	1100	1150	1200	1250
極限行程 Limit Stroke (±1)		70	120	170	220	270	320	370	420	470	520	570	620	670	720	770	820	870	920	970	1020	1070	1120	1170	1220	1270
L		328	378	428	478	528	578	628	678	728	778	828	878	928	978	1028	1078	1128	1178	1228	1278	1328	1378	1428	1478	1528
A		50	100	50	100	50	100	50	100	50	100	50	100	50	100	50	100	50	100	50	100	50	100	50	100	50
M		1	1	2	2	3	3	4	4	5	5	6	6	7	7	8	8	9	9	10	10	11	11	12	12	13
N		6	6	8	8	10	10	12	12	14	14	16	16	18	18	20	20	22	22	24	24	26	26	28	28	30
P		50	100	150	200	250	300	350	400	450	500	550	600	650	700	750	800	850	900	950	1000	1050	1100	1150	1200	1250
KG		4. 21	4. 59	5	5. 3	5. 65	5. 98	6. 3	6. 65	6. 94	7. 27	7. 71	8. 01	8. 42	8. 71	8. 95	9. 26	9. 67	9. 92	1031	1058	11	11. 42	11. 84	12. 26	12. 68
線速度 Linear Speed mm/s	導程 Lead 5	300												292	250	250	225	200	175	150	133	117	108	100	92	83
	導程 Lead 10	600												583	500	500	450	400	350	300	267	233	217	200	183	167
	導程 Lead 20	1200												1167	1000	1000	900	800	700	600	533	467	433	400	367	333

※2 行程 50 時，因本體上鎖式固定孔會被滑座遮住，僅能使用 4 支螺絲固定，建議客戶本體使用下鎖式固定孔鎖附。When the stroke is 50mm, if fixing the body from the top to the bottom, the fixing hole will be blocked by slider and only can be uses 4 screws to fix;as a result, suggest that fixing actuator body from the bottom to the top.
* 若光電選用 D4 時 (原點 SENSOR 置於抱持端時) 負壓接頭安裝於對側。When sensor select is D4(Origin sensor is placed at Holder end), vaccum pressure connector isinstalled on opposite side.

BM 馬達下折 Motor Bottom Side

2D CAD 3D CAD

● CAD圖面可至www.toyorobot.com下載 ●
Please do wnload the CAD file from TOYO's website : www.toyorobot.com

單位 Unit : mm

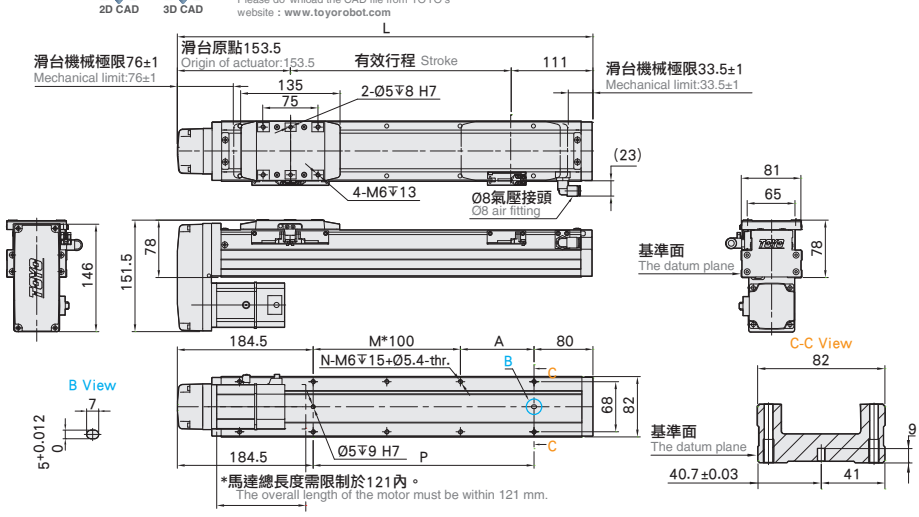

有效行程 Stroke		50※2	100	150	200	250	300	350	400	450	500	550	600	650	700	750	800	850	900	950	1000	1050	1100	1150	1200	1250
極限行程 Limit Stroke (±1)		70	120	170	220	270	320	370	420	470	520	570	620	670	720	770	820	870	920	970	1020	1070	1120	1170	1220	1270
L		314. 5	364. 5	414. 5	464. 5	514. 5	564. 5	614. 5	664. 5	714. 5	764. 5	814. 5	864. 5	914. 5	964. 5	1014. 5	1064. 5	1114. 5	1164. 5	1214. 5	1264. 5	1314. 5	1364. 5	1414. 5	1464. 5	1514. 5
A		50	100	50	100	50	100	50	100	50	100	50	100	50	100	50	100	50	100	50	100	50	100	50	100	50
M		0	0	1	1	2	2	3	3	4	4	5	5	6	6	7	7	8	8	9	9	10	10	11	11	12
N		4	4	6	6	8	8	10	10	12	12	14	14	16	16	18	18	20	20	22	22	24	24	26	26	28
P		50	100	150	200	250	300	350	400	450	500	550	600	650	700	750	800	850	900	950	1000	1050	1100	1150	1200	1250
KG		4. 25	4. 63	5. 04	5. 39	5. 69	6. 02	6. 34	6. 69	6. 98	7. 31	7. 75	8. 05	8. 46	8. 75	8. 99	9. 3	9. 71	9. 96	10. 38	10. 62	11. 04	11. 46	11. 88	12. 3	12. 72
線速度 Linear Speed mm/s	導程 Lead 5	300												292	250	250	225	200	175	150	133	117	108	100	92	83
	導程 Lead 10	600												583	500	500	450	400	350	300	267	233	217	200	183	167
	導程 Lead 20	1200												1167	1000	1000	900	800	700	600	533	467	433	400	367	333

※1 馬達下時，若選用煞車馬達，或是超出馬達總長度限制時，無法套用標準 PIN 孔，如有需求，請洽我司業務。When motor with brake assembled on lower side, or the total lenGCH over than spec limit, it may not use standard pinhole. Please contact our sales department if you need more information & requirement.
※2 行程 50 時，因本體上鎖式固定孔會被滑座遮住，僅能使用 4 支螺絲固定，建議客戶本體使用下鎖式固定孔鎖附。When the stroke is 50mm, if fixing the body from the top to the bottom, the fixing hole will be blocked by slider and only can be uses 4 screws to fix;as a result, suggest that fixing actuator body from the bottom to the top.
* 若光電選用 D4 時 (原點 SENSOR 置於抱持端時) 負壓接頭安裝於對側。When sensor select is D4(Origin sensor is placed at Holder end), vaccum pressure connector isinstalled on opposite side.

免費服務專線：大陸 China 400-875-0009 台灣 Taiwan 0800-800-893

BL 馬達右折 Motor Right Side

2D CAD 3D CAD

• CAD圖面可至www.toyorobot.com下載 •

Please do wnload the CAD file from TOYO's website：www.toyorobot.com

單位 Unit：mm

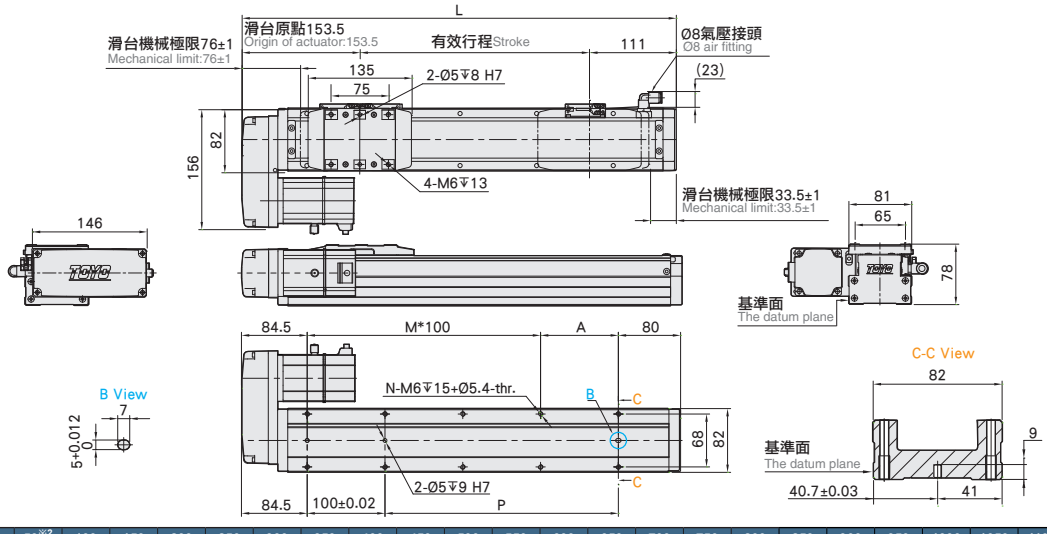

有效行程 Stroke		50※2	100	150	200	250	300	350	400	450	500	550	600	650	700	750	800	850	900	950	1000	1050	1100	1150	1200	1250
極限行程 Limit Stroke (±1)		70	120	170	220	270	320	370	420	470	520	570	620	670	720	770	820	870	920	970	1020	1070	1120	1170	1220	1270
L		314.5	364.5	414.5	464.5	514.5	564.5	614.5	664.5	714.5	764.5	814.5	864.5	914.5	964.5	1014.5	1064.5	1114.5	1164.5	1214.5	1264.5	1314.5	1364.5	1414.5	1464.5	1514.5
A		50	100	50	100	50	100	50	100	50	100	50	100	50	100	50	100	50	100	50	100	50	100	50	100	50
M		1	1	2	2	3	3	4	4	5	5	6	6	7	7	8	8	9	9	10	10	11	11	12	12	13
N		6	6	8	8	10	10	12	12	14	14	16	16	18	18	20	20	22	22	24	24	26	26	28	28	30
P		50	100	150	200	250	300	350	400	450	500	550	600	650	700	750	800	850	900	950	1000	1050	1100	1150	1200	1250
KG		4.25	4.63	5.04	5.39	5.69	6.02	6.34	6.69	6.98	7.31	7.75	8.05	8.46	8.75	8.99	9.3	9.71	9.96	10.38	10.62	11.04	11.46	11.88	12.3	12.72
線速度 Linear Speed mm/s	導程 Lead 5	300												292	250	250	225	200	175	150	133	117	108	100	92	83
	導程 Lead 10	600												583	500	500	450	400	350	300	267	233	217	200	183	167
	導程 Lead 20	1200												1167	1000	1000	900	800	700	600	533	467	433	400	367	333

※2 行程 50 時，因本體上鎖式固定孔會被滑座遮住，僅能使用 4 支螺絲固定，建議客戶本體使用下鎖式固定孔鎖附。When the stroke is 50mm, if fixing the body from the top to the bottom, the fixing hole will be blocked by slider and only can be uses 4 screws to fix;as a result, suggest that fixing actuator body from the bottom to the top.

* 若光電選用 D4 時 (原點 SENSOR 置於抱持端時) 負壓接頭安裝於對側。When sensor select is D4(Origin sensor is placed at Holder end), vaccum pressure connector isinstalled on opposite side.

BR 馬達左折 Motor Left Side

2D CAD 3D CAD

• CAD圖面可至www.toyorobot.com下載 •

Please do wnload the CAD file from TOYO's website：www.toyorobot.com

單位 Unit：mm

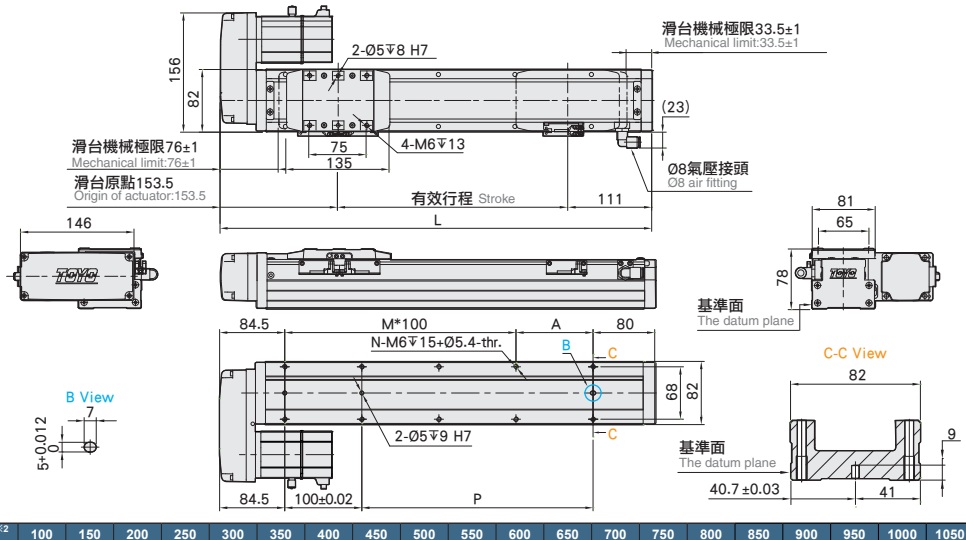

有效行程 Stroke		50※2	100	150	200	250	300	350	400	450	500	550	600	650	700	750	800	850	900	950	1000	1050	1100	1150	1200	1250
極限行程 Limit Stroke (±1)		70	120	170	220	270	320	370	420	470	520	570	620	670	720	770	820	870	920	970	1020	1070	1120	1170	1220	1270
L		314.5	364.5	414.5	464.5	514.5	564.5	614.5	664.5	714.5	764.5	814.5	864.5	914.5	964.5	1014.5	1064.5	1114.5	1164.5	1214.5	1264.5	1314.5	1364.5	1414.5	1464.5	1514.5
A		50	100	50	100	50	100	50	100	50	100	50	100	50	100	50	100	50	100	50	100	50	100	50	100	50
M		1	1	2	2	3	3	4	4	5	5	6	6	7	7	8	8	9	9	10	10	11	11	12	12	13
N		6	6	8	8	10	10	12	12	14	14	16	16	18	18	20	20	22	22	24	24	26	26	28	28	30
P		50	100	150	200	250	300	350	400	450	500	550	600	650	700	750	800	850	900	950	1000	1050	1100	1150	1200	1250
KG		4.25	4.63	5.04	5.39	5.69	6.02	6.34	6.69	6.98	7.31	7.75	8.05	8.46	8.75	8.99	9.3	9.71	9.96	10.38	10.62	11.04	11.46	11.88	12.3	12.72
線速度 Linear Speed mm/s	導程 Lead 5	300												292	250	250	225	200	175	150	133	117	108	100	92	83
	導程 Lead 10	600												583	500	500	450	400	350	300	267	233	217	200	183	167
	導程 Lead 20	1200												1167	1000	1000	900	800	700	600	533	467	433	400	367	333

※2 行程 50 時，因本體上鎖式固定孔會被滑座遮住，僅能使用 4 支螺絲固定，建議客戶本體使用下鎖式固定孔鎖附。When the stroke is 50mm, if fixing the body from the top to the bottom, the fixing hole will be blocked by slider and only can be uses 4 screws to fix;as a result, suggest that fixing actuator body from the bottom to the top.

* 若光電選用 D4 時 (原點 SENSOR 置於抱持端時) 負壓接頭安裝於對側。When sensor select is D4(Origin sensor is placed at Holder end), vaccum pressure connector isinstalled on opposite side.

GCH8

螺桿驅動 Ball-Screw-Drive

最大行程 Maximum Stroke	最高速度 Maximum Speed	馬達容量 Motor Output	最大可搬重量 Max Payload
1250mm	1200mm/s	400W	100kg

型號表示方式 Ordering Method

GCH8 - L 5 - 100 - BC - M40B - C 4 - 0001

本體型號 Model

行程 Stroke

轉造級 Rolled Ballscrews
50-1250mm
研磨級 Ground Ballscrews
50-700mm

*間隔50 Pitch 50 mm

螺桿等級 Ball Screw Accuracy Grade

L	轉造級 Rolled Ballscrews
C	研磨級 Ground Ballscrews

*選用C研磨級螺桿,有行程限制,詳見基本仕樣
C precision-level ground ball screws are not available in all stroke lengths, please consult the model datasheet.

螺桿導程 Ball Screw Lead

5	5mm
10	10mm
20	20mm

馬達位置 Motor Position

BC	馬達外露 Motor Exposed
BM	馬達下折 Motor Bottom Side
BR	馬達右折 Motor Right Side
BL	馬達左折 Motor Left Side

馬達廠牌、功率 Motor Brand、Power Output

M	三菱 Mitsubishi	05	-	B
P	松下 Panasonic	10	-	
Y	安川 Yaskawa	20	-	
T	台達 Delta	40	400W	

*若無煞車則不表示。
If No Brake,No Description.

原點感應器 Home Sensor

外掛型 Outside	
C	馬達側 Motor Side
D	反馬達側 Opposite Motor Side
無 SENSOR No Sensor	
E	無 SENSOR No Sensor

*選擇行程50時,有以下限制:
When the stroke is 50mm, the sensor installation has the following restrictions:
1. 原點與極限需放置於不同側。
Home sensor and limit sensor has to be installed on the different side of body.
2. 滑座左右兩側皆需安裝感應片。
Both sides of slider need to install the sensor trigger device.

端點極限感應器 Limit Sensor

外掛型 Outside	
3	1只 1 Pc
4	2只 2 Pc
無 SENSOR No Sensor	
5	無 SENSOR No Sensor

特注式樣 Customization Order No.

免費服務專線：大陸 China 400-875-0009 台灣 Taiwan 0800-800-893
Toll-free Number

基本仕樣 Specification

性能	螺桿等級代號 Ballscrew Accuracy Grade Code		L	C
	螺桿等級 Ballscrew Accuracy Grade		C7 轉造 C7 Rolled Ballscrew	C5 研磨 C5 Ground Ballscrew
	位置重複精度 Repeatability	mm	±0.005	±0.003
	標準行程 Stroke (increments)	mm	50-1250mm / 50 間隔 (50 increments)	50-700mm / 50 間隔 (50 increments)

性能	螺桿導程 Lead		mm	5	10	20
	最高轉速 Maximum Rotating speed		rpm	3600	3600	3600
	最高速度 Maximum linear speed ※1		mm/s	300	600	1200
	最大可搬重量 Maximum Payload	水平使用 Horizontal	kg	100	80	40
		垂直使用 Vertical	kg	15	8	3
		垂直使用 Vertical (搭配回生電阻)	kg	30	30	15
	定格推力 Rated Thrust		N	1388	694	347
	最大加速度 Maximum acceleration		G	0.3	0.3	0.6
	滾珠螺桿 Ball screw	基本動額定負荷 Basic dynamic load rating Ca	N	8042	6300	4152
		基本靜額定負荷 Basic static load rating Coa	N	15088	11596	7439
	直線滑軌 Linear Guide	動態水平負載 Dynamic horizontal (100km)	N	18620		
		靜態水平負載 Static Horizontal	N	34320		
	固定側軸承 Fixed bearing	基本動額定負荷 Basic dynamic load rating Cr	N	2600		
		靜態容許負荷 Static load rating Cor	N	4750		
部品	AC 伺服馬達容量 AC Servo Motor Output		W	400		
	滾珠螺桿外徑 Ball Screw Ø		mm	Ø16		
	連軸器 Coupling		mm	10X14		
	原點感應器 Home Sensor	外掛 Outside		T74N2(NPN)		

※1 長行程時，會產生螺桿偏擺，需將速度調降 (線速度請參閱尺寸圖下方表格)
During in a long stroke, it causes ballscrew deflection, the speed must reduce. (Please refer to the linear velocity from the data sheet below the dimension graph.)

容許負載力距表 Allowable Overhang

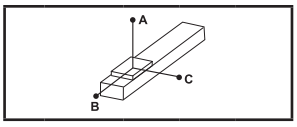

(單位 Unit : mm)

水平安裝 Horizontal Installation		A	B	C
導程 5 Lead	20kg	1560	153	237
	35kg	890	81	126
	50kg	550	53	82
導程 10 Lead	10kg	1730	286	412
	20kg	839	136	196
	30kg	541	86	124
導程 20 Lead	6kg	1213	403	493
	9kg	800	264	323
	18kg	592	194	238

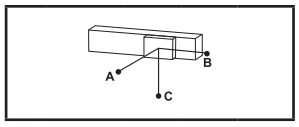

(單位 Unit : mm)

壁掛安裝 Wall Installation		A	B	C
導程 5 Lead	20kg	214	153	1435
	35kg	113	81	845
	50kg	74	53	506
導程 10 Lead	10kg	370	286	1400
	20kg	176	136	800
	30kg	112	86	495
導程 20 Lead	6kg	444	403	760
	9kg	292	264	650
	18kg	214	194	544

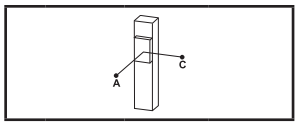

(單位 Unit : mm)

垂直安裝 Vertical Installation		A	C
導程 5 Lead	10kg	331	331
	15kg	220	220
	-	-	-
導程 10 Lead	5kg	589	589
	8kg	368	368
	-	-	-
導程 20 Lead	3kg	935	935
	-	-	-
	-	-	-

靜額定扭矩 Static Loading Moment

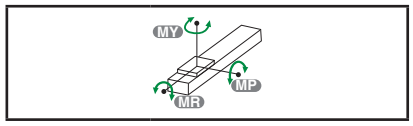

(單位 Unit : N.m)

MY	318
MP	318
MR	626

* 力距表所表示的數據，代表重心。
The torque value in the chart indicate the center of gravity.
* 符合型錄規範的正常使用下，保證壽命為 10000 公里。
Operation life is 10,000km when the product is using under the specified conditions.
* 倒吊使用無法套用標準規範，如有需求請洽詢我司業務。
Data information is not for ceiling-mount inverse use.
Contact us for the details if you want to apply ceiling-mount inverse usage.

GCH8

螺桿驅動 Ball-Screw-Drive

BC 馬達外露 Motor Exposed

2D CAD 3D CAD

● CAD圖面可至www.toyorobot.com下載 ●
Please do wnload the CAD file from TOYO's website : www.toyorobot.com

單位 Unit : mm

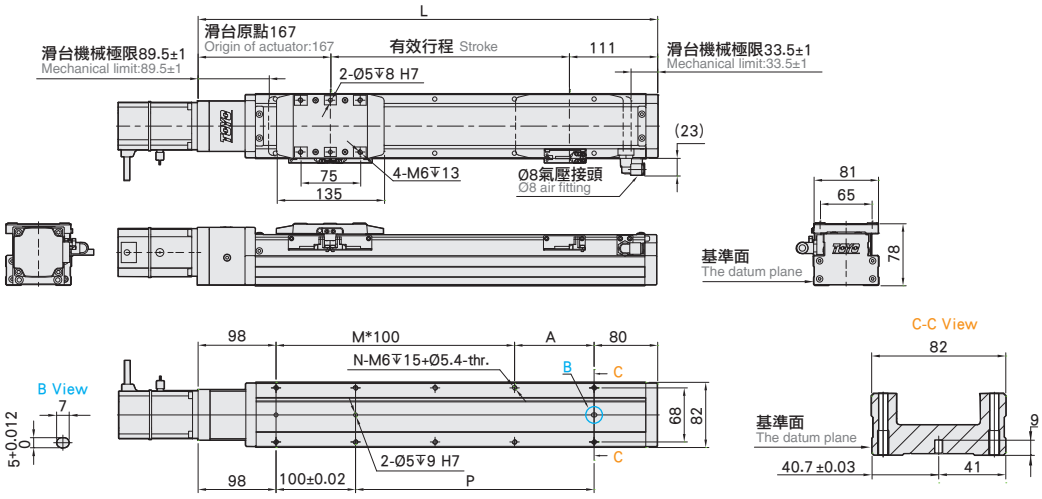

有效行程 Stroke		50※2	100	150	200	250	300	350	400	450	500	550	600	650	700	750	800	850	900	950	1000	1050	1100	1150	1200	1250
極限行程 Limit Stroke (±1)		70	120	170	220	270	320	370	420	470	520	570	620	670	720	770	820	870	920	970	1020	1070	1120	1170	1220	1270
L		328	378	428	478	528	578	628	678	728	778	828	878	928	978	1028	1078	1128	1178	1228	1278	1328	1378	1428	1478	1528
A		50	100	50	100	50	100	50	100	50	100	50	100	50	100	50	100	50	100	50	100	50	100	50	100	50
M		1	1	2	2	3	3	4	4	5	5	6	6	7	7	8	8	9	9	10	10	11	11	12	12	13
N		6	6	8	8	10	10	12	12	14	14	16	16	18	18	20	20	22	22	24	24	26	26	28	28	30
P		50	100	150	200	250	300	350	400	450	500	550	600	650	700	750	800	850	900	950	1000	1050	1100	1150	1200	1250
KG		4. 21	4. 59	5	5. 3	5. 65	5. 98	6. 3	6. 65	6. 94	7. 27	7. 71	8. 01	8. 42	8. 71	8. 95	9. 26	9. 67	9. 92	1031	1058	11	11. 42	11. 84	12. 26	12. 68
線速度 Linear Speed mm/s	導程 Lead 5	300												292	250	250	225	200	175	150	133	117	108	100	92	83
	導程 Lead 10	600												583	500	500	450	400	350	300	267	233	217	200	183	167
	導程 Lead 20	1200												1167	1000	1000	900	800	700	600	533	467	433	400	367	333

※2 行程 50 時，因本體上鎖式固定孔會被滑座遮住，僅能使用 4 支螺絲固定，建議客戶本體使用下鎖式固定孔鎖附。When the stroke is 50mm, if fixing the body from the top to the bottom, the fixing hole will be blocked by slider and only can be uses 4 screws to fix;as a result, suggest that fixing actuator body from the bottom to the top.
* 若光電選用 D4 時 (原點 SENSOR 置於抱持端時) 負壓接頭安裝於對側。When sensor select is D4(Origin sensor is placed at Holder end), vaccum pressure connector isinstalled on opposite side.

BM 馬達下折 Motor Bottom Side

2D CAD 3D CAD

● CAD圖面可至www.toyorobot.com下載 ●
Please do wnload the CAD file from TOYO's website : www.toyorobot.com

單位 Unit : mm

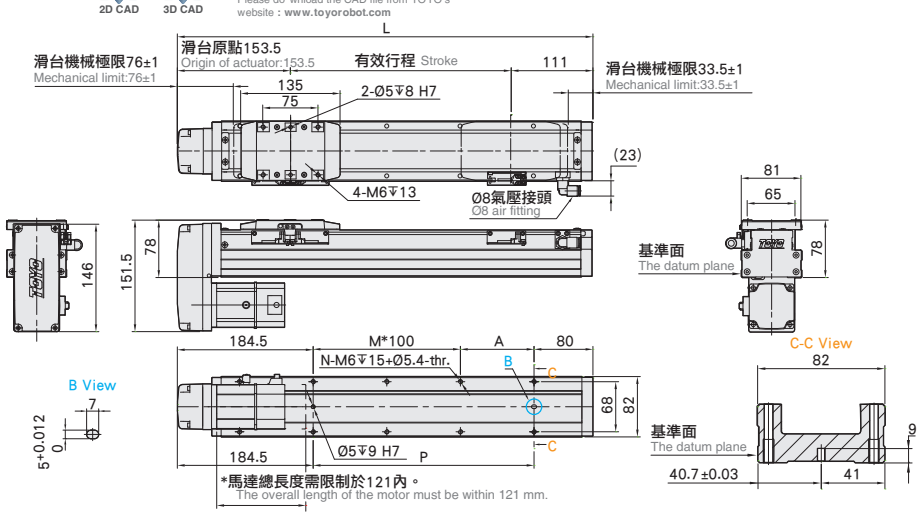

有效行程 Stroke		50※2	100	150	200	250	300	350	400	450	500	550	600	650	700	750	800	850	900	950	1000	1050	1100	1150	1200	1250
極限行程 Limit Stroke (±1)		70	120	170	220	270	320	370	420	470	520	570	620	670	720	770	820	870	920	970	1020	1070	1120	1170	1220	1270
L		314. 5	364. 5	414. 5	464. 5	514. 5	564. 5	614. 5	664. 5	714. 5	764. 5	814. 5	864. 5	914. 5	964. 5	1014. 5	1064. 5	1114. 5	1164. 5	1214. 5	1264. 5	1314. 5	1364. 5	1414. 5	1464. 5	1514. 5
A		50	100	50	100	50	100	50	100	50	100	50	100	50	100	50	100	50	100	50	100	50	100	50	100	50
M		0	0	1	1	2	2	3	3	4	4	5	5	6	6	7	7	8	8	9	9	10	10	11	11	12
N		4	4	6	6	8	8	10	10	12	12	14	14	16	16	18	18	20	20	22	22	24	24	26	26	28
P		50	100	150	200	250	300	350	400	450	500	550	600	650	700	750	800	850	900	950	1000	1050	1100	1150	1200	1250
KG		4. 25	4. 63	5. 04	5. 39	5. 69	6. 02	6. 34	6. 69	6. 98	7. 31	7. 75	8. 05	8. 46	8. 75	8. 99	9. 3	9. 71	9. 96	10. 38	10. 62	11. 04	11. 46	11. 88	12. 3	12. 72
線速度 Linear Speed mm/s	導程 Lead 5	300												292	250	250	225	200	175	150	133	117	108	100	92	83
	導程 Lead 10	600												583	500	500	450	400	350	300	267	233	217	200	183	167
	導程 Lead 20	1200												1167	1000	1000	900	800	700	600	533	467	433	400	367	333

※1 馬達下時，若選用煞車馬達，或是超出馬達總長度限制時，無法套用標準 PIN 孔，如有需求，請洽我司業務。When motor with brake assembled on lower side, or the total lenGCH over than spec limit, it may not use standard pinhole. Please contact our sales department if you need more information & requirement.
※2 行程 50 時，因本體上鎖式固定孔會被滑座遮住，僅能使用 4 支螺絲固定，建議客戶本體使用下鎖式固定孔鎖附。When the stroke is 50mm, if fixing the body from the top to the bottom, the fixing hole will be blocked by slider and only can be uses 4 screws to fix;as a result, suggest that fixing actuator body from the bottom to the top.
* 若光電選用 D4 時 (原點 SENSOR 置於抱持端時) 負壓接頭安裝於對側。When sensor select is D4(Origin sensor is placed at Holder end), vaccum pressure connector isinstalled on opposite side.

免費服務專線：大陸 China 400-875-0009 台灣 Taiwan 0800-800-893

BL 馬達右折 Motor Right Side

2D CAD 3D CAD

• CAD圖面可至www.toyorobot.com下載 •

Please do wnload the CAD file from TOYO's website：www.toyorobot.com

單位 Unit：mm

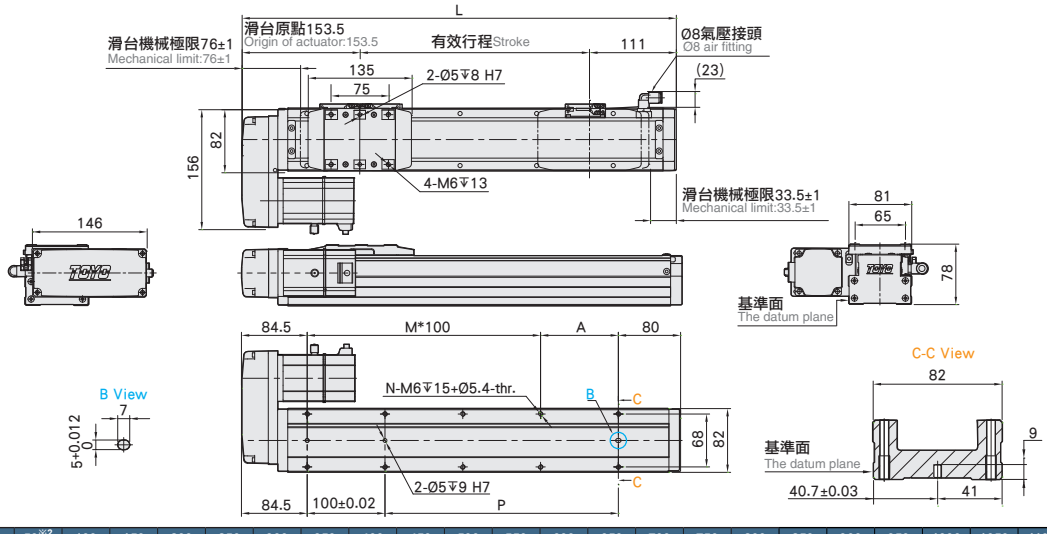

有效行程 Stroke		50※2	100	150	200	250	300	350	400	450	500	550	600	650	700	750	800	850	900	950	1000	1050	1100	1150	1200	1250
極限行程 Limit Stroke (±1)		70	120	170	220	270	320	370	420	470	520	570	620	670	720	770	820	870	920	970	1020	1070	1120	1170	1220	1270
L		314.5	364.5	414.5	464.5	514.5	564.5	614.5	664.5	714.5	764.5	814.5	864.5	914.5	964.5	1014.5	1064.5	1114.5	1164.5	1214.5	1264.5	1314.5	1364.5	1414.5	1464.5	1514.5
A		50	100	50	100	50	100	50	100	50	100	50	100	50	100	50	100	50	100	50	100	50	100	50	100	50
M		1	1	2	2	3	3	4	4	5	5	6	6	7	7	8	8	9	9	10	10	11	11	12	12	13
N		6	6	8	8	10	10	12	12	14	14	16	16	18	18	20	20	22	22	24	24	26	26	28	28	30
P		50	100	150	200	250	300	350	400	450	500	550	600	650	700	750	800	850	900	950	1000	1050	1100	1150	1200	1250
KG		4.25	4.63	5.04	5.39	5.69	6.02	6.34	6.69	6.98	7.31	7.75	8.05	8.46	8.75	8.99	9.3	9.71	9.96	10.38	10.62	11.04	11.46	11.88	12.3	12.72
線速度 Linear Speed mm/s	導程 Lead 5	300												292	250	250	225	200	175	150	133	117	108	100	92	83
	導程 Lead 10	600												583	500	500	450	400	350	300	267	233	217	200	183	167
	導程 Lead 20	1200												1167	1000	1000	900	800	700	600	533	467	433	400	367	333

※2 行程 50 時，因本體上鎖式固定孔會被滑座遮住，僅能使用 4 支螺絲固定，建議客戶本體使用下鎖式固定孔鎖附。When the stroke is 50mm, if fixing the body from the top to the bottom, the fixing hole will be blocked by slider and only can be uses 4 screws to fix;as a result, suggest that fixing actuator body from the bottom to the top.

* 若光電選用 D4 時 (原點 SENSOR 置於抱持端時) 負壓接頭安裝於對側。When sensor select is D4(Origin sensor is placed at Holder end), vaccum pressure connector isinstalled on opposite side.

BR 馬達左折 Motor Left Side

2D CAD 3D CAD

• CAD圖面可至www.toyorobot.com下載 •

Please do wnload the CAD file from TOYO's website：www.toyorobot.com

單位 Unit：mm

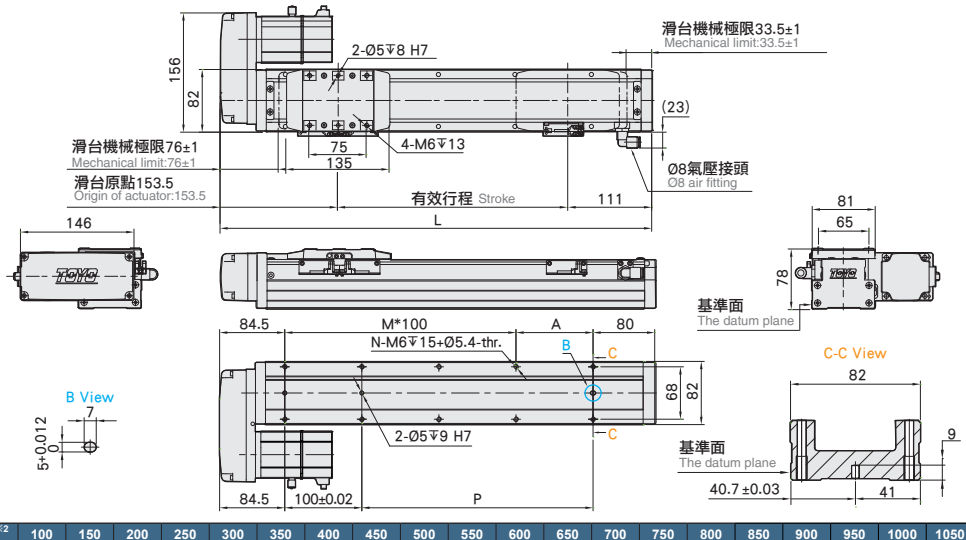

有效行程 Stroke		50※2	100	150	200	250	300	350	400	450	500	550	600	650	700	750	800	850	900	950	1000	1050	1100	1150	1200	1250
極限行程 Limit Stroke (±1)		70	120	170	220	270	320	370	420	470	520	570	620	670	720	770	820	870	920	970	1020	1070	1120	1170	1220	1270
L		314.5	364.5	414.5	464.5	514.5	564.5	614.5	664.5	714.5	764.5	814.5	864.5	914.5	964.5	1014.5	1064.5	1114.5	1164.5	1214.5	1264.5	1314.5	1364.5	1414.5	1464.5	1514.5
A		50	100	50	100	50	100	50	100	50	100	50	100	50	100	50	100	50	100	50	100	50	100	50	100	50
M		1	1	2	2	3	3	4	4	5	5	6	6	7	7	8	8	9	9	10	10	11	11	12	12	13
N		6	6	8	8	10	10	12	12	14	14	16	16	18	18	20	20	22	22	24	24	26	26	28	28	30
P		50	100	150	200	250	300	350	400	450	500	550	600	650	700	750	800	850	900	950	1000	1050	1100	1150	1200	1250
KG		4.25	4.63	5.04	5.39	5.69	6.02	6.34	6.69	6.98	7.31	7.75	8.05	8.46	8.75	8.99	9.3	9.71	9.96	10.38	10.62	11.04	11.46	11.88	12.3	12.72
線速度 Linear Speed mm/s	導程 Lead 5	300												292	250	250	225	200	175	150	133	117	108	100	92	83
	導程 Lead 10	600												583	500	500	450	400	350	300	267	233	217	200	183	167
	導程 Lead 20	1200												1167	1000	1000	900	800	700	600	533	467	433	400	367	333

※2 行程 50 時，因本體上鎖式固定孔會被滑座遮住，僅能使用 4 支螺絲固定，建議客戶本體使用下鎖式固定孔鎖附。When the stroke is 50mm, if fixing the body from the top to the bottom, the fixing hole will be blocked by slider and only can be uses 4 screws to fix;as a result, suggest that fixing actuator body from the bottom to the top.

* 若光電選用 D4 時 (原點 SENSOR 置於抱持端時) 負壓接頭安裝於對側。When sensor select is D4(Origin sensor is placed at Holder end), vaccum pressure connector isinstalled on opposite side.

GCH12

螺桿驅動 Ball-Screw-Drive

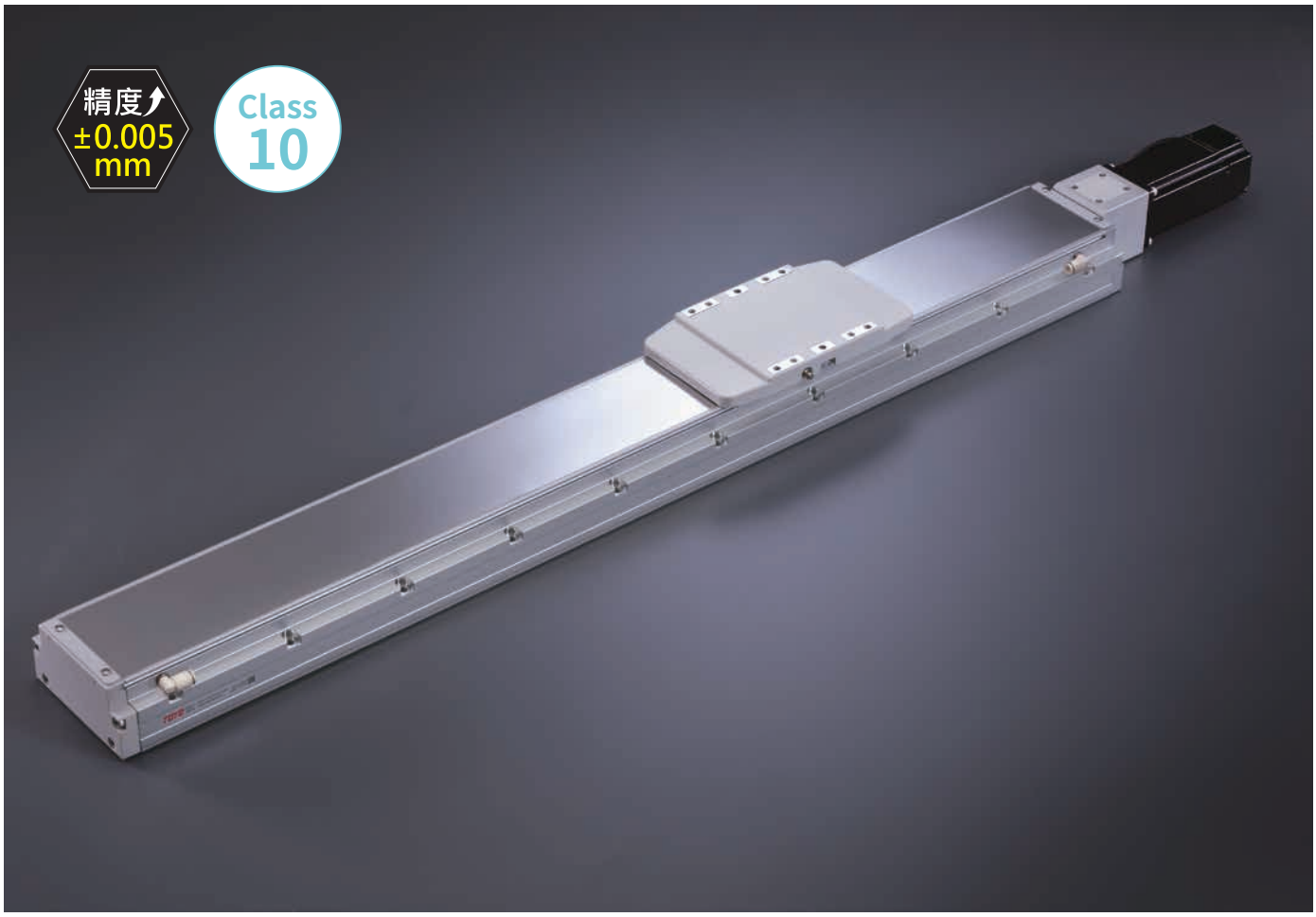

最大行程 Maximum Stroke	最高速度 Maximum Speed	馬達容量 Motor Output	最大可搬重量 Max Payload
1250mm	1920mm/s	400W	110kg

型號表示方式 Ordering Method

GCH12 - L 5 - 100 - BC - M40B - C 4 - 0001

本體型號 Model

特注式樣 Customization Order No.

行程 Stroke

轉造級 Rolled Ballscrews
50-1250mm
研磨級 Ground Ballscrews
50-700mm

*間隔50 Pitch 50 mm

螺桿等級 Ball Screw Accuracy Grade

L	轉造級 Rolled Ballscrews
C	研磨級 Ground Ballscrews

*選用C研磨級螺桿,有行程限制,詳見基本仕樣
C precision-level ground ball screws are not available in all stroke lengths, please consult the model datasheet.

螺桿導程 Ball Screw Lead

5	5mm
10	10mm
20	20mm
32	32mm

馬達位置 Motor Position

BC	馬達外露 Motor Exposed
BM	馬達下折 Motor Bottom Side
BR	馬達右折 Motor Right Side
BL	馬達左折 Motor Left Side

馬達廠牌、功率 Motor Brand、Power Output

M	三菱 Mitsubishi	05	-	B
P	松下 Panasonic	10	-	
Y	安川 Yaskawa	20	400W	
T	台達 Delta	40	-	

*若無煞車則不表示。
If No Brake,No Description.

原點感應器 Home Sensor

外掛型 Outside	
C	馬達側 Motor Side
D	反馬達側 Opposite Motor Side
無 SENSOR No Sensor	
E	無 SENSOR No Sensor

*選擇行程50時,有以下限制:
When the stroke is 50mm, the sensor installation has the following restrictions:

1. 原點與極限需放置於不同側。
Home sensor and limit sensor has to be installed on the different side of body.
2. 滑座左右兩側皆需安裝感應片。
Both sides of slider need to install the sensor trigger device.

端點極限感應器 Limit Sensor

外掛型 Outside	
3	1只 1 Pc
4	2只 2 Pc
無 SENSOR No Sensor	
5	無 SENSOR No Sensor

免費服務專線：大陸 China 400-875-0009 台灣 Taiwan 0800-800-893
Toll-free Number

基本仕樣 Specification

性能	螺桿等級代號 Ballscrew Accuracy Grade Code		L	C
	螺桿等級 Ballscrew Accuracy Grade		C7 轉造 C7 Rolled Ballscrew	C5 研磨 C5 Ground Ballscrew
	位置重複精度 Repeatability	mm	±0.005	±0.003
	標準行程 Stroke (increments)	mm	50-1250mm /50 間隔 (50 increments)	50-700mm /50 間隔 (50 increments)

性能	螺桿導程 Lead		mm	5	10	20	32
	最高轉速 Maximum Rotating speed		rpm	3600	3600	3600	3600
	最高速度 Maximum linear speed ※1		mm/s	300	600	1200	1920
	最大可搬重量 Maximum Payload	水平使用 Horizontal	kg	110	88	40	30
		垂直使用 Vertical	kg	33	22	10	8
	定格推力 Rated Thrust		N	1388	694	347	218
	最大加速度 Maximum acceleration		G	0.3	0.3	0.6	0.6
	滾珠螺桿 Ball screw	基本動額定負荷 Basic dynamic load rating Ca	N	11570	6300	4152	7326
		基本靜額定負荷 Basic static load rating Coa	N	23030	11596	7439	14157
	直線滑軌 Linear Guide	動態水平負載 Dynamic horizontal (100km)	N	55304			
		靜態水平負載 Static Horizontal	N	95083			
	固定側軸承 Fixed bearing	基本動額定負荷 Basic dynamic load rating Cr	N	2600			
		靜態容許負荷 Static load rating Cor	N	4750			
部品	AC 伺服馬達容量 AC Servo Motor Output		W	400			
	滾珠螺桿外徑 Ball Screw Ø		mm	Ø16			
	連軸器 Coupling		mm	10X14			
	原點感應器 Home Sensor	外掛 Outside		T74N2(NPN)			

※1 長行程時，會產生螺桿偏擺，需將速度調降（線速度請參閱尺寸圖下方表格）
During in a long stroke, it causes ballscrew deflection, the speed must reduce. (Please refer to the linear velocity from the data sheet below the dimension graph.)

容許負載力距表 Allowable Overhang

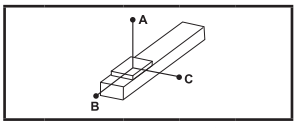

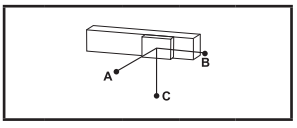

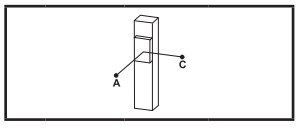

（單位 Unit : mm）

水平安裝 Horizontal Installation		A	B	C
導程 5 Lead	60kg	2850	250	340
	80kg	2100	180	250
	110kg	1500	120	170
導程 10 Lead	30kg	2850	490	600
	50kg	1700	280	350
	88kg	950	140	190
導程 20 Lead	10kg	3400	1250	1400
	22kg	1650	550	620
	40kg	900	290	330
導程 32 Lead	15kg	1100	570	550
	25kg	620	330	320
	30kg	520	270	260

（單位 Unit : mm）

壁掛安裝 Wall Installation		A	B	C
導程 5 Lead	55kg	280	280	3300
	75kg	200	195	2400
	110kg	130	125	1550
導程 10 Lead	35kg	400	410	2500
	55kg	245	250	1550
	88kg	150	150	950
導程 20 Lead	12kg	900	1070	3000
	20kg	550	630	1800
	40kg	260	300	900
導程 32 Lead	15kg	440	570	1050
	30kg	210	270	520
	-	-	-	-

（單位 Unit : mm）

垂直安裝 Vertical Installation		A	C
導程 5 Lead	15kg	1200	1200
	22kg	820	820
	33kg	550	550
導程 10 Lead	10kg	1600	1600
	14kg	1150	1150
	22kg	730	730
導程 20 Lead	7kg	1800	1800
	10kg	1250	1250
	-	-	-
導程 32 Lead	5kg	1600	1600
	8kg	1000	1000
	-	-	-

靜額定扭矩 Static Loading Moment

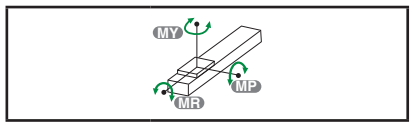

（單位 Unit : N.m）

MY	606
MP	606
MR	1168

* 力距表所表示的數據，代表重心。
The torque value in the chart indicate the center of gravity.
* 符合型錄規範的正常使用下，保證壽命為 10000 公里。
Operation life is 10,000km when the product is using under the specified conditions.
* 倒吊使用無法套用標準規範，如有需求請洽詢我司業務。
Data information is not for ceiling-mount inverse use.
Contact us for the details if you want to apply ceiling-mount inverse usage.

GCH12

螺桿驅動 Ball-Screw-Drive

BC 馬達外露 Motor Exposed

2D CAD 3D CAD

● CAD圖面可至www.toyorobot.com下載 ●
Please do wnload the CAD file from TOYO's website : www.toyorobot.com

單位 Unit : mm

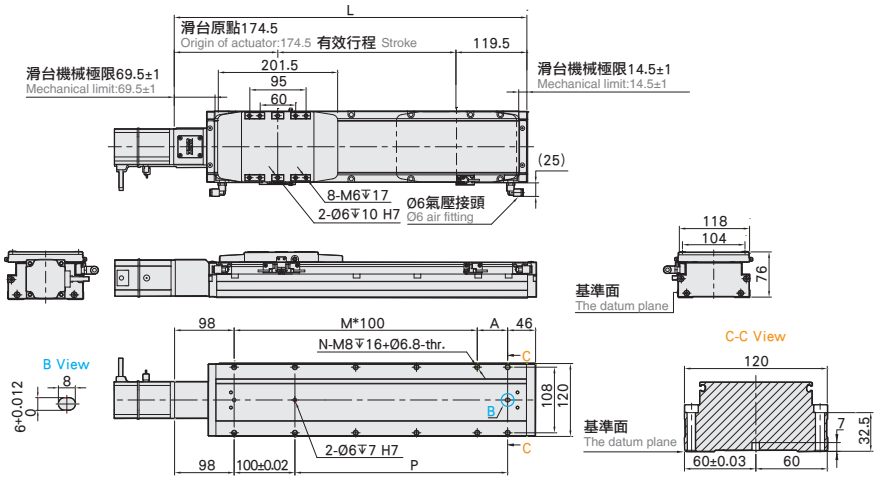

有效行程 Stroke		50※2	100	150	200	250	300	350	400	450	500	550	600	650	700	750	800	850	900	950	1000	1050	1100	1150	1200	1250
極限行程 Limit Stroke (±1)		58.5	108.5	158.5	208.5	258.5	308.5	358.5	408.5	458.5	508.5	558.5	608.5	658.5	708.5	758.5	808.5	858.5	908.5	958.5	1008.5	1058.5	1108.5	1158.5	1208.5	1258.5
L		344	394	444	494	544	594	644	694	744	794	844	894	944	994	1044	1094	1144	1194	1244	1294	1344	1394	1444	1494	1544
A		100	50	100	50	100	50	100	50	100	50	100	50	100	50	100	50	100	50	100	50	100	50	100	50	100
M		1	2	2	3	3	4	4	5	5	6	6	7	7	8	8	9	9	10	10	11	11	12	12	13	13
N		6	8	8	10	10	12	12	14	14	16	16	18	18	20	20	22	22	24	24	26	26	28	28	30	30
P		100	150	200	250	300	350	400	450	500	550	600	650	700	750	800	850	900	950	1000	1050	1100	1150	1200	1250	1300
KG		5.35	5.7	6.05	6.4	6.75	7.1	7.45	7.8	8.15	8.5	8.85	9.2	9.55	9.9	10.25	10.6	10.95	11.3	11.65	12	12.35	12.7	13.05	13.4	13.75
線速度 Linear Speed mm/s	導程 Lead 5	300														275	250	225	200	175	167	158	142	133	125	117
	導程 Lead 10	600														550	500	450	400	350	333	317	283	267	250	233
	導程 Lead 20	1200														1100	1000	900	800	700	667	633	567	533	500	467
	導程 Lead 32	1920														1760	1600	1440	1280	1120	1067	1013	907	853	800	747

※2 行程 50 時，因本體上鎖式固定孔會被滑座遮住，僅能使用 4 支螺絲固定，建議客戶本體使用下鎖式固定孔鎖附。When the stroke is 50mm, if fixing the body from the top to the bottom, the fixing hole will be blocked by slider and only can be uses 4 screws to fix;as a result, suggest that fixing actuator body from the bottom to the top.
* 若光電選用 D4 時 (原點 SENSOR 置於抱持端時) 負壓接頭安裝於對側。When sensor select is D4(Origin sensor is placed at Holder end), vaccum pressure connector isinstalled on opposite side.

BM 馬達下折 Motor Bottom Side

2D CAD 3D CAD

● CAD圖面可至www.toyorobot.com下載 ●
Please do wnload the CAD file from TOYO's website : www.toyorobot.com

單位 Unit : mm

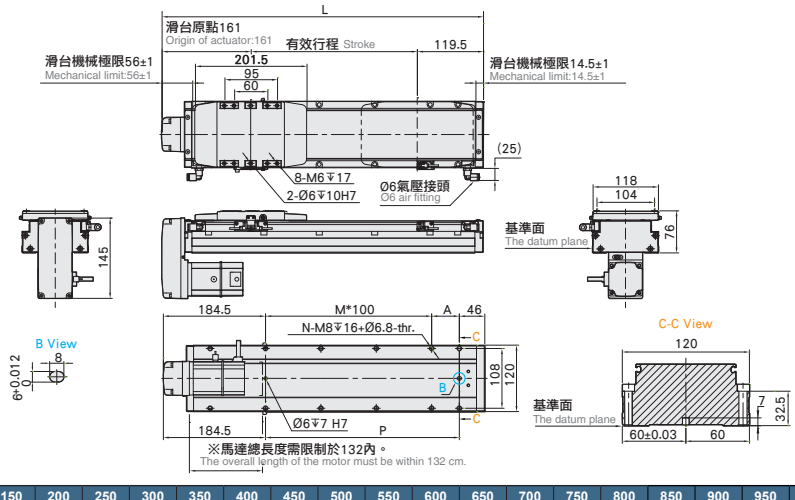

有效行程 Stroke		50※2	100	150	200	250	300	350	400	450	500	550	600	650	700	750	800	850	900	950	1000	1050	1100	1150	1200	1250
極限行程 Limit Stroke (±1)		58.5	108.5	158.5	208.5	258.5	308.5	358.5	408.5	458.5	508.5	558.5	608.5	658.5	708.5	758.5	808.5	858.5	908.5	958.5	1008.5	1058.5	1108.5	1158.5	1208.5	1258.5
L		330.5	380.5	430.5	480.5	530.5	580.5	630.5	680.5	730.5	780.5	830.5	880.5	930.5	980.5	1030.5	1080.5	1130.5	1180.5	1230.5	1280.5	1330.5	1380.5	1430.5	1480.5	1530.5
A		100	50	100	50	100	50	100	50	100	50	100	50	100	50	100	50	100	50	100	50	100	50	100	50	100
M		0	1	1	2	2	3	3	4	4	5	5	6	6	7	7	8	8	9	9	10	10	11	11	12	12
N		4	6	6	8	8	10	10	12	12	14	14	16	16	18	18	20	20	22	22	24	24	26	26	28	28
P		100	150	200	250	300	350	400	450	500	550	600	650	700	750	800	850	900	950	1000	1050	1100	1150	1200	1250	1300
KG		5.21	5.56	5.91	6.56	6.91	7.26	7.61	7.96	8.31	8.66	9.01	9.36	9.71	10.06	10.41	10.76	11.11	11.46	11.81	12.16	12.51	12.86	13.21	13.56	13.91
線速度 Linear Speed mm/s	導程 Lead 5	300														275	250	225	200	175	167	158	142	133	125	117
	導程 Lead 10	600														550	500	450	400	350	333	317	283	267	250	233
	導程 Lead 20	1200														1100	1000	900	800	700	667	633	567	533	500	467
	導程 Lead 32	1920														1760	1600	1440	1280	1120	1067	1013	907	853	800	747

※1 馬達下時，若選用煞車馬達，或是超出馬達總長度限制時，無法套用標準 PIN 孔，如有需求，請洽我司業務。When motor with brake assembled on lower side, or the total lenGCH over than spec limit, it may not use standard pinhole. Please contact our sales department if you need more information & requirement.
※2 行程 50 時，因本體上鎖式固定孔會被滑座遮住，僅能使用 4 支螺絲固定，建議客戶本體使用下鎖式固定孔鎖附。When the stroke is 50mm, if fixing the body from the top to the bottom, the fixing hole will be blocked by slider and only can be uses 4 screws to fix;as a result, suggest that fixing actuator body from the bottom to the top.
* 若光電選用 D4 時 (原點 SENSOR 置於抱持端時) 負壓接頭安裝於對側。When sensor select is D4(Origin sensor is placed at Holder end), vaccum pressure connector isinstalled on opposite side.

免費服務專線：大陸 Toll-free Number China 400-875-0009 台灣 Taiwan 0800-800-893

BL 馬達右折 Motor Right Side

2D CAD 3D CAD

• CAD圖面可至www.toyorobot.com下載 •
Please do wnload the CAD file from TOYO's website：www.toyorobot.com

單位 Unit：mm

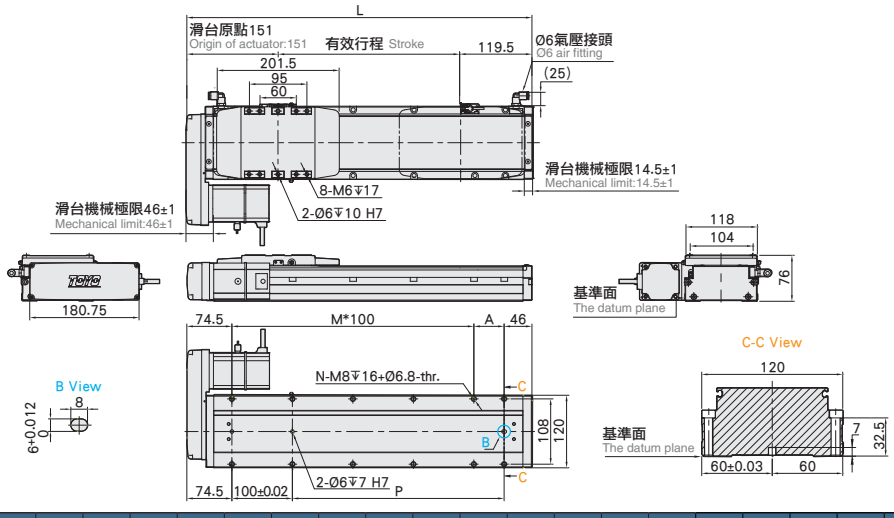

有效行程 Stroke		50※2	100	150	200	250	300	350	400	450	500	550	600	650	700	750	800	850	900	950	1000	1050	1100	1150	1200	1250
極限行程 Limit Stroke (±1)		58.5	108.5	158.5	208.5	258.5	308.5	358.5	408.5	458.5	508.5	558.5	608.5	658.5	708.5	758.5	808.5	858.5	908.5	958.5	1008.5	1058.5	1108.5	1158.5	1208.5	1258.5
L		320.5	370.5	420.5	470.5	520.5	570.5	620.5	670.5	720.5	770.5	820.5	870.5	920.5	970.5	1020.5	1070.5	1120.5	1170.5	1220.5	1270.5	1320.5	1370.5	1420.5	1470.5	1520.5
A		100	50	100	50	100	50	100	50	100	50	100	50	100	50	100	50	100	50	100	50	100	50	100	50	100
M		1	2	2	3	3	4	4	5	5	6	6	7	7	8	8	9	9	10	10	11	11	12	12	13	13
N		6	8	8	10	10	12	12	14	14	16	16	18	18	20	20	22	22	24	24	26	26	28	28	30	30
P		100	150	200	250	300	350	400	450	500	550	600	650	700	750	800	850	900	950	1000	1050	1100	1150	1200	1250	1300
KG		5.21	5.56	5.91	6.56	6.91	7.26	7.61	7.96	8.31	8.66	9.01	9.36	9.71	10.06	10.41	10.76	11.11	11.46	11.81	12.16	12.51	12.86	13.21	13.56	13.91
線速度 Linear Speed mm/s	導程 Lead 5	300														275	250	225	200	175	167	158	142	133	125	117
	導程 Lead 10	600														550	500	450	400	350	333	317	283	267	250	233
	導程 Lead 20	1200														1100	1000	900	800	700	667	633	567	533	500	467
	導程 Lead 32	1920														1760	1600	1440	1280	1120	1067	1013	907	853	800	747

※2 行程 50 時，因本體上鎖式固定孔會被滑座遮住，僅能使用 4 支螺絲固定，建議客戶本體使用下鎖式固定孔鎖附。When the stroke is 50mm, if fixing the body from the top to the bottom, the fixing hole will be blocked by slider and only can be uses 4 screws to fix;as a result, suggest that fixing actuator body from the bottom to the top.
* 若光電選用 D4 時 (原點 SENSOR 置於抱持端時) 負壓接頭安裝於對側。When sensor select is D4(Origin sensor is placed at Holder end), vaccum pressure connector isinstalled on opposite side.

BR 馬達左折 Motor Left Side

2D CAD 3D CAD

• CAD圖面可至www.toyorobot.com下載 •
Please do wnload the CAD file from TOYO's website：www.toyorobot.com

單位 Unit：mm

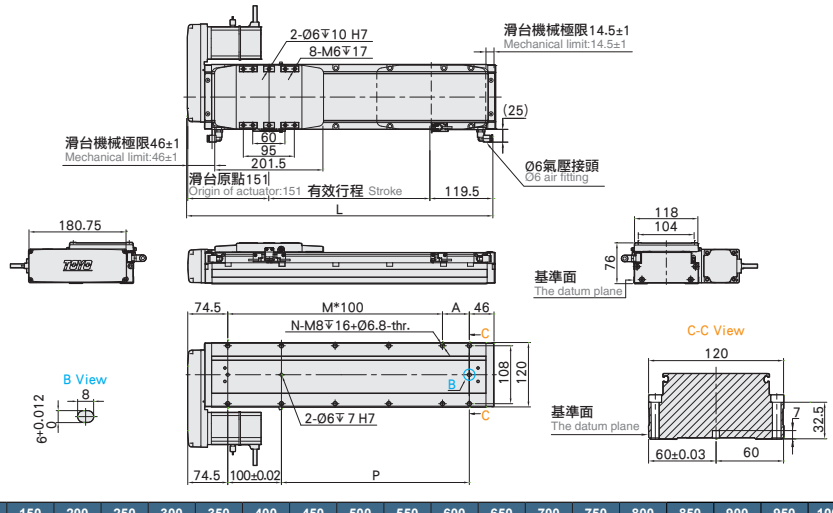

有效行程 Stroke		50※2	100	150	200	250	300	350	400	450	500	550	600	650	700	750	800	850	900	950	1000	1050	1100	1150	1200	1250
極限行程 Limit Stroke (±1)		58.5	108.5	158.5	208.5	258.5	308.5	358.5	408.5	458.5	508.5	558.5	608.5	658.5	708.5	758.5	808.5	858.5	908.5	958.5	1008.5	1058.5	1108.5	1158.5	1208.5	1258.5
L		320.5	370.5	420.5	470.5	520.5	570.5	620.5	670.5	720.5	770.5	820.5	870.5	920.5	970.5	1020.5	1070.5	1120.5	1170.5	1220.5	1270.5	1320.5	1370.5	1420.5	1470.5	1520.5
A		100	50	100	50	100	50	100	50	100	50	100	50	100	50	100	50	100	50	100	50	100	50	100	50	100
M		1	2	2	3	3	4	4	5	5	6	6	7	7	8	8	9	9	10	10	11	11	12	12	13	13
N		6	8	8	10	10	12	12	14	14	16	16	18	18	20	20	22	22	24	24	26	26	28	28	30	30
P		100	150	200	250	300	350	400	450	500	550	600	650	700	750	800	850	900	950	1000	1050	1100	1150	1200	1250	1300
KG		5.21	5.56	5.91	6.56	6.91	7.26	7.61	7.96	8.31	8.66	9.01	9.36	9.71	10.06	10.41	10.76	11.11	11.46	11.81	12.16	12.51	12.86	13.21	13.56	13.91
線速度 Linear Speed mm/s	導程 Lead 5	300														275	250	225	200	175	167	158	142	133	125	117
	導程 Lead 10	600														550	500	450	400	350	333	317	283	267	250	233
	導程 Lead 20	1200														1100	1000	900	800	700	667	633	567	533	500	467
	導程 Lead 32	1920														1760	1600	1440	1280	1120	1067	1013	907	853	800	747

※2 行程 50 時，因本體上鎖式固定孔會被滑座遮住，僅能使用 4 支螺絲固定，建議客戶本體使用下鎖式固定孔鎖附。When the stroke is 50mm, if fixing the body from the top to the bottom, the fixing hole will be blocked by slider and only can be uses 4 screws to fix;as a result, suggest that fixing actuator body from the bottom to the top.
* 若光電選用 D4 時 (原點 SENSOR 置於抱持端時) 負壓接頭安裝於對側。When sensor select is D4(Origin sensor is placed at Holder end), vaccum pressure connector isinstalled on opposite side.

GCH5S

螺桿驅動 Ball-Screw-Drive

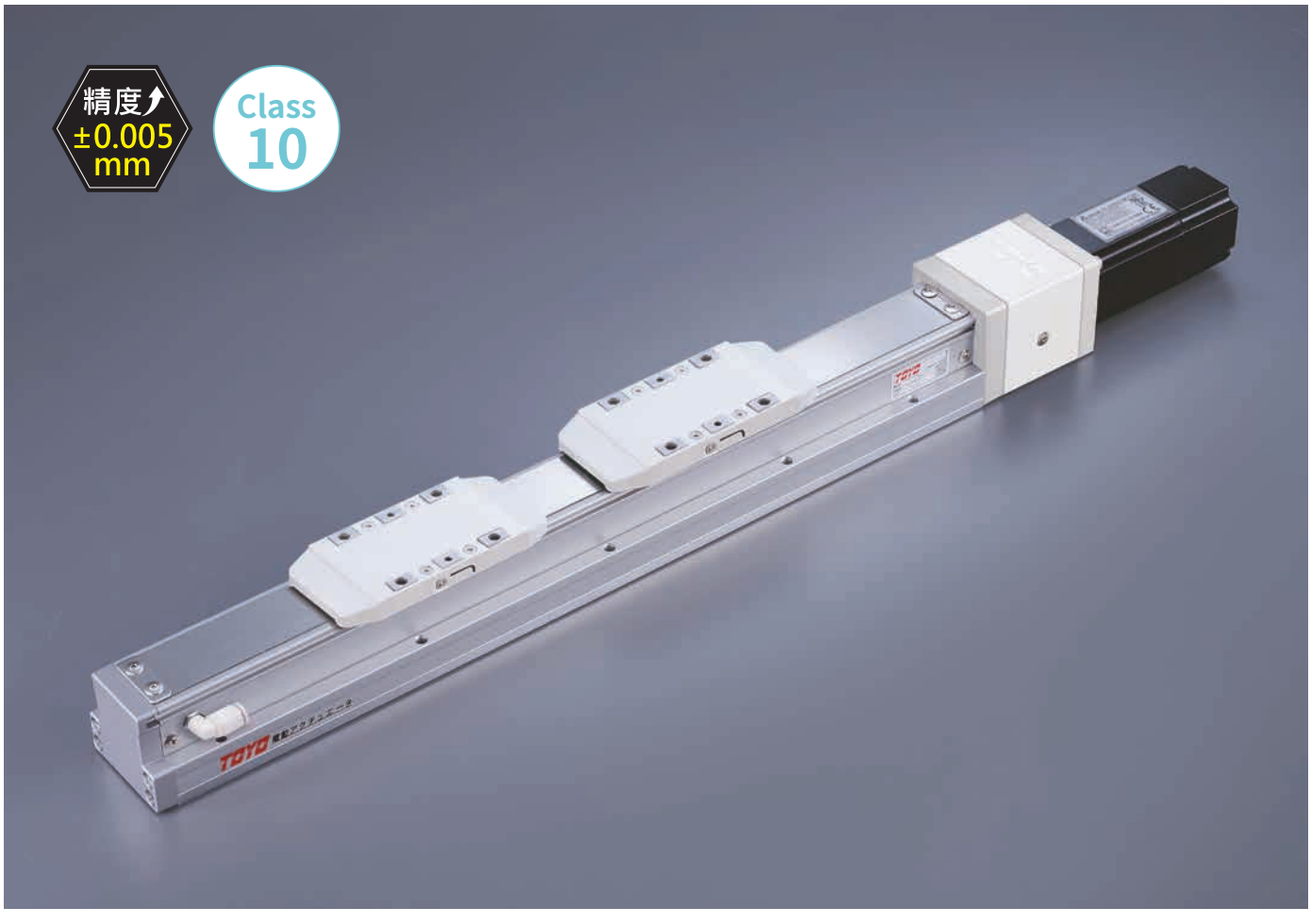

最大行程 Maximum Stroke	最高速度 Maximum Speed	馬達容量 Motor Output	最大可搬重量 Max Payload
450mm	100mm/s	100W	30kg

型號表示方式 Ordering Method

GCH5S - L2 - 100 - BC - M10B - C 4 - 0001

- GCH5S: 本體型號 Model
- L2: 螺桿導程 Ball Screw Lead
- 100: 行程 Stroke
- BC: 馬達位置 Motor Position
- M10B: 馬達廠牌、功率 Motor Brand、Power Output
- C: 原點感應器 Home Sensor
- 4: 端點極限感應器 Limit Sensor
- 0001: 特注式樣 Customization Order No.

螺桿導程 Ball Screw Lead

2	2mm

*反向同動只能對應導程2
Dual carriage synchronous movement in reverse direction can only fit at lead of 2mm.

行程 Stroke

25-450mm
25間隔 25 mm Pitch

馬達位置 Motor Position

BC	馬達外露 Motor Exposed
BM	馬達下折 Motor Bottom Side
BL	馬達左折 Motor Left Side
BR	馬達右折 Motor Right Side

馬達廠牌、功率 Motor Brand、Power Output

M	三菱 Mitsubishi	05	-	B
P	松下 Panasonic	10	100W	
Y	安川 Yaskawa	20	-	
T	台達 Delta	40	-	

*若無煞車則不表示。*If No Brake,No Description.

原點感應器 Home Sensor

外掛型 Out Side	
C	馬達側 Motor Side
D	反馬達側 Opposite Motor Side
無 SENSOR No Sensor	
E	無 SENSOR No Sensor

*選擇行程25/50/75時，有以下限制：
When the stroke is 25/50/75mm, the sensor installation has the following restrictions:
1. 原點與極限需放置於不同側。
Home sensor and limit sensor has to be installed on the different side of body.
2. 滑座左右兩側皆需安裝感應片。
Both sides of slider need to install the sensor trigger device.

端點極限感應器 Limit Sensor

外掛型 Out Side	
3	1只 1 Pc
4	2只 2 Pc
無 SENSOR No Sensor	
5	無 SENSOR No Sensor

基本仕樣 Specification

性能	位置重複精度 Repeatability		mm	±0.005
	螺桿導程 Lead		mm	2
	最高轉速 Maximum Rotating speed		rpm	3000
	最高速度 Maximum linear speed ※1		mm/s	100
	最大可搬重量 Maximum Payload	水平使用 Horizontal	kg	30 (雙滑座 Dual carriage)
		垂直使用 Vertical	kg	10 (雙滑座 Dual carriage)
		垂直使用 Vertical (搭配回生電阻)	kg	12(雙滑座 Dual carriage)
	定格推力 Rated Thrust		N	854
	標準行程 Stroke (increments)		mm	25-450mm /25 間隔 (50 increments)
	最大加速度 Maximum acceleration		G	0.3
	滾珠螺桿 Ball screw	基本動額定負荷 Basic dynamic load rating Ca	N	2411
		基本靜額定負荷 Basic static load rating Coa	N	5779
	直線滑軌 Linear Guide	動態水平負載 Dynamic horizontal (100km)	N	5904
		靜態水平負載 Static Horizontal	N	16904
	固定側軸承 Fixed bearing	基本動額定負荷 Basic dynamic load rating Cr	N	1730
		靜態容許負荷 Static load rating Cor	N	3800
部品	AC 伺服馬達容量 AC Servo Motor Output		W	100
	滾珠螺桿外徑 Ball Screw Ø		mm	Ø12
	連軸器 Coupling		mm	7X8
	原點感應器 Home Sensor	外掛 Outside		T74N2(NPN)

※1 長行程時，會產生螺桿偏擺，需將速度調降 (線速度請參閱尺寸圖下方表格)
During in a long stroke, it causes ballscrew deflection, the speed must reduce. (Please refer to the linear velocity from the data sheet below the dimension graph.)

容許負載力距表 Allowable Overhang

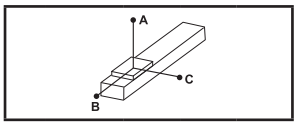

(單位 Unit : mm)

水平安裝 Horizontal Installation		A	B	C
導程 2 Lead	10kg	900	100	135
	20kg	700	45	60
	30kg	550	25	35

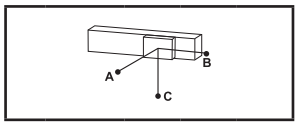

(單位 Unit : mm)

壁掛安裝 Wall Installation		A	B	C
導程 2 Lead	10kg	135	100	900
	20kg	60	45	700
	30kg	37	27	550

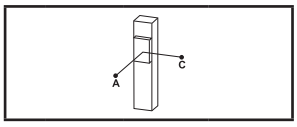

(單位 Unit : mm)

垂直安裝 Vertical Installation		A	C
導程 2 Lead	6kg	180	180
	8kg	135	135
	10kg	110	110

靜額定扭矩 Static Loading Moment

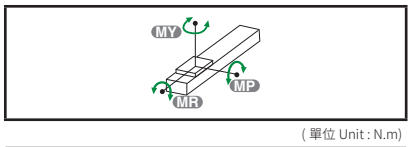

(單位 Unit : N.m)

MY	103
MP	103
MR	144

* 力距表所表示的數據，代表重心。
The torque value in the chart indicate the center of gravity.
* 符合型錄規範的正常使用下，保證壽命為 10000 公里。
Operation life is 10,000km when the product is using under the specified conditions.
* 倒吊使用無法套用標準規範，如有需求請洽詢我司業務。
Data information is not for ceiling-mount inverse use.
Contact us for the details if you want to apply ceiling-mount inverse usage.

GCH5S

螺桿驅動 Ball-Screw-Drive

BC 馬達外露 Motor Exposed

2D CAD 3D CAD

● CAD圖面可至www.toyorobot.com下載 ●
Please do wnload the CAD file from TOYO's website : www.toyorobot.com

單位 Unit : mm

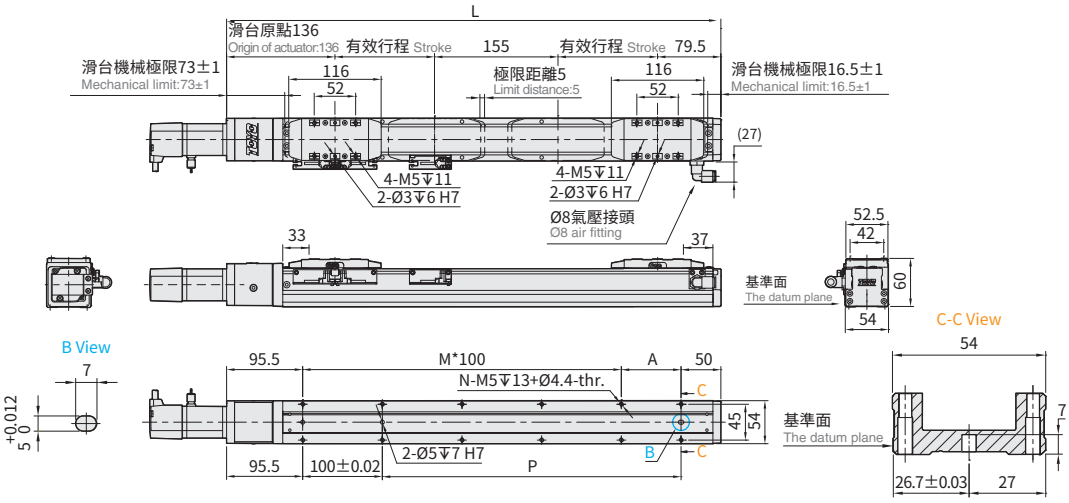

有效行程 Stroke		25	50※2	75	100	125	150	175	200	225	250	275	300	325	350	375	400	425	450
極限行程 Limit Stroke (±1)		35	60	85	110	135	160	185	210	235	260	285	310	335	360	385	410	435	460
L		420.5	470.5	520.5	570.5	620.5	670.5	720.5	770.5	820.5	870.5	920.5	970.5	1020.5	1070.5	1120.5	1170.5	1220.5	1270.5
A		75	25	75	25	75	25	75	25	75	25	75	25	75	25	75	25	75	25
M		2	3	3	4	4	5	5	6	6	7	7	8	8	9	9	10	10	11
N		8	10	10	12	12	14	14	16	16	18	18	20	20	22	22	24	24	26
P		175	225	275	325	375	425	475	525	575	625	675	725	775	825	875	925	975	1025
KG		3.12	3.31	3.51	3.71	3.9	4.1	4.3	4.49	4.69	4.89	5.08	5.28	5.48	5.68	5.88	6.08	6.28	6.48
線速度 Linear Speed mm/s	導程 Lead 2	100																	

* 若光電選用 D4 時 (原點 SENSOR 置於抱持端時) 負壓接頭安裝於對側。When sensor select is D4(Origin sensor is placed at Holder end), vaccum pressure connector isinstalled on opposite side.

BM 馬達下折 Motor Bottom Side

2D CAD 3D CAD

● CAD圖面可至www.toyorobot.com下載 ●
Please do wnload the CAD file from TOYO's website : www.toyorobot.com

單位 Unit : mm

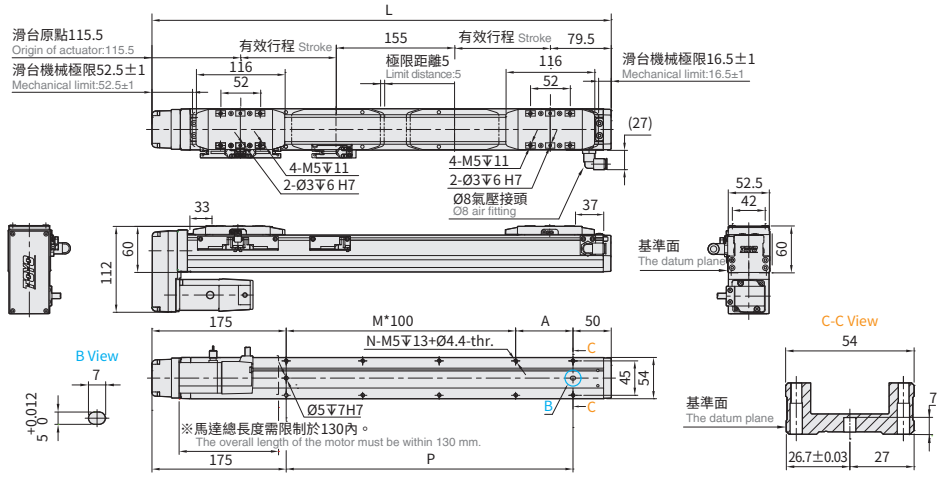

有效行程 Stroke		25	50※2	75	100	125	150	175	200	225	250	275	300	325	350	375	400	425	450
極限行程 Limit Stroke (±1)		35	60	85	110	135	160	185	210	235	260	285	310	335	360	385	410	435	460
L		400	450	500	550	600	650	700	750	800	850	900	950	1000	1050	1100	1150	1200	1250
A		75	25	75	25	75	25	75	25	75	25	75	25	75	25	75	25	75	25
M		1	2	2	3	3	4	4	5	5	6	6	7	7	8	8	9	9	10
N		6	8	8	10	10	12	12	14	14	16	16	18	18	20	20	22	22	24
P		175	225	275	325	375	425	475	525	575	625	675	725	775	825	875	925	975	1025
KG		3.29	3.48	3.68	3.88	4.07	4.27	4.47	4.66	4.86	5.06	5.25	5.45	5.65	5.85	6.05	6.25	6.45	6.65
線速度 Linear Speed mm/s	導程 Lead 2	100																	

※1 馬達下時，若選用煞車馬達，或是超出馬達總長度限制時，無法套用標準 PIN 孔，如有需求，請洽我司業務。When motor with brake assembled on lower side, or the total lenGCH over than spec limit, it may not use standard pinhole. Please contact our sales department if you need more information & requirement.
* 若光電選用 D4 時 (原點 SENSOR 置於抱持端時) 負壓接頭安裝於對側。When sensor select is D4(Origin sensor is placed at Holder end), vaccum pressure connector isinstalled on opposite side.

免費服務專線：大陸 China 400-875-0009 台灣 Taiwan 0800-800-893

BL 馬達右折 Motor Right Side

2D CAD 3D CAD

• CAD圖面可至www.toyorobot.com下載 •

Please do wnload the CAD file from TOYO's website：www.toyorobot.com

單位 Unit ： mm

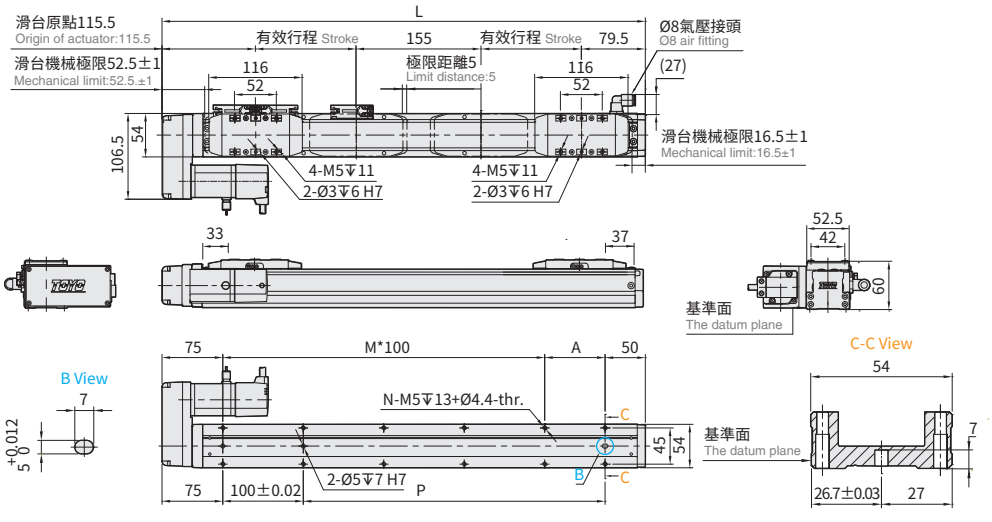

有效行程 Stroke	25	50※2	75	100	125	150	175	200	225	250	275	300	325	350	375	400	425	450
極限行程 Limit Stroke (±1)	35	60	85	110	135	160	185	210	235	260	285	310	335	360	385	410	435	460
L	400	450	500	550	600	650	700	750	800	850	900	950	1000	1050	1100	1150	1200	1250
A	75	25	75	25	75	25	75	25	75	25	75	25	75	25	75	25	75	25
M	2	3	3	4	4	5	5	6	6	7	7	8	8	9	9	10	10	11
N	8	10	10	12	12	14	14	16	16	18	18	20	20	22	22	24	24	26
P	175	225	275	325	375	425	475	525	575	625	675	725	775	825	875	925	975	1025
KG	3.29	3.48	3.68	3.88	4.07	4.27	4.47	4.66	4.86	5.06	5.25	5.45	5.65	5.85	6.05	6.25	6.45	6.65
線速度 Linear Speed mm/s 導程 Lead 2	100																	

* 若光電選用 D4 時 (原點 SENSOR 置於抱持端時) 負壓接頭安裝於對側。When sensor select is D4(Origin sensor is placed at Holder end), vaccum pressure connector isinstalled on opposite side.

BR 馬達左折 Motor Left Side

2D CAD 3D CAD

• CAD圖面可至www.toyorobot.com下載 •

Please do wnload the CAD file from TOYO's website：www.toyorobot.com

單位 Unit ： mm

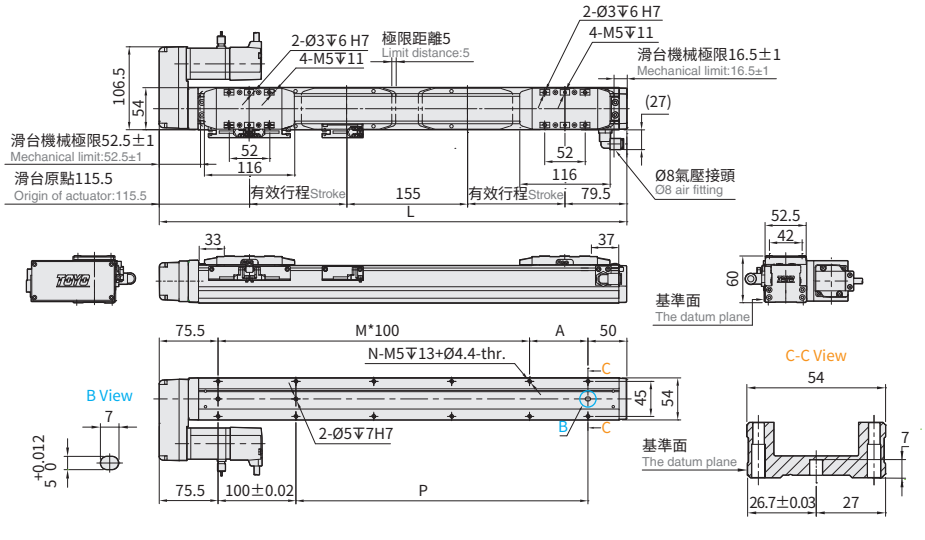

有效行程 Stroke	25	50※2	75	100	125	150	175	200	225	250	275	300	325	350	375	400	425	450
極限行程 Limit Stroke (±1)	35	60	85	1110	135	160	185	210	235	260	285	310	335	360	385	410	435	460
L	400	450	500	550	600	650	700	750	800	850	900	950	1000	1050	1100	1150	1200	1250
A	75	25	75	25	75	25	75	25	75	25	75	25	75	25	75	25	75	25
M	2	3	3	4	4	5	5	6	6	7	7	8	8	9	9	10	10	11
N	8	10	10	12	12	14	14	16	16	18	18	20	20	22	22	24	24	26
P	175	225	275	325	375	425	475	525	575	625	675	725	775	825	875	925	975	1025
KG	3.29	3.48	3.68	3.88	4.07	4.27	4.47	4.66	4.86	5.06	5.25	5.45	5.65	5.85	6.05	6.25	6.45	6.65
線速度 Linear Speed mm/s 導程 Lead 2	100																	

* 若光電選用 D4 時 (原點 SENSOR 置於抱持端時) 負壓接頭安裝於對側。When sensor select is D4(Origin sensor is placed at Holder end), vaccum pressure connector isinstalled on opposite side.

GCH8S

螺桿驅動 Ball-Screw-Drive

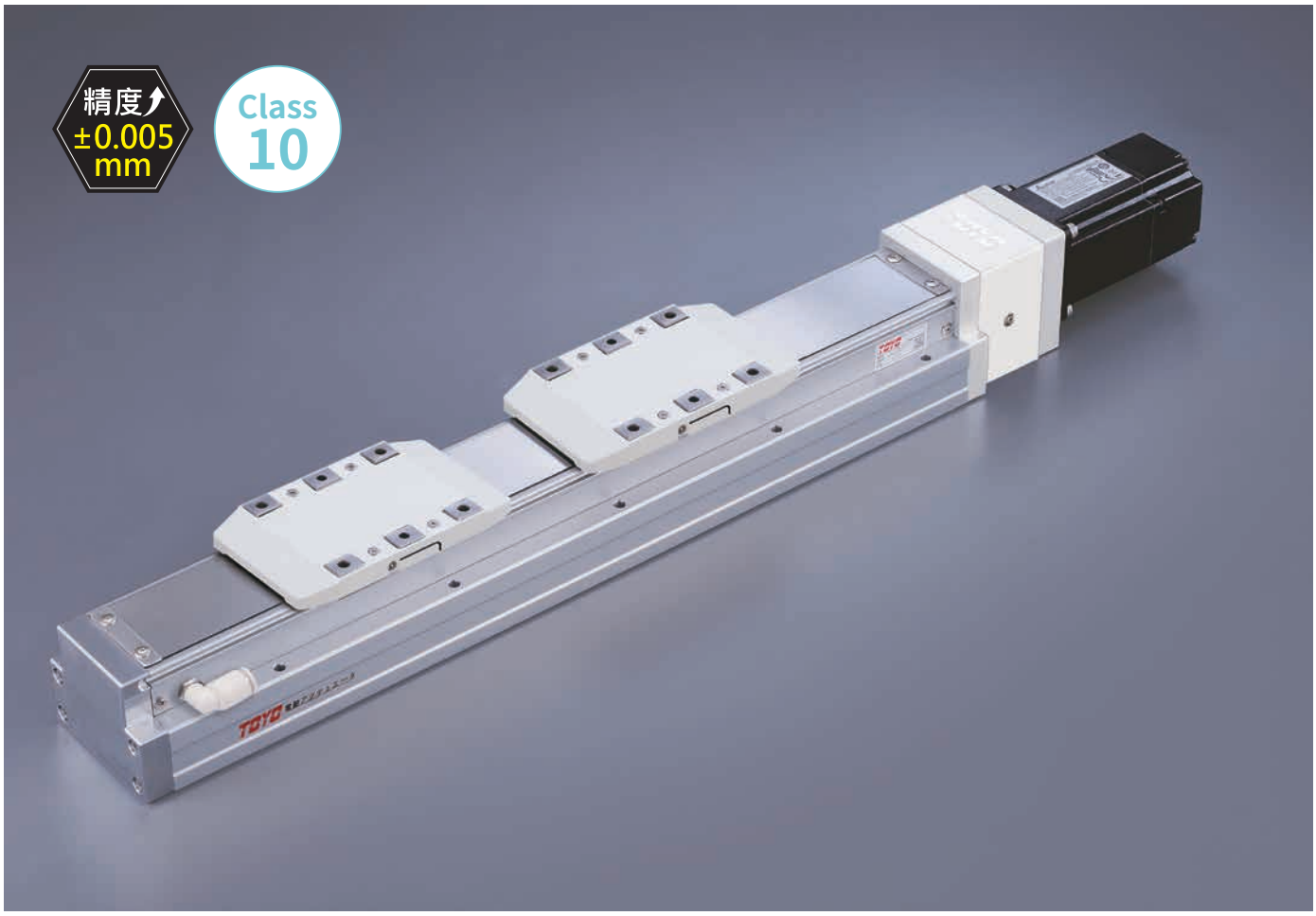

最大行程 Maximum Stroke	最高速度 Maximum Speed	馬達容量 Motor Output	最大可搬重量 Max Payload
525mm	300mm/s	200W	100kg

型號表示方式 Ordering Method

GCH8S - L5 - 100 - BC - M20B - C 4 - 0001

本體型號 Model

特注式樣 Customization Order No.

行程 Stroke

25-525mm
25間隔 50 mm Pitch

螺桿導程 Ball Screw Lead

5	5mm

*反向同動只能對應導程5
Dual carriage synchronous movement in reverse direction can only fit at lead of 5mm.

馬達位置 Motor Position

BC	馬達外露 Motor Exposed
BM	馬達下折 Motor Bottom Side
BL	馬達左折 Motor Left Side
BR	馬達右折 Motor Right Side

馬達廠牌、功率 Motor Brand、Power Output

M	三菱 Mitsubishi	05	-	B
P	松下 Panasonic	10	-	
Y	安川 Yaskawa	20	200W	
T	台達 Delta	40	-	

*若無煞車則不表示。*If No Brake,No Description.

原點感應器 Home Sensor

外掛型 Out Side	
C	馬達側 Motor Side
D	反馬達側 Opposite Motor Side
無 SENSOR No Sensor	
E	無 SENSOR No Sensor

*選擇行程25/50/75時，有以下限制：
When the stroke is 25/50/75mm, the sensor installation has the following restrictions:
1. 原點與極限需放置於不同側。
Home sensor and limit sensor has to be installed on the different side of body.
2. 滑座左右兩側皆需安裝感應片。
Both sides of slider need to install the sensor trigger device.

端點極限感應器 Limit Sensor

外掛型 Out Side	
3	1只 1 Pc
4	2只 2 Pc
無 SENSOR No Sensor	
5	無 SENSOR No Sensor

免費服務專線：大陸 China 400-875-0009 台灣 Taiwan 0800-800-893
Toll-free Number

基本仕樣 Specification

性能	位置重複精度 Repeatability		mm	±0.005
	螺桿導程 Lead		mm	5
	最高轉速 Maximum Rotating speed		rpm	3600
	最高速度 Maximum linear speed ※1		mm/s	300
	最大可搬重量 Maximum Payload	水平使用 Horizontal	kg	100 (雙滑座 Dual carriage)
		垂直使用 Vertical	kg	15 (雙滑座 Dual carriage)
		垂直使用 Vertical (搭配回生電阻)	kg	30(雙滑座 Dual carriage)
	定格推力 Rated Thrust		N	683
	標準行程 Stroke (increments)		mm	25-525mm /25 間隔 (50 increments)
	最大加速度 Maximum acceleration		G	0.3
	滾珠螺桿 Ball screw	基本動額定負荷 Basic dynamic load rating Ca	N	8042
		基本靜額定負荷 Basic static load rating Coa	N	15088
	直線滑軌 Linear Guide	動態水平負載 Dynamic horizontal (100km)	N	18620
		靜態水平負載 Static Horizontal	N	34230
	固定側軸承 Fixed bearing	基本動額定負荷 Basic dynamic load rating Cr	N	2600
		靜態容許負荷 Static load rating Cor	N	4750
部品	AC 伺服馬達容量 AC Servo Motor Output		W	200
	滾珠螺桿外徑 Ball Screw Ø		mm	Ø16
	連軸器 Coupling(註 1)		mm	10X14/11
	原點感應器 Home Sensor	外掛 Outside		T74N2(NPN)

※1 長行程時，會產生螺桿偏擺，需將速度調降 (線速度請參閱尺寸圖下方表格)
During in a long stroke, it causes ballscrew deflection, the speed must reduce. (Please refer to the linear velocity from the data sheet below the dimension graph.)
註 1: 使用 Panasonic 200W 馬達時，馬達軸心為 Ø11；其他廠牌，馬達軸心為 Ø14。
Motor (200W) Shaft Diameter: Panasonic: 11mm; Other: 14mm.

容許負載力距表 Allowable Overhang

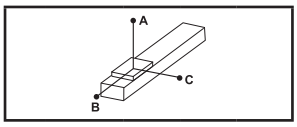

(單位 Unit : mm)

水平安裝 Horizontal Installation		A	B	C
導程 5 Lead	20kg	1560	153	237
	35kg	890	81	126
	50kg	550	53	82

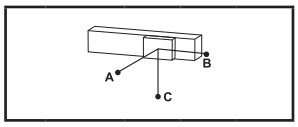

(單位 Unit : mm)

壁掛安裝 Wall Installation		A	B	C
導程 5 Lead	20kg	214	153	1435
	35kg	113	81	845
	50kg	74	53	506

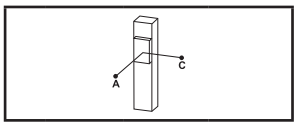

(單位 Unit : mm)

垂直安裝 Vertical Installation		A	C
導程 5 Lead	10kg	331	331
	15kg	220	220
	-	-	-

靜額定扭矩 Static Loading Moment

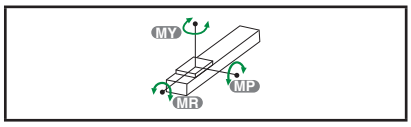

(單位 Unit : N.m)

MY	318
MP	318
MR	626

* 力距表所表示的數據，代表重心。
The torque value in the chart indicate the center of gravity.
* 符合型錄規範的正常使用下，保證壽命為 10000 公里。
Operation life is 10,000km when the product is using under the specified conditions.
* 倒吊使用無法套用標準規範，如有需求請洽詢我司業務。
Data information is not for ceiling-mount inverse use.
Contact us for the details if you want to apply ceiling-mount inverse usage.

GCH8S

螺桿驅動 Ball-Screw-Drive

BC 馬達外露 Motor Exposed

2D CAD 3D CAD

● CAD圖面可至www.toyorobot.com下載 ●
Please do wnload the CAD file from TOYO's website : www.toyorobot.com

單位 Unit : mm

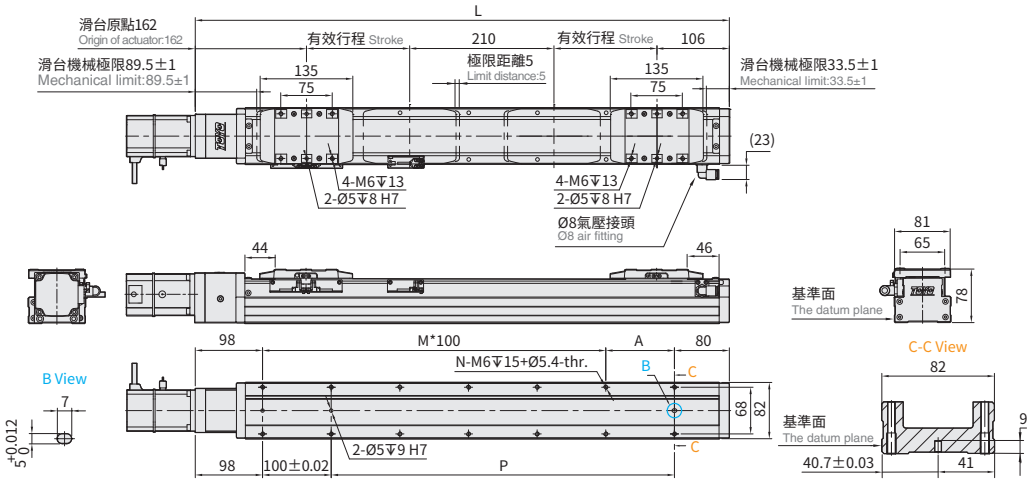

有效行程 Stroke	25	50※2	75	100	125	150	175	200	225	250	275	300	325	350	375	400	425	450	475	500	525
極限行程 Limit Stroke (±1)	35	60	85	110	135	160	185	210	235	260	285	310	335	360	385	410	435	460	485	510	535
L	528	578	628	678	728	778	828	878	928	978	1028	1078	1128	1178	1228	1278	1328	1378	1428	1478	1528
A	50	100	50	100	50	100	50	100	50	100	50	100	50	100	50	100	50	100	50	100	50
M	3	3	4	4	5	5	6	6	7	7	8	8	9	9	10	10	11	11	12	12	13
N	10	10	12	12	14	14	16	16	18	18	20	20	22	22	24	24	26	26	28	28	30
P	250	300	350	400	450	500	550	600	650	700	750	800	850	900	950	1000	1050	1100	1150	1200	1250
KG	6. 94	7. 3	7. 67	8. 03	8. 4	8. 76	9. 13	9. 49	9. 86	10. 22	10. 59	10. 95	11. 32	11. 68	12. 05	12. 41	12. 78	13. 15	13. 52	13. 89	14. 26
線速度 Linear Speed mm/s 導程 Lead 5	300																				

* 若光電選用 D4 時 (原點 SENSOR 置於抱持端時) 負壓接頭安裝於對側。When sensor select is D4(Origin sensor is placed at Holder end), vaccum pressure connector isinstalled on opposite side.

BM 馬達下折 Motor Bottom Side

2D CAD 3D CAD

● CAD圖面可至www.toyorobot.com下載 ●
Please do wnload the CAD file from TOYO's website : www.toyorobot.com

單位 Unit : mm

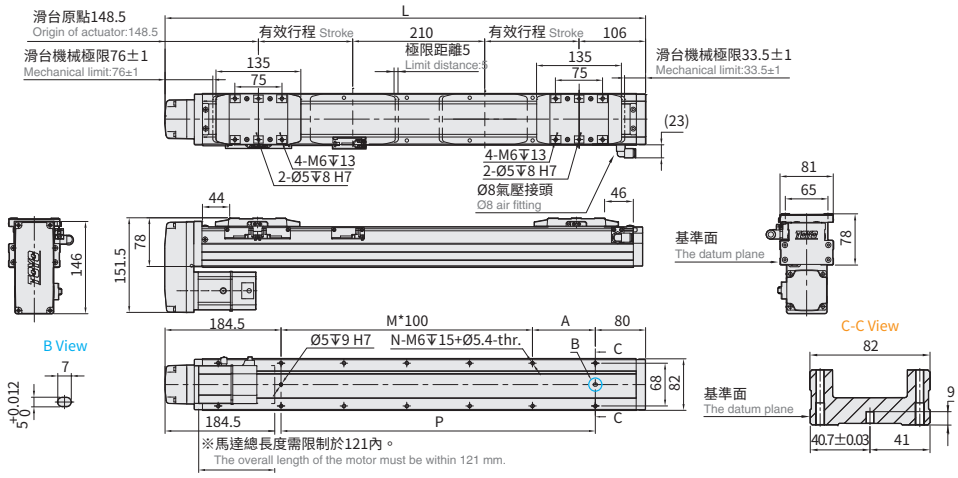

有效行程 Stroke	25	50※2	75	100	125	150	175	200	225	250	275	300	325	350	375	400	425	450	475	500	525
極限行程 Limit Stroke (±1)	35	60	85	110	135	160	185	210	235	260	285	310	335	360	385	410	435	460	485	510	535
L	514. 5	564. 5	614. 5	664. 5	714. 5	764. 5	814. 5	864. 5	914. 5	964. 5	1014. 5	1064. 5	1114. 5	1164. 5	1214. 5	1264. 5	1314. 5	1364. 5	1414. 5	1464. 5	1514. 5
A	50	100	50	100	50	100	50	100	50	100	50	100	50	100	50	100	50	100	50	100	50
M	2	2	3	3	4	4	5	5	6	6	7	7	8	8	9	9	10	10	11	11	12
N	8	8	10	10	12	12	14	14	16	16	18	18	20	20	22	22	24	24	26	26	28
P	250	300	350	400	450	500	550	600	650	700	750	800	850	900	950	1000	1050	1100	1150	1200	1250
KG	7. 46	7. 98	8. 5	9. 02	9. 54	10. 06	10. 58	11. 1	11. 62	12. 14	12. 66	13. 28	13. 7	14. 22	14. 74	15. 26	15. 78	16. 3	16. 82	17. 34	17. 86
線速度 Linear Speed mm/s 導程 Lead 5	300																				

※1 馬達下時，若選用煞車馬達，或是超出馬達總長度限制時，無法套用標準 PIN 孔，如有需求，請洽我司業務。When motor with brake assembled on lower side, or the total lenGCH over than spec limit, it may not use standard pinhole. Please contact our sales department if you need more information & requirement.
* 若光電選用 D4 時 (原點 SENSOR 置於抱持端時) 負壓接頭安裝於對側。When sensor select is D4(Origin sensor is placed at Holder end), vaccum pressure connector isinstalled on opposite side.

免費服務專線：大陸 Toll-free Number China 400-875-0009 台灣 Taiwan 0800-800-893

BL 馬達右折 Motor Right Side

2D CAD 3D CAD

● CAD圖面可至www.toyorobot.com下載 ●
Please do wnload the CAD file from TOYO's website：www.toyorobot.com

單位 Unit ： mm

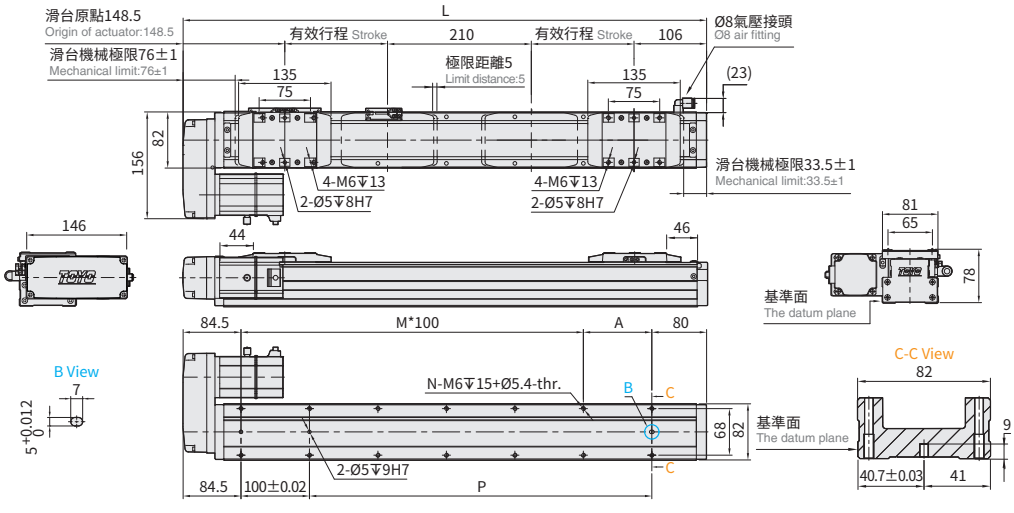

有效行程 Stroke	25	50※2	75	100	125	150	175	200	225	250	275	300	325	350	375	400	425	450	475	500	525
極限行程 Limit Stroke (±1)	35	60	85	110	135	160	185	210	235	260	285	310	335	360	385	410	435	460	485	510	535
L	514.5	564.5	614.5	664.5	714.5	764.5	814.5	864.5	914.5	964.5	1014.5	1064.5	1114.5	1164.5	1214.5	1264.5	1314.5	1364.5	1414.5	1464.5	1514.5
A	50	100	50	100	50	100	50	100	50	100	50	100	50	100	50	100	50	100	50	100	50
M	3	3	4	4	5	5	6	6	7	7	8	8	9	9	10	10	11	11	12	12	13
N	10	10	12	12	14	14	16	16	18	18	20	20	22	22	24	24	26	26	28	28	30
P	250	300	350	400	450	500	550	600	650	700	750	800	850	900	950	1000	1050	1100	1150	1200	1250
KG	7.46	7.98	8.5	9.02	9.54	10.06	10.58	11.1	11.62	12.14	12.66	13.28	13.7	14.22	14.74	15.26	15.78	16.3	16.82	17.34	17.86
線速度 Linear Speed mm/s 導程 Lead 5	300																				

* 若光電選用 D4 時 (原點 SENSOR 置於抱持端時) 負壓接頭安裝於對側。When sensor select is D4(Origin sensor is placed at Holder end), vaccum pressure connector isinstalled on opposite side.

BR 馬達左折 Motor Left Side

2D CAD 3D CAD

● CAD圖面可至www.toyorobot.com下載 ●
Please do wnload the CAD file from TOYO's website：www.toyorobot.com

單位 Unit ： mm

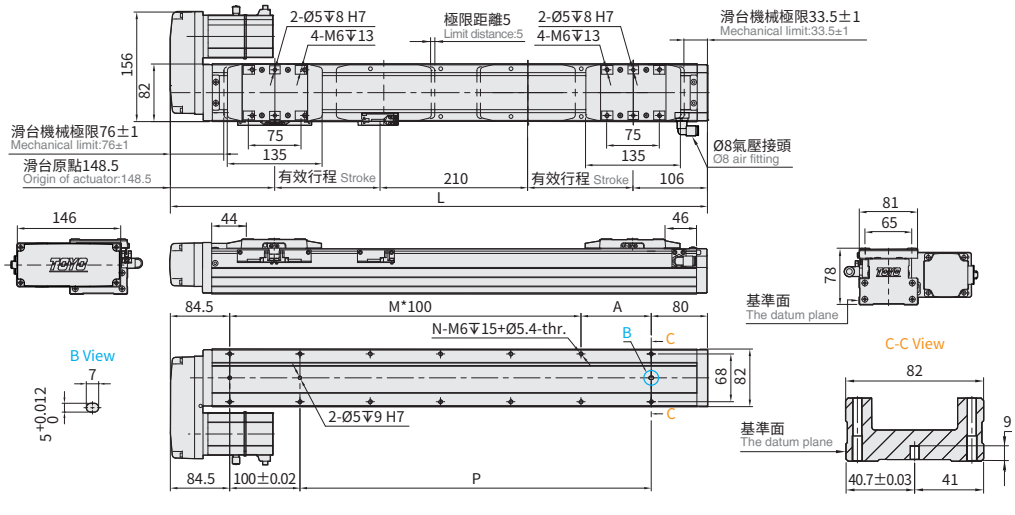

有效行程 Stroke	25	50※2	75	100	125	150	175	200	225	250	275	300	325	350	375	400	425	450	475	500	525
極限行程 Limit Stroke (±1)	35	60	85	110	135	160	185	210	235	260	285	310	335	360	385	410	435	460	485	510	535
L	514.5	564.5	614.5	664.5	714.5	764.5	814.5	864.5	914.5	964.5	1014.5	1064.5	1114.5	1164.5	1214.5	1264.5	1314.5	1364.5	1414.5	1464.5	1514.5
A	50	100	50	100	50	100	50	100	50	100	50	100	50	100	50	100	50	100	50	100	50
M	3	3	4	4	5	5	6	6	7	7	8	8	9	9	10	10	11	11	12	12	13
N	10	10	12	12	14	14	16	16	18	18	20	20	22	22	24	24	26	26	28	28	30
P	250	300	350	400	450	500	550	600	650	700	750	800	850	900	950	1000	1050	1100	1150	1200	1250
KG	7.46	7.98	8.5	9.02	9.54	10.06	10.58	11.1	11.62	12.14	12.66	13.28	13.7	14.22	14.74	15.26	15.78	16.3	16.82	17.34	17.86
線速度 Linear Speed mm/s 導程 Lead 5	300																				

* 若光電選用 D4 時 (原點 SENSOR 置於抱持端時) 負壓接頭安裝於對側。When sensor select is D4(Origin sensor is placed at Holder end), vaccum pressure connector isinstalled on opposite side.

GCH8S

螺桿驅動 Ball-Screw-Drive

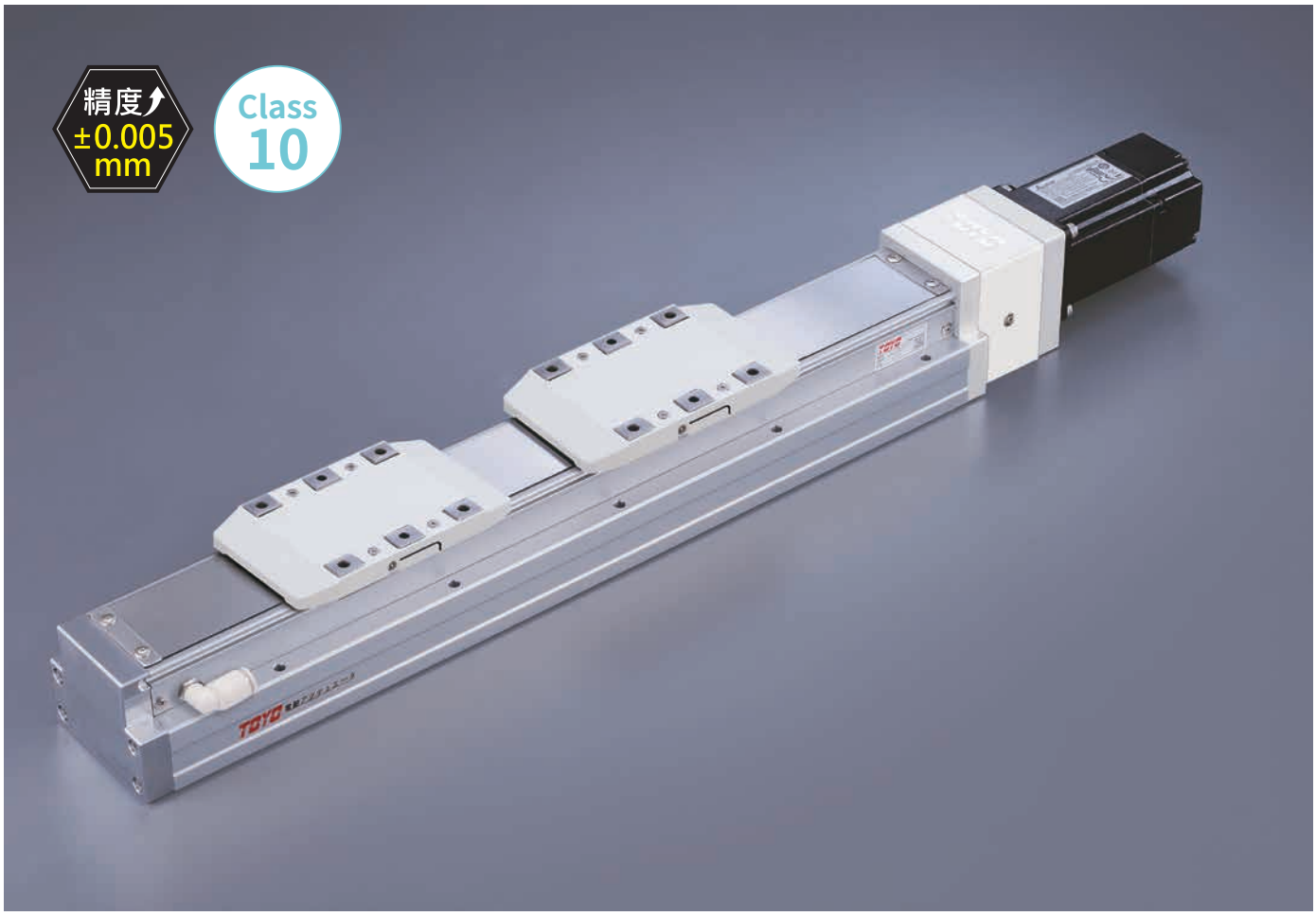

最大行程 Maximum Stroke	最高速度 Maximum Speed	馬達容量 Motor Output	最大可搬重量 Max Payload
525mm	300mm/s	400W	100kg

型號表示方式 Ordering Method

GCH8S - L5 - 100 - BC - M40B - C 4 - 0001

- GCH8S: 本體型號 Model
- L5: 螺桿導程 Ball Screw Lead
- 100: 行程 Stroke
- BC: 馬達位置 Motor Position
- M40B: 馬達廠牌、功率 Motor Brand、Power Output
- C: 原點感應器 Home Sensor
- 4: 端點極限感應器 Limit Sensor
- 0001: 特注式樣 Customization Order No.

螺桿導程 Ball Screw Lead

5	5mm

*反向同動只能對應導程5
Dual carriage synchronous movement in reverse direction can only fit at lead of 5mm.

行程 Stroke

25-525mm
25間隔 25 mm Pitch

馬達位置 Motor Position

BC	馬達外露 Motor Exposed
BM	馬達下折 Motor Bottom Side
BL	馬達左折 Motor Left Side
BR	馬達右折 Motor Right Side

馬達廠牌、功率 Motor Brand、Power Output

M	三菱 Mitsubishi	05	-	B
P	松下 Panasonic	10	-	
Y	安川 Yaskawa	20	-	
T	台達 Delta	40	400W	

*若無煞車則不表示。*If No Brake,No Description.

原點感應器 Home Sensor

外掛型 Out Side	
C	馬達側 Motor Side
D	反馬達側 Opposite Motor Side
無 SENSOR No Sensor	
E	無 SENSOR No Sensor

*選擇行程25/50/75時，有以下限制：
When the stroke is 25/50/75mm, the sensor installation has the following restrictions:
1. 原點與極限需放置於不同側。
Home sensor and limit sensor has to be installed on the different side of body.
2. 滑座左右兩側皆需安裝感應片。
Both sides of slider need to install the sensor trigger device.

端點極限感應器 Limit Sensor

外掛型 Out Side	
3	1只 1 Pc
4	2只 2 Pc
無 SENSOR No Sensor	
5	無 SENSOR No Sensor

免費服務專線：大陸 China 400-875-0009 台灣 Taiwan 0800-800-893

基本仕樣 Specification

性能	位置重複精度 Repeatability		mm	±0.005
	螺桿導程 Lead		mm	5
	最高轉速 Maximum Rotating speed		rpm	3600
	最高速度 Maximum linear speed ※1		mm/s	300
	最大可搬重量 Maximum Payload	水平使用 Horizontal	kg	100 (雙滑座 Dual carriage)
		垂直使用 Vertical	kg	15 (雙滑座 Dual carriage)
		垂直使用 Vertical (搭配回生電阻)	kg	30 (雙滑座 Dual carriage)
	定格推力 Rated Thrust		N	1388
	標準行程 Stroke (increments)		mm	25-525mm /25 間隔 (50 increments)
	最大加速度 Maximum acceleration		G	0.3
	滾珠螺桿 Ball screw	基本動額定負荷 Basic dynamic load rating Ca	N	8042
		基本靜額定負荷 Basic static load rating Coa	N	15088
	直線滑軌 Linear Guide	動態水平負載 Dynamic horizontal (100km)	N	18620
		靜態水平負載 Static Horizontal	N	34230
	固定側軸承 Fixed bearing	基本動額定負荷 Basic dynamic load rating Cr	N	2600
		靜態容許負荷 Static load rating Cor	N	4750
部品	AC 伺服馬達容量 AC Servo Motor Output		W	400
	滾珠螺桿外徑 Ball Screw Ø		mm	Ø16
	連軸器 Coupling		mm	10X14
	原點感應器 Home Sensor	外掛 Outside		T74N2(NPN)

※1 長行程時，會產生螺桿偏擺，需將速度調降 (線速度請參閱尺寸圖下方表格)
During in a long stroke, it causes ballscrew deflection, the speed must reduce. (Please refer to the linear velocity from the data sheet below the dimension graph.)

容許負載力距表 Allowable Overhang

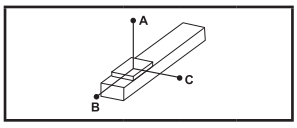

(單位 Unit : mm)

水平安裝 Horizontal Installation		A	B	C
導程 5 Lead	20kg	1560	153	237
	35kg	890	81	126
	50kg	550	53	82

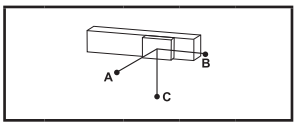

(單位 Unit : mm)

壁掛安裝 Wall Installation		A	B	C
導程 5 Lead	20kg	214	153	1435
	35kg	113	81	845
	50kg	74	53	506

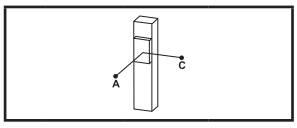

(單位 Unit : mm)

垂直安裝 Vertical Installation		A	C
導程 5 Lead	10kg	331	331
	15kg	220	220
	-	-	-

靜額定扭矩 Static Loading Moment

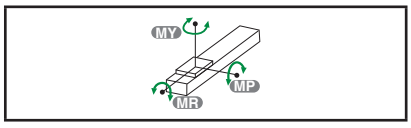

(單位 Unit : N.m)

MY	318
MP	318
MR	626

* 力距表所表示的數據，代表重心。
The torque value in the chart indicate the center of gravity.
* 符合型錄規範的正常使用下，保證壽命為 10000 公里。
Operation life is 10,000km when the product is using under the specified conditions.
* 倒吊使用無法套用標準規範，如有需求請洽詢我司業務。
Data information is not for ceiling-mount inverse use.
Contact us for the details if you want to apply ceiling-mount inverse usage.

GCH8S

螺桿驅動 Ball-Screw-Drive

BC 馬達外露 Motor Exposed

2D CAD 3D CAD

● CAD圖面可至www.toyorobot.com下載 ●
Please do wnload the CAD file from TOYO's website : www.toyorobot.com

單位 Unit : mm

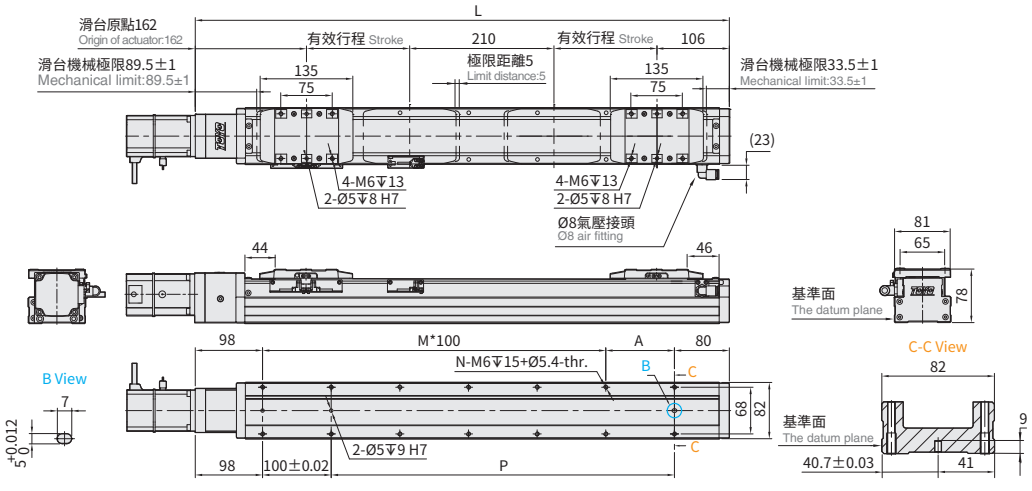

有效行程 Stroke	25	50※2	75	100	125	150	175	200	225	250	275	300	325	350	375	400	425	450	475	500	525
極限行程 Limit Stroke (±1)	35	60	85	110	135	160	185	210	235	260	285	310	335	360	385	410	435	460	485	510	535
L	528	578	628	678	728	778	828	878	928	978	1028	1078	1128	1178	1228	1278	1328	1378	1428	1478	1528
A	50	100	50	100	50	100	50	100	50	100	50	100	50	100	50	100	50	100	50	100	50
M	3	3	4	4	5	5	6	6	7	7	8	8	9	9	10	10	11	11	12	12	13
N	10	10	12	12	14	14	16	16	18	18	20	20	22	22	24	24	26	26	28	28	30
P	250	300	350	400	450	500	550	600	650	700	750	800	850	900	950	1000	1050	1100	1150	1200	1250
KG	6.94	7.3	7.67	8.03	8.4	8.76	9.13	9.49	9.86	10.22	10.59	10.95	11.32	11.68	12.05	12.41	12.78	13.15	13.52	13.89	14.26
線速度 Linear Speed mm/s 導程 Lead 5	300																				

* 若光電選用 D4 時 (原點 SENSOR 置於抱持端時) 負壓接頭安裝於對側。When sensor select is D4(Origin sensor is placed at Holder end), vaccum pressure connector isinstalled on opposite side.

BM 馬達下折 Motor Bottom Side

2D CAD 3D CAD

● CAD圖面可至www.toyorobot.com下載 ●
Please do wnload the CAD file from TOYO's website : www.toyorobot.com

單位 Unit : mm

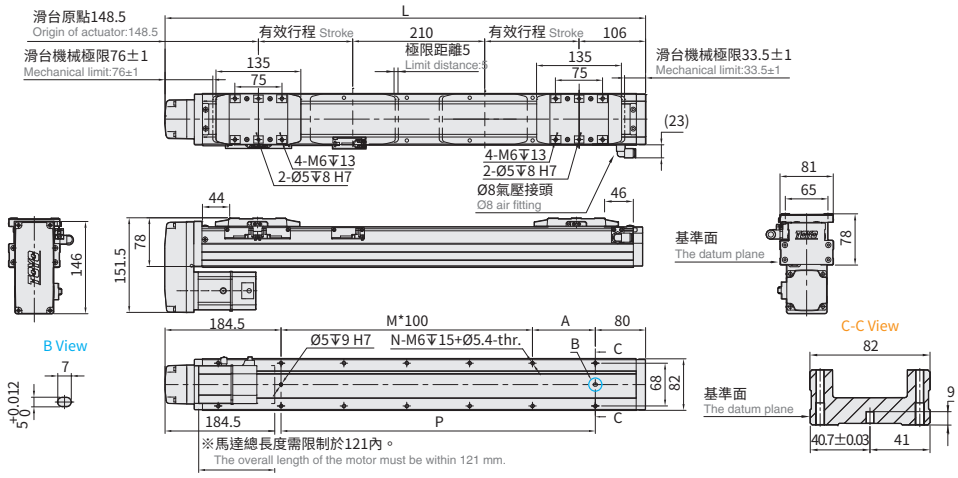

有效行程 Stroke	25	50※2	75	100	125	150	175	200	225	250	275	300	325	350	375	400	425	450	475	500	525
極限行程 Limit Stroke (±1)	35	60	85	110	135	160	185	210	235	260	285	310	335	360	385	410	435	460	485	510	535
L	514.5	564.5	614.5	664.5	714.5	764.5	814.5	864.5	914.5	964.5	1014.5	1064.5	1114.5	1164.5	1214.5	1264.5	1314.5	1364.5	1414.5	1464.5	1514.5
A	50	100	50	100	50	100	50	100	50	100	50	100	50	100	50	100	50	100	50	100	50
M	2	2	3	3	4	4	5	5	6	6	7	7	8	8	9	9	10	10	11	11	12
N	8	8	10	10	12	12	14	14	16	16	18	18	20	20	22	22	24	24	26	26	28
P	250	300	350	400	450	500	550	600	650	700	750	800	850	900	950	1000	1050	1100	1150	1200	1250
KG	7.46	7.98	8.5	9.02	9.54	10.06	10.58	11.1	11.62	12.14	12.66	13.28	13.7	14.22	14.74	15.26	15.78	16.3	16.82	17.34	17.86
線速度 Linear Speed mm/s 導程 Lead 5	300																				

※1 馬達下時，若選用煞車馬達，或是超出馬達總長度限制時，無法套用標準 PIN 孔，如有需求，請洽我司業務。When motor with brake assembled on lower side, or the total lenGCH over than spec limit, it may not use standard pinhole. Please contact our sales department if you need more information & requirement.
* 若光電選用 D4 時 (原點 SENSOR 置於抱持端時) 負壓接頭安裝於對側。When sensor select is D4(Origin sensor is placed at Holder end), vaccum pressure connector isinstalled on opposite side.

免費服務專線：大陸 China 400-875-0009 台灣 Taiwan 0800-800-893
Toll-free Number

BL 馬達右折 Motor Right Side

2D CAD 3D CAD

● CAD圖面可至www.toyorobot.com下載 ●
Please do wnload the CAD file from TOYO's website：www.toyorobot.com

單位 Unit ： mm

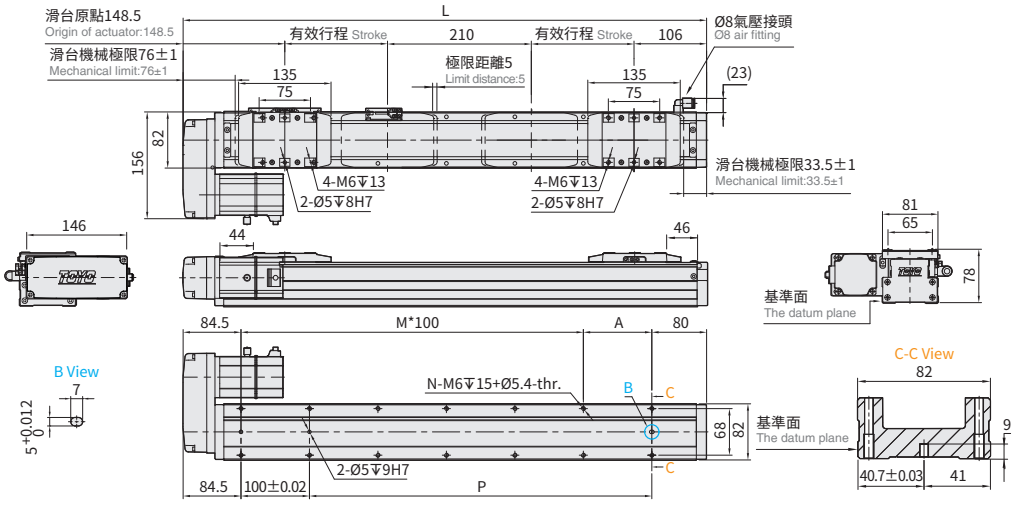

有效行程 Stroke	25	50※2	75	100	125	150	175	200	225	250	275	300	325	350	375	400	425	450	475	500	525
極限行程 Limit Stroke (±1)	35	60	85	110	135	160	185	210	235	260	285	310	335	360	385	410	435	460	485	510	535
L	514.5	564.5	614.5	664.5	714.5	764.5	814.5	864.5	914.5	964.5	1014.5	1064.5	1114.5	1164.5	1214.5	1264.5	1314.5	1364.5	1414.5	1464.5	1514.5
A	50	100	50	100	50	100	50	100	50	100	50	100	50	100	50	100	50	100	50	100	50
M	3	3	4	4	5	5	6	6	7	7	8	8	9	9	10	10	11	11	12	12	13
N	10	10	12	12	14	14	16	16	18	18	20	20	22	22	24	24	26	26	28	28	30
P	250	300	350	400	450	500	550	600	650	700	750	800	850	900	950	1000	1050	1100	1150	1200	1250
KG	7.46	7.98	8.5	9.02	9.54	10.06	10.58	11.1	11.62	12.14	12.66	13.28	13.7	14.22	14.74	15.26	15.78	16.3	16.82	17.34	17.86
線速度 Linear Speed mm/s 導程 Lead 5	300																				

* 若光電選用 D4 時 (原點 SENSOR 置於抱持端時) 負壓接頭安裝於對側。When sensor select is D4(Origin sensor is placed at Holder end), vaccum pressure connector isinstalled on opposite side.

BR 馬達左折 Motor Left Side

2D CAD 3D CAD

● CAD圖面可至www.toyorobot.com下載 ●
Please do wnload the CAD file from TOYO's website：www.toyorobot.com

單位 Unit ： mm

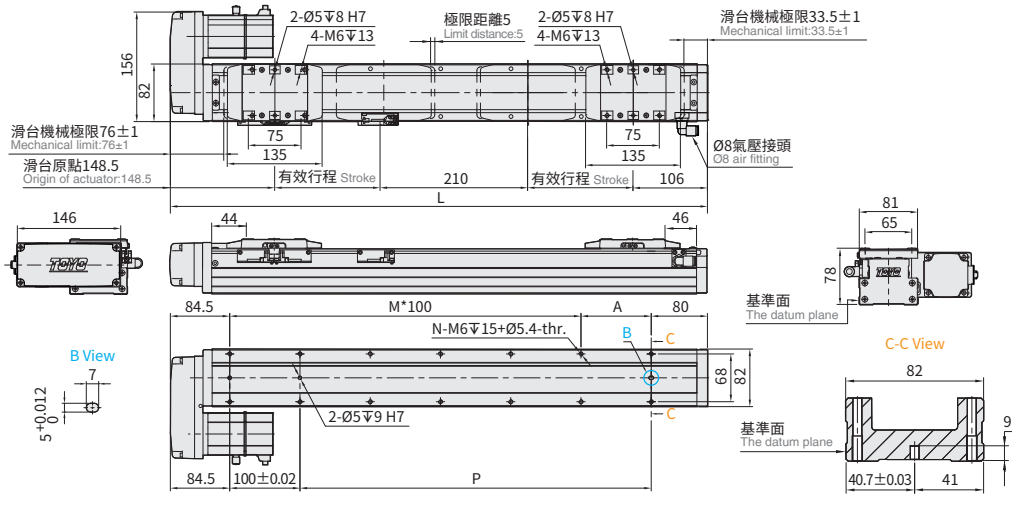

有效行程 Stroke	25	50※2	75	100	125	150	175	200	225	250	275	300	325	350	375	400	425	450	475	500	525
極限行程 Limit Stroke (±1)	35	60	85	110	135	160	185	210	235	260	285	310	335	360	385	410	435	460	485	510	535
L	514.5	564.5	614.5	664.5	714.5	764.5	814.5	864.5	914.5	964.5	1014.5	1064.5	1114.5	1164.5	1214.5	1264.5	1314.5	1364.5	1414.5	1464.5	1514.5
A	50	100	50	100	50	100	50	100	50	100	50	100	50	100	50	100	50	100	50	100	50
M	3	3	4	4	5	5	6	6	7	7	8	8	9	9	10	10	11	11	12	12	13
N	10	10	12	12	14	14	16	16	18	18	20	20	22	22	24	24	26	26	28	28	30
P	250	300	350	400	450	500	550	600	650	700	750	800	850	900	950	1000	1050	1100	1150	1200	1250
KG	7.46	7.98	8.5	9.02	9.54	10.06	10.58	11.1	11.62	12.14	12.66	13.28	13.7	14.22	14.74	15.26	15.78	16.3	16.82	17.34	17.86
線速度 Linear Speed mm/s 導程 Lead 5	300																				

* 若光電選用 D4 時 (原點 SENSOR 置於抱持端時) 負壓接頭安裝於對側。When sensor select is D4(Origin sensor is placed at Holder end), vaccum pressure connector isinstalled on opposite side.

Memo

GCY

軌道內嵌式滑台模組-推桿式

GCY Integrated Linear Bearings Electric Actuator-Rod Type

Contents

小型 SMALL

GCY4

本體寬幅 44mm
Width
最大行程 500mm 085
Max. stroke
最大荷重 25kg
Max. payload

小型 SMALL

GCY5

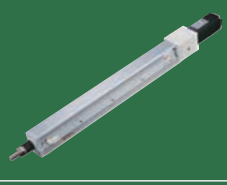

本體寬幅 54mm
Width
最大行程 600mm 093
Max. stroke
最大荷重 30kg
Max. payload

中型 MEDIUM

GCY8

本體寬幅 82mm
Width
最大行程 800mm 097
Max. stroke
最大荷重 50kg
Max. payload

大型 LARGE

GCY12

本體寬幅 120mm
Width
最大行程 800mm 105
Max. stroke
最大荷重 110kg
Max. payload

滑台模組規格索引

Spec Index of Electric Actuator

GCY 軌道內嵌推桿式螺桿滑台系列

GCY Integrated Linear Bearings Ball Screw Actuator-Rod Type

使用環境 Environment	傳動方式 Driven Mode	仕樣 Specification	馬達容量 Motor Output (w)	本體寬幅 Width(mm)	位置重複精度 Repeatability(mm)	螺桿規格 (C7 級) Ball Screw Spec 外徑 Outer Diameter(mm)	螺桿規格 導程 Lead(mm)	最大可搬重量 Maximum Payload(kg) 水平使用 Horizontal	最大可搬重量 垂直使用 Vertical	最高速度 *1 Maximum Speed (mm/s)
無塵環境 Clean Room	滾珠螺桿 Ball screw	GCY4	50W	44	±0.01	10	2	25	8	100
							6	20	5	360
							12	12	2	720
			100W				2	25	8	100
							6	20	8	360
							12	12	3.5	720
		GCY5	100W	54	±0.01	12	2	30	10	100
							5	30	10	300
							10	15	5	600
							20	10	2.5	1200
		GCY8	200W	82	±0.01	16	5	50	15	300
							10	30	8	600
			400W				20	18	3	120
		GCY12	400W	120	±0.01	16	5	110	33	300
							10	88	22	600
							20	40	10	1200
							32	30	8	1920

*1: 最高速度 (MM/S) 是以伺服馬達最高轉速 3600RPM 為基準。
The highest speed is based on the maximum servo motor's rpm (3600).
*2: 標準行程內的黑色數字，代表該行程內可使用的最高安全速度。若超過此速度，滑台可能會有嚴重共振產生。
Written here is the standard storke's maximum safe speed. If over this speed, it may casue serious virbration.

標準行程及最高使用速度 *2
Stroke(mm) & Maximum Speed(mm/s)

代表速度 Speed

	行程 Stroke 50	100	150	200	250	300	350	400	450	500	550	600	650	700	750	800	850	900	950	1000	1050	1100	1200	1300	1400	1500	1600	頁數 Page
	100																											085
	360									330																		
	720									660																		
	100																											
	360									330																		
	720									660																		
	100																											093
	300										292	250																
	600										583	500																
	1200										1167	1000																
	300												292	250	225													097
	600												583	500	450													
	1200												1167	1000	900													
	300												250															105
	600												500															
	1200												1000															
	1920												1600															

GCY4

螺桿驅動 Ball-Screw-Drive

最大行程 Maximum Stroke	最高速度 Maximum Speed	馬達容量 Motor Output	最大可搬重量 Max Payload
500mm	720mm/s	50W	25kg

型號表示方式 Ordering Method

GCY4 - L2 - 100 - BC - M05B - C4 - 0001

本體型號 Model

行程 Stroke

50-500mm
50間隔 50 mm Pitch

螺桿導程 Ball Screw Lead

2	2mm
6	6mm
12	12mm

馬達位置 Motor Position

BC	馬達外露 Motor Exposed
BM	馬達下折 Motor Bottom Side
BL	馬達左折 Motor Left Side
BR	馬達右折 Motor Right Side

馬達廠牌、功率 Motor Brand、Power Output

M	三菱 Mitsubishi	05	50W	B
P	松下 Panasonic	10	-	
Y	安川 Yaskawa	20	-	
T	台達 Delta	40	-	

若無煞車則不表示。 If No Brake,No Description.

原點感應器 Home Sensor

外掛型 Out Side	
C	馬達側 Motor Side
D	反馬達側 Opposite Motor Side
無 SENSOR No Sensor	
E	無 SENSOR No Sensor

端點極限感應器 Limit Sensor

外掛型 Out Side	
3	1只 1 Pc
4	2只 2 Pc
無 SENSOR No Sensor	
5	無 SENSOR No Sensor

特注式樣 Customization Order No.

免費服務專線：大陸 China 400-875-0009 台灣 Taiwan 0800-800-893
Toll-free Number

基本仕樣 Specification

性能	位置重複精度 Repeatability		mm	±0.01		
	螺桿導程 Lead		mm	2	6	12
	最高轉速 Maximum Rotating speed		rpm	3000	3600	3600
	最高速度 Maximum linear speed ※1※2		mm/s	100	360	720
	最大可搬重量 Maximum Payload	水平使用 Horizontal (註 1)	kg	25	20	12
		垂直使用 Vertical	kg	8	5	2
	定格推力 Rated Thrust		N	424	141	71
	標準行程 Stroke (increments)		mm	50-500mm /50 間隔 (50 increments)		
	最大加速度 Maximum acceleration		G	0.3	0.3	0.6
	滾珠螺桿 Ball screw	基本動額定負荷 Basic dynamic load rating Ca	N	2265	2537	1740
		基本靜額定負荷 Basic static load rating Coa	N	4839	4569	3052
	直線滑軌 Linear Guide	動態水平負載 Dynamic horizontal (100km)	N	4835		
		靜態水平負載 Static Horizontal	N	12678		
	固定側軸承 Fixed bearing	基本動額定負荷 Basic dynamic load rating Cr	N	1730		
		靜態容許負荷 Static load rating Cor	N	3800		
部品	AC 伺服馬達容量 AC Servo Motor Output		W	50		
	滾珠螺桿外徑 Ball Screw Ø		mm	C7Ø10		
	連軸器 Coupling		mm	7X8		
	原點感應器 Home Sensor	外掛 Outside		CS-6T(NPN)		

※1 馬達加減速設定 0.2 秒。
Acceleration and deacceleration value is set 0.2 second.
※2 長行程時，會產生螺桿偏擺，需將速度調降（線速度請參閱尺寸圖下方表格）
During in a long stroke, it causes ballscrew deflection, the speed must reduce. (Please refer to the linear velocity from the data sheet below the dimension graph.)
註 1: 此荷重條件外部需搭配輔助滑軌以承受徑向負載。
If payload is near maximum, it requires to collocate externally with auxiliary guideway for bearing radial load.

出力軸變形量 Shaft Output Deformation Value

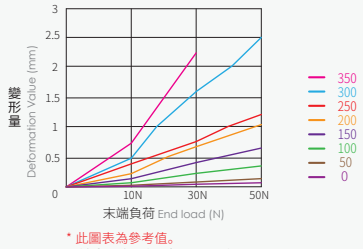

* 此圖表為參考值。
This form is only reference values.

容許負載力距表 Allowable Overhang

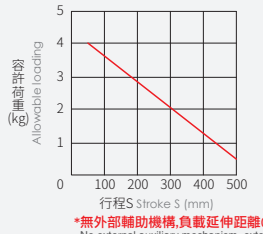

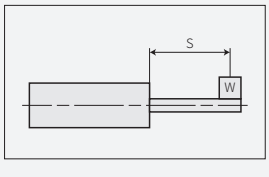

*無外部輔助機構,負載延伸距離0。
No external auxiliary mechanism, extension distance of load = 0.

出力桿的防止迴轉精度 Anti-rotating Accuracy of Rod

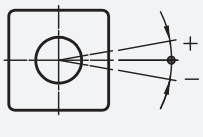

防止迴轉精度 θ Anti-rotating accuracy
±0°

*使用時請避免活塞桿承受迴轉扭力，因為有可能會造成防轉塊變形，導致自動開關反應異常，內部滑軌變形，進而造成增加作動阻抗。
Avoid using the electric actuator in such a way that rotational torque would be applied to the piston rod. This may cause deformation of the Anti-rotating guide, abnormal responses of the auto switch, play in the internal guide or an increase in the sliding resistance.

垂直安裝負載 Load in Vertical Installation

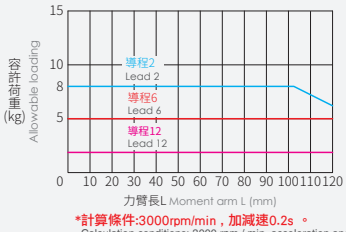

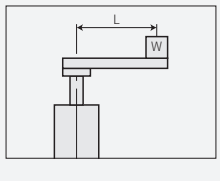

*計算條件:3000rpm/min，加減速0.2s。
Calculation conditions: 3000 rpm / min, acceleration and deceleration: 0.2s.

GCY4

螺桿驅動 Ball-Screw-Drive

BC 馬達外露 Motor Exposed

2D CAD 3D CAD

● CAD圖面可至www.toyorobot.com下載 ●
Please do wnload the CAD file from TOYO's website : www.toyorobot.com

單位 Unit : mm

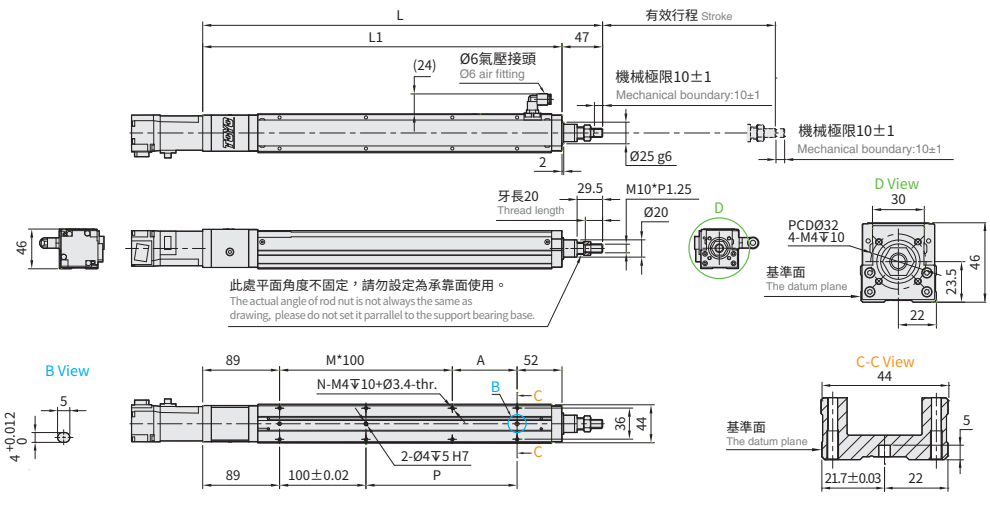

有效行程 Stroke		50	100	150	200	250	300	350	400	450	500
極限行程 Limit Stroke (±1)		70	120	170	220	270	320	370	420	470	520
L		313	363	413	463	513	563	613	663	713	763
L1		266	316	366	416	466	516	566	616	666	716
A		25	75	25	75	25	75	25	75	25	75
M		1	1	2	2	3	3	4	4	5	5
N		6	6	8	8	10	10	12	12	14	14
P		25	75	125	175	225	275	325	375	425	475
KG		0.98	1.15	1.32	1.5	1.68	1.86	2.04	2.22	2.4	2.58
線速度 Linear Speed mm/s	導程 Lead 2	100									
	導程 Lead 6	360									330
	導程 Lead 12	720									660

BM 馬達下折 Motor Bottom Side

2D CAD 3D CAD

● CAD圖面可至www.toyorobot.com下載 ●
Please do wnload the CAD file from TOYO's website : www.toyorobot.com

單位 Unit : mm

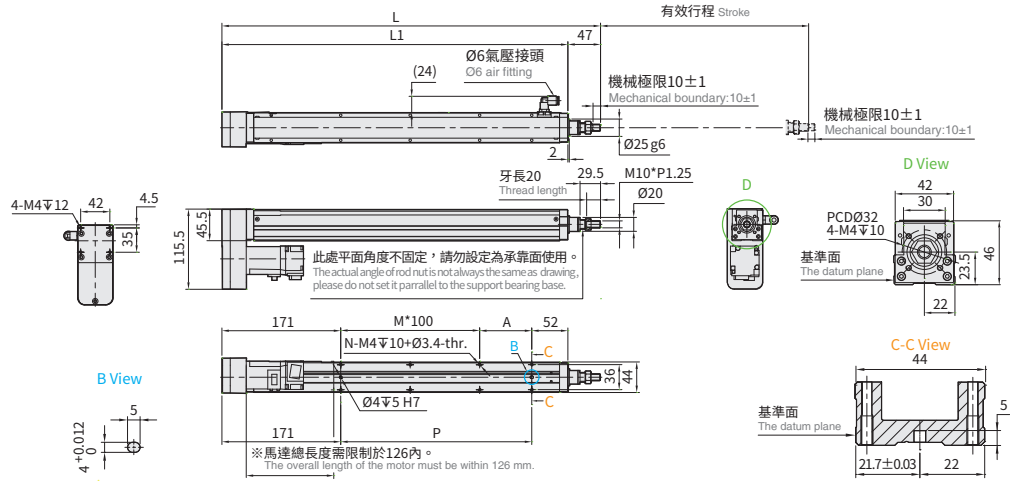

有效行程 Stroke		50	100	150	200	250	300	350	400	450	500
極限行程 Limit Stroke (±1)		70	120	170	220	270	320	370	420	470	520
L		295	345	395	445	495	545	595	645	695	745
L1		248	298	348	398	448	498	548	598	648	698
A		25	75	25	75	25	75	25	75	25	75
M		0	0	1	1	2	2	3	3	4	4
N		4	4	6	6	8	8	10	10	12	12
P		25	75	125	175	225	275	325	375	425	475
KG		0.98	1.16	1.34	1.52	1.7	1.88	2.06	2.24	2.42	2.6
線速度 Linear Speed mm/s	導程 Lead 2	100									
	導程 Lead 6	360									330
	導程 Lead 12	720									660

* 馬達下折時，若選用煞車馬達，或是超出馬達總長度限制時無法套用標準 PIN 孔，如有需求請洽我司業務。
When motor with brake assembled on lower side, or the total length over than spec limit, it may not use standard pinhole. Please contact our sales department if you need more information & requirement.

免費服務專線：大陸 China 400-875-0009 台灣 Taiwan 0800-800-893

BL 馬達左折 Motor Left Side

2D CAD 3D CAD

● CAD圖面可至www.toyorobot.com下載 ●
Please do wnload the CAD file from TOYO's website：www.toyorobot.com

單位 Unit ： mm

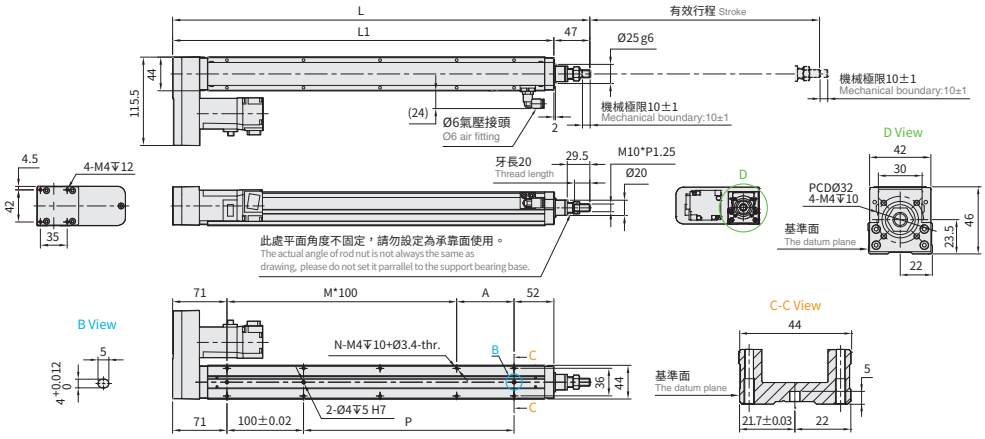

有效行程 Stroke		50	100	150	200	250	300	350	400	450	500
極限行程 Limit Stroke (±1)		70	120	170	220	270	320	370	420	470	520
L		295	345	395	445	495	545	595	645	695	745
L1		248	298	348	398	448	498	548	598	648	698
A		25	75	25	75	25	75	25	75	25	75
M		1	1	2	2	3	3	4	4	5	5
N		6	6	8	8	10	10	12	12	14	14
P		25	75	125	175	225	275	325	375	425	475
KG		0.98	1.16	1.34	1.52	1.7	1.88	2.06	2.24	2.42	2.6
線速度 Linear Speed mm/s	導程 Lead 2	100									
	導程 Lead 6	360									330
	導程 Lead 12	720									660

BR 馬達右折 Motor Right Side

2D CAD 3D CAD

● CAD圖面可至www.toyorobot.com下載 ●
Please do wnload the CAD file from TOYO's website：www.toyorobot.com

單位 Unit ： mm

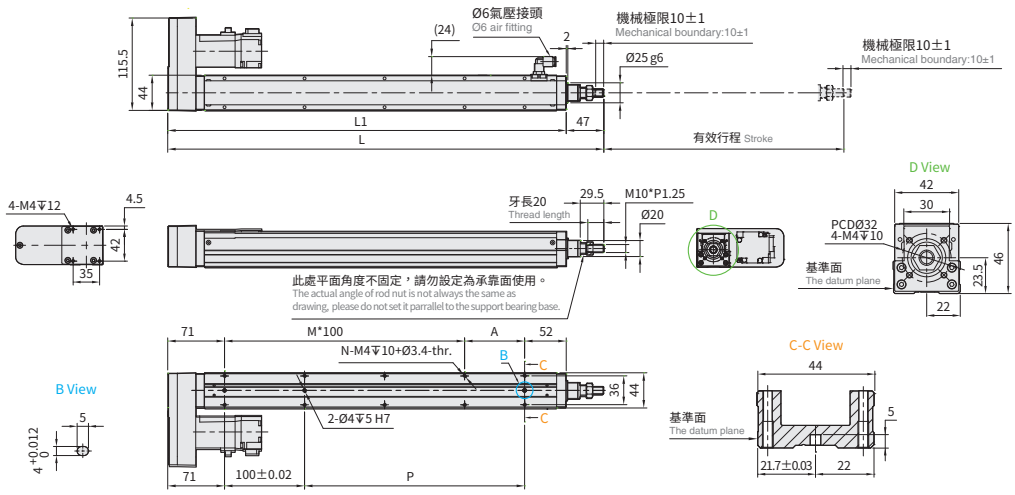

有效行程 Stroke		50	100	150	200	250	300	350	400	450	500
極限行程 Limit Stroke (±1)		70	120	170	220	270	320	370	420	470	520
L		295	345	395	445	495	545	595	645	695	745
L1		248	298	348	398	448	498	548	598	648	698
A		25	75	25	75	25	75	25	75	25	75
M		1	1	2	2	3	3	4	4	5	5
N		6	6	8	8	10	10	12	12	14	14
P		25	75	125	175	225	275	325	375	425	475
KG		0.98	1.16	1.34	1.52	1.7	1.88	2.06	2.24	2.42	2.6
線速度 Linear Speed mm/s	導程 Lead 2	100									
	導程 Lead 6	360									330
	導程 Lead 12	720									660

GCY4

螺桿驅動 Ball-Screw-Drive

最大行程 Maximum Stroke	最高速度 Maximum Speed	馬達容量 Motor Output	最大可搬重量 Max Payload
500mm	720mm/s	100W	25kg

型號表示方式 Ordering Method

GCY4 - L2 - 100 - BC - M10B - C4 - 0001

本體型號 Model

行程 Stroke

50-500mm
50間隔 50 mm Pitch

螺桿導程 Ball Screw Lead

2	2mm
6	6mm
12	12mm

馬達位置 Motor Position

BC	馬達外露 Motor Exposed
BM	馬達下折 Motor Bottom Side
BL	馬達左折 Motor Left Side
BR	馬達右折 Motor Right Side

馬達廠牌、功率 Motor Brand、Power Output

M	三菱 Mitsubishi	05	-	B
P	松下 Panasonic	10	100W	
Y	安川 Yaskawa	20	-	
T	台達 Delta	40	-	

*若無煞車則不表示。*If No Brake,No Description.

原點感應器 Home Sensor

外掛型 Out Side	
C	馬達側 Motor Side
D	反馬達側 Opposite Motor Side
無 SENSOR No Sensor	
E	無 SENSOR No Sensor

端點極限感應器 Limit Sensor

外掛型 Out Side	
3	1只 1 Pc
4	2只 2 Pc
無 SENSOR No Sensor	
5	無 SENSOR No Sensor

特注式樣 Customization Order No.

免費服務專線：大陸 China 400-875-0009 台灣 Taiwan 0800-800-893
Toll-free Number

基本仕樣 Specification

性能	位置重複精度 Repeatability		mm	±0.01		
	螺桿導程 Lead		mm	2	6	12
	最高轉速 Maximum Rotating speed		rpm	3000	3600	3600
	最高速度 Maximum linear speed ※1※2		mm/s	100	360	720
	最大可搬重量 Maximum Payload	水平使用 Horizontal (註 1)	kg	25	20	12
		垂直使用 Vertical	kg	8	8	3.5
	定格推力 Rated Thrust		N	854	285	142
	標準行程 Stroke (increments)		mm	50-500mm /50 間隔 (50 increments)		
	最大加速度 Maximum acceleration		G	0.3	0.3	0.6
	滾珠螺桿 Ball screw	基本動額定負荷 Basic dynamic load rating Ca	N	2265	2537	1740
		基本靜額定負荷 Basic static load rating Coa	N	4839	4569	3052
	直線滑軌 Linear Guide	動態水平負載 Dynamic horizontal (100km)	N	4835		
		靜態水平負載 Static Horizontal	N	12678		
	固定側軸承 Fixed bearing	基本動額定負荷 Basic dynamic load rating Cr	N	1730		
		靜態容許負荷 Static load rating Cor	N	3800		
部品	AC 伺服馬達容量 AC Servo Motor Output		W	100		
	滾珠螺桿外徑 Ball Screw Ø		mm	C7Ø10		
	連軸器 Coupling		mm	7X8		
	原點感應器 Home Sensor	外掛 Outside		CS-6T(NPN)		

※1 馬達加減速設定 0.2 秒。
Acceleration and deacceleration value is set 0.2 second.
※2 長行程時，會產生螺桿偏擺，需將速度調降（線速度請參閱尺寸圖下方表格）
During in a long stroke, it causes ballscrew deflection, the speed must reduce. (Please refer to the linear velocity from the data sheet below the dimension graph.)
註 1: 此荷重條件外部需搭配輔助滑軌以承受徑向負載。
If payload is near maximum, it requires to collocate externally with auxiliary guideway for bearing radial load.

出力軸變形量 Shaft Output Deformation Value

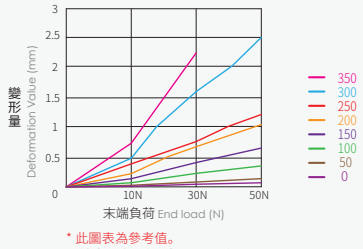

* 此圖表為參考值。
This form is only reference values.

容許負載力距表 Allowable Overhang

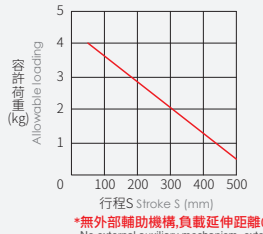

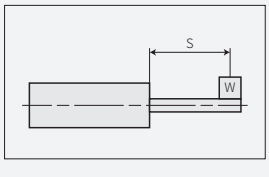

*無外部輔助機構,負載延伸距離0。
No external auxiliary mechanism, extension distance of load = 0.

出力桿的防止迴轉精度 Anti-rotating Accuracy of Rod

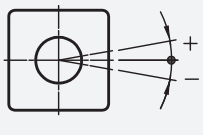

防止迴轉精度 θ Anti-rotating accuracy
±0°

*使用時請避免活塞桿承受迴轉扭力，因為有可能會造成防轉塊變形，導致自動開關反應異常，內部滑軌變形，進而造成增加作動阻抗。
Avoid using the electric actuator in such a way that rotational torque would be applied to the piston rod. This may cause deformation of the Anti-rotating guide, abnormal responses of the auto switch, play in the internal guide or an increase in the sliding resistance.

垂直安裝負載 Load in Vertical Installation

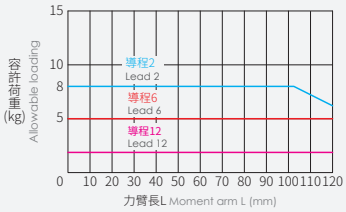

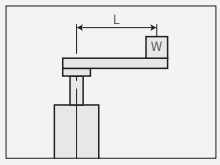

*計算條件:3000rpm/min，加減速0.2s。
Calculation conditions: 3000 rpm / min, acceleration and deceleration: 0.2s.

GCY4

螺桿驅動 Ball-Screw-Drive

BC 馬達外露 Motor Exposed

2D CAD 3D CAD

● CAD圖面可至www.toyorobot.com下載 ●
Please do wnload the CAD file from TOYO's website : www.toyorobot.com

單位 Unit : mm

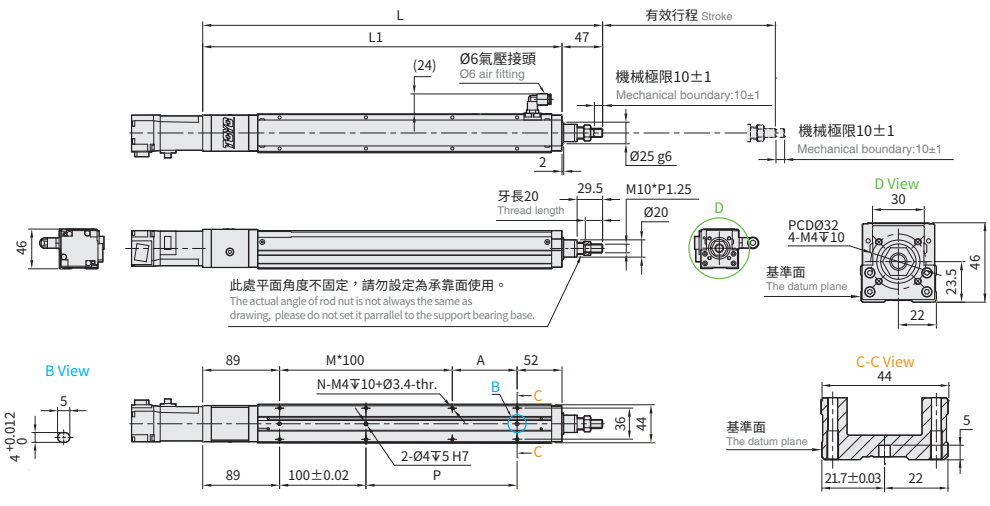

有效行程 Stroke		50	100	150	200	250	300	350	400	450	500
極限行程 Limit Stroke (±1)		70	120	170	220	270	320	370	420	470	520
L		313	363	413	463	513	563	613	663	713	763
L1		266	316	366	416	466	516	566	616	666	716
A		25	75	25	75	25	75	25	75	25	75
M		1	1	2	2	3	3	4	4	5	5
N		6	6	8	8	10	10	12	12	14	14
P		25	75	125	175	225	275	325	375	425	475
KG		0.98	1.15	1.32	1.5	1.68	1.86	2.04	2.22	2.4	2.58
線速度 Linear Speed mm/s	導程 Lead 2	100									
	導程 Lead 6	360									330
	導程 Lead 12	720									660

BM 馬達下折 Motor Bottom Side

2D CAD 3D CAD

● CAD圖面可至www.toyorobot.com下載 ●
Please do wnload the CAD file from TOYO's website : www.toyorobot.com

單位 Unit : mm

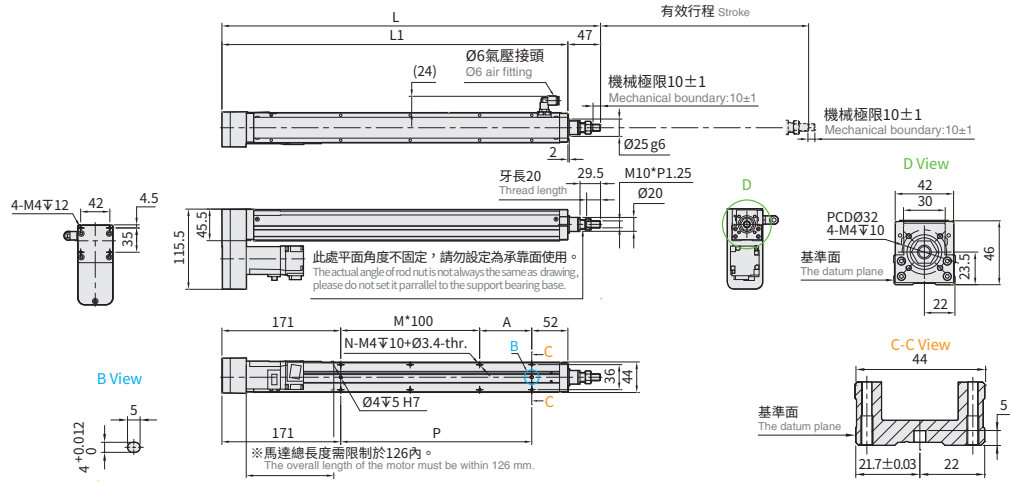

有效行程 Stroke		50	100	150	200	250	300	350	400	450	500
極限行程 Limit Stroke (±1)		70	120	170	220	270	320	370	420	470	520
L		295	345	395	445	495	545	595	645	695	745
L1		248	298	348	398	448	498	548	598	648	698
A		25	75	25	75	25	75	25	75	25	75
M		0	0	1	1	2	2	3	3	4	4
N		4	4	6	6	8	8	10	10	12	12
P		25	75	125	175	225	275	325	375	425	475
KG		0.98	1.16	1.34	1.52	1.7	1.88	2.06	2.24	2.42	2.6
線速度 Linear Speed mm/s	導程 Lead 2	100									
	導程 Lead 6	360									330
	導程 Lead 12	720									660

* 馬達下折時，若選用煞車馬達，或是超出馬達總長度限制時無法套用標準 PIN 孔，如有需求請洽我司業務。
When motor with brake assembled on lower side, or the total length over than spec limit, it may not use standard pinhole. Please contact our sales department if you need more information & requirement.

免費服務專線：大陸 China 400-875-0009 台灣 Taiwan 0800-800-893
Toll-free Number

BL 馬達左折 Motor Left Side

2D CAD 3D CAD

● CAD圖面可至www.toyorobot.com下載 ●
Please do wnload the CAD file from TOYO's website：www.toyorobot.com

單位 Unit ： mm

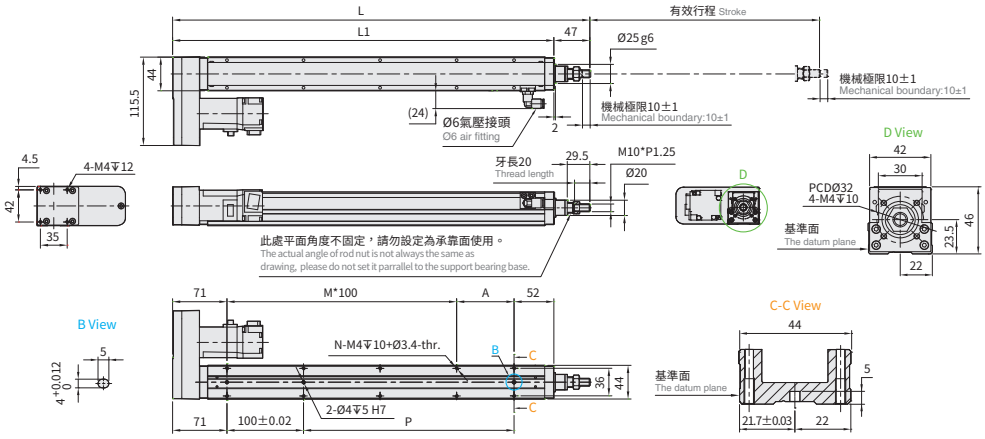

有效行程 Stroke		50	100	150	200	250	300	350	400	450	500
極限行程 Limit Stroke (±1)		70	120	170	220	270	320	370	420	470	520
L		295	345	395	445	495	545	595	645	695	745
L1		248	298	348	398	448	498	548	598	648	698
A		25	75	25	75	25	75	25	75	25	75
M		1	1	2	2	3	3	4	4	5	5
N		6	6	8	8	10	10	12	12	14	14
P		25	75	125	175	225	275	325	375	425	475
KG		0.98	1.16	1.34	1.52	1.7	1.88	2.06	2.24	2.42	2.6
線速度 Linear Speed mm/s	導程 Lead 2	100									
	導程 Lead 6	360									330
	導程 Lead 12	720									660

BR 馬達右折 Motor Right Side

2D CAD 3D CAD

● CAD圖面可至www.toyorobot.com下載 ●
Please do wnload the CAD file from TOYO's website：www.toyorobot.com

單位 Unit ： mm

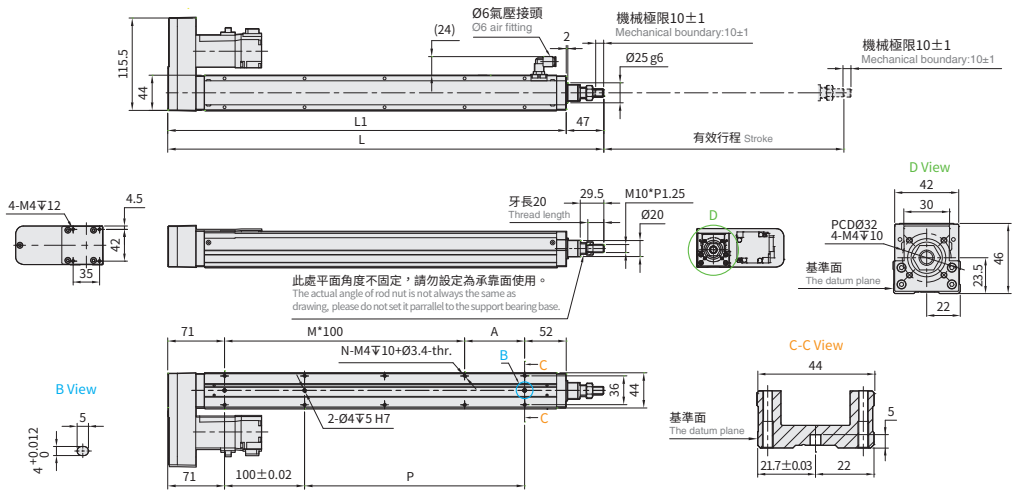

有效行程 Stroke		50	100	150	200	250	300	350	400	450	500
極限行程 Limit Stroke (±1)		70	120	170	220	270	320	370	420	470	520
L		295	345	395	445	495	545	595	645	695	745
L1		248	298	348	398	448	498	548	598	648	698
A		25	75	25	75	25	75	25	75	25	75
M		1	1	2	2	3	3	4	4	5	5
N		6	6	8	8	10	10	12	12	14	14
P		25	75	125	175	225	275	325	375	425	475
KG		0.98	1.16	1.34	1.52	1.7	1.88	2.06	2.24	2.42	2.6
線速度 Linear Speed mm/s	導程 Lead 2	100									
	導程 Lead 6	360									330
	導程 Lead 12	720									660

GCY5

螺桿驅動 Ball-Screw-Drive

最大行程 Maximum Stroke	最高速度 Maximum Speed	馬達容量 Motor Output	最大可搬重量 Max Payload
600mm	1200mm/s	100W	30kg

型號表示方式 Ordering Method

GCY5 - L 5 - 100 - BC - M10B - C4 - 0001

本體型號 Model

行程 Stroke

50-600mm
50間隔 50 mm Pitch

螺桿導程 Ball Screw Lead

2	2mm
5	5mm
10	10mm
20	20mm

馬達位置 Motor Position

BC	馬達外露 Motor Exposed
BM	馬達下折 Motor Bottom Side
BL	馬達左折 Motor Left Side
BR	馬達右折 Motor Right Side

馬達廠牌、功率 Motor Brand、Power Output

M	三菱 Mitsubishi	05	-	B
P	松下 Panasonic	10	100W	
Y	安川 Yaskawa	20	-	
T	台達 Delta	40	-	

若無煞車則不表示。 If No Brake,No Description.

原點感應器 Home Sensor

外掛型 Out Side	
C	馬達側 Motor Side
D	反馬達側 Opposite Motor Side
無 SENSOR No Sensor	
E	無 SENSOR No Sensor

端點極限感應器 Limit Sensor

外掛型 Out Side	
3	1只 1 Pc
4	2只 2 Pc
無 SENSOR No Sensor	
5	無 SENSOR No Sensor

特注式樣 Customization Order No.

免費服務專線：大陸 China 400-875-0009 台灣 Taiwan 0800-800-893
Toll-free Number

基本仕樣 Specification

性能	位置重複精度 Repeatability		mm	±0.01			
	螺桿導程 Lead		mm	2	5	10	20
	最高轉速 Maximum Rotating speed		rpm	3000	3600	3600	3600
	最高速度 Maximum linear speed ※1※2		mm/s	100	300	600	1200
	最大可搬重量 Maximum Payload	水平使用 Horizontal (註 1)	kg	30	30	15	10
		垂直使用 Vertical	kg	10	10	5	2.5
	定格推力 Rated Thrust		N	854	341	170	85
	標準行程 Stroke (increments)		mm	50-600mm /50 間隔 (50 increments)			
	最大加速度 Maximum acceleration		G	0.3	0.3	0.3	0.6
	滾珠螺桿 Ball screw	基本動額定負荷 Basic dynamic load rating Ca	N	2411	4829	4680	11284
		基本靜額定負荷 Basic static load rating Coa	N	5779	7836	7649	20410
	直線滑軌 Linear Guide	動態水平負載 Dynamic horizontal (100km)	N	5904			
		靜態水平負載 Static Horizontal	N	16904			
	固定側軸承 Fixed bearing	基本動額定負荷 Basic dynamic load rating Cr	N	1730			
		靜態容許負荷 Static load rating Cor	N	3800			
部品	AC 伺服馬達容量 AC Servo Motor Output		W	100			
	滾珠螺桿外徑 Ball Screw Ø		mm	C7Ø12			
	連軸器 Coupling		mm	7X8			
	原點感應器 Home Sensor	外掛 Outside		CS-6T (NPN)			

※1 馬達加減速設定 0.2 秒。
Acceleration and deacceleration value is set 0.2 second.
※2 長行程時，會產生螺桿偏擺，需將速度調降（線速度請參閱尺寸圖下方表格）
During in a long stroke, it causes ballscrew deflection, the speed must reduce. (Please refer to the linear velocity from the data sheet below the dimension graph.)
註 1: 此荷重條件外部需搭配輔助滑軌以承受徑向負載。
If payload is near maximum, it requires to collocate externally with auxiliary guideway for bearing radial load.

出力軸變形量 Shaft Output Deformation Value

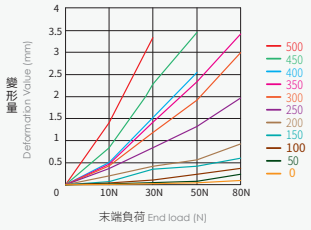

* 此圖表為參考值。
This form is only reference values.

容許負載力距表 Allowable Overhang

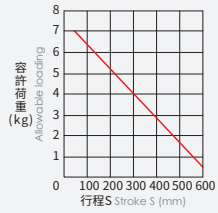

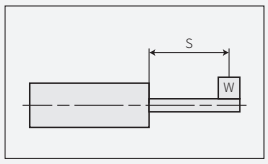

*無外部輔助機構,負載延伸距離0。
No external auxiliary mechanism, extension distance of load = 0.

出力桿的防止迴轉精度 Anti-rotating Accuracy of Rod

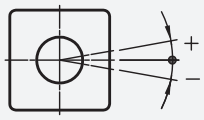

防止迴轉精度 θ Anti-rotating accuracy
±0°

*使用時請避免活塞桿承受迴轉扭力，因為有可能會造成防轉塊變形，導致自動開關反應異常，內部滑軌變形，進而造成增加作動阻抗。
Avoid using the electric actuator in such a way that rotational torque would be applied to the piston rod. This may cause deformation of the Anti-rotating guide, abnormal responses of the auto switch, play in the internal guide or an increase in the sliding resistance.

垂直安裝負載 Load in Vertical Installation

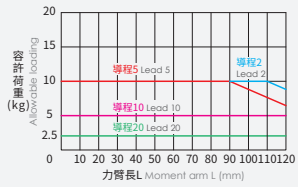

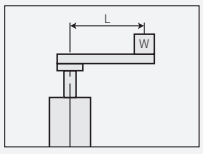

*計算條件:3000rpm/min，加減速0.2s。
Calculation conditions: 3000 rpm / min, acceleration and deceleration: 0.2s.

GCY5

螺桿驅動 Ball-Screw-Drive

BC 馬達外露 Motor Exposed

2D CAD 3D CAD

● CAD圖面可至www.toyorobot.com下載 ●
Please do wnload the CAD file from TOYO's website : www.toyorobot.com

單位 Unit : mm

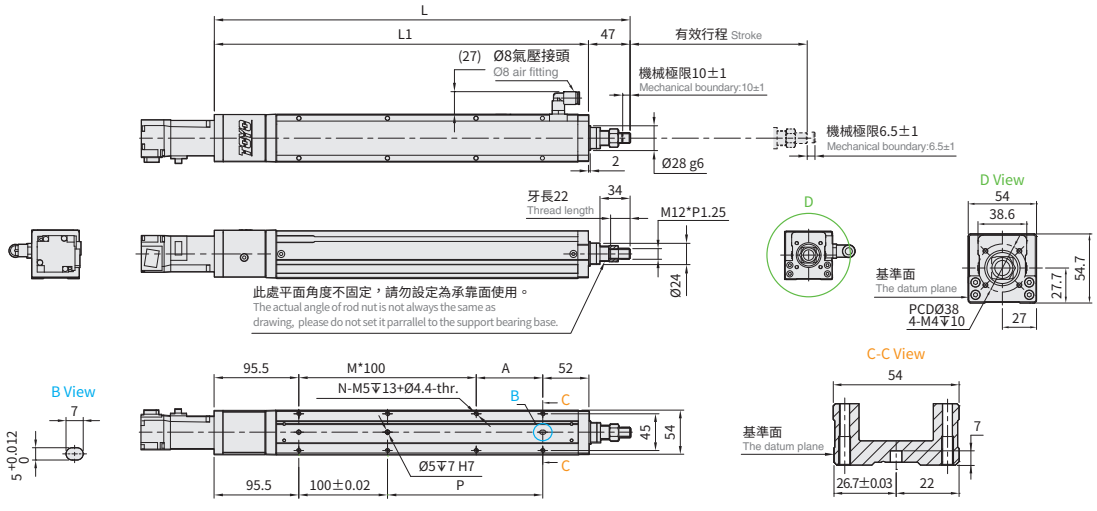

有效行程 Stroke		50	100	150	200	250	300	350	400	450	500	550	600
極限行程 Limit Stroke (±1)		66.5	116.5	166.5	216.5	266.5	316.5	366.5	416.5	466.5	516.5	566.5	616.5
L		319.5	369.5	419.5	469.5	519.5	569.5	619.5	669.5	719.5	769.5	819.5	869.5
L1		272.5	322.5	372.5	422.5	472.5	522.5	572.5	622.5	672.5	722.5	772.5	822.5
A		25	75	25	75	25	75	25	75	25	75	25	75
M		1	1	2	2	3	3	4	4	5	5	6	6
N		6	6	8	8	10	10	12	12	14	14	16	16
P		25	75	125	175	225	275	325	375	425	475	525	575
KG		2.38	2.52	2.65	2.84	3.12	3.2	3.25	3.48	3.59	3.68	3.88	4.01
線速度 Linear Speed mm/s	導程 Lead 2	100											
	導程 Lead 5	300										292	250
	導程 Lead 10	600										583	500
	導程 Lead 20	1200										1167	1000

BM 馬達下折 Motor Bottom Side

2D CAD 3D CAD

● CAD圖面可至www.toyorobot.com下載 ●
Please do wnload the CAD file from TOYO's website : www.toyorobot.com

單位 Unit : mm

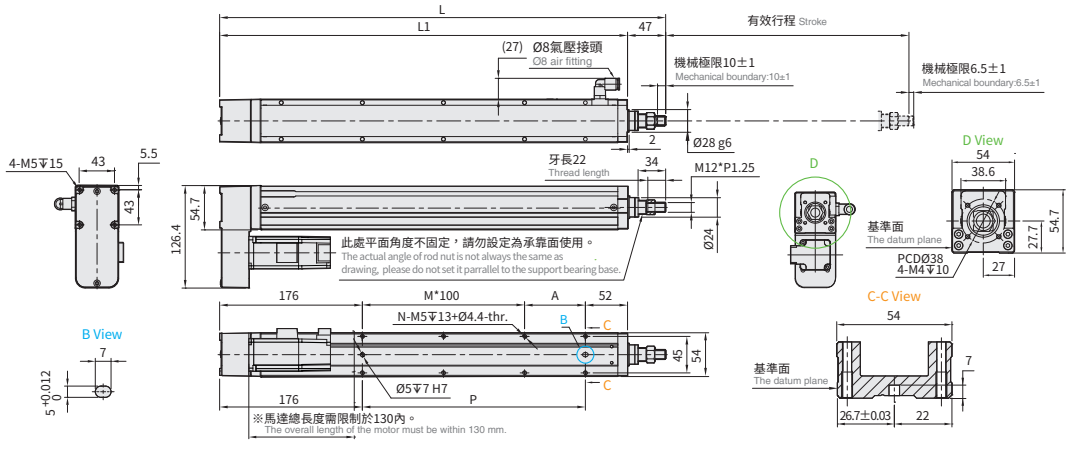

有效行程 Stroke		50	100	150	200	250	300	350	400	450	500	550	600
極限行程 Limit Stroke (±1)		66.5	116.5	166.5	216.5	266.5	316.5	366.5	416.5	466.5	516.5	566.5	616.5
L		300	350	400	450	500	550	600	650	700	750	800	850
L1		253	303	353	403	453	503	553	603	653	703	753	803
A		25	75	25	75	25	75	25	75	25	75	25	75
M		0	0	1	1	2	2	3	3	4	4	5	5
N		4	4	6	6	8	8	10	10	12	12	14	14
P		25	75	125	175	225	275	325	375	425	475	525	575
KG※1		2.3	2.42	2.65	2.76	3.04	3.15	3.2	3.4	3.51	3.6	3.8	3.93
線速度 Linear Speed mm/s	導程 Lead 2	100											
	導程 Lead 5	300										292	250
	導程 Lead 10	600										583	500
	導程 Lead 20	1200										1167	1000

* 馬達下折時，若選用煞車馬達，或是超出馬達總長度限制時無法套用標準 PIN 孔，如有需求請洽我司業務。
When motor with brake assembled on lower side, or the total length over than spec limit, it may not use standard pinhole. Please contact our sales department if you need more information & requirement.

免費服務專線：大陸 China 400-875-0009 台灣 Taiwan 0800-800-893

BL 馬達左折 Motor Left Side

2D CAD 3D CAD

● CAD圖面可至www.toyorobot.com下載 ●
Please do wnload the CAD file from TOYO's website：www.toyorobot.com

單位 Unit ： mm

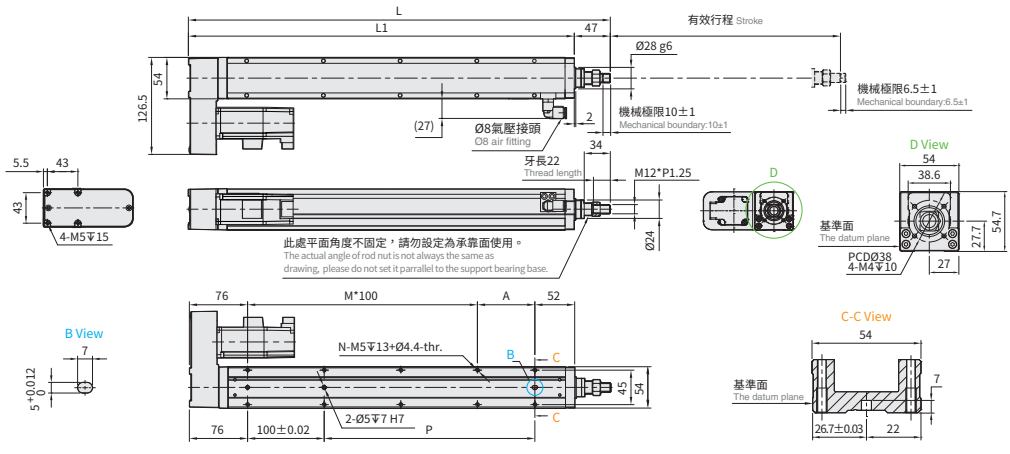

有效行程 Stroke		50	100	150	200	250	300	350	400	450	500	550	600
極限行程 Limit Stroke (±1)		66.5	116.5	166.5	216.5	266.5	316.5	366.5	416.5	466.5	516.5	566.5	616.5
L		300	350	400	450	500	550	600	650	700	750	800	850
L1		253	303	353	403	453	503	553	603	653	703	753	803
A		25	75	25	75	25	75	25	75	25	75	25	75
M		1	1	2	2	3	3	4	4	5	5	6	6
N		6	6	8	8	10	10	12	12	14	14	16	16
P		25	75	125	175	225	275	325	375	425	475	525	575
KG		2. 3	2. 42	2. 65	2. 76	3. 04	3. 15	3. 2	3. 4	3. 51	3. 6	3. 8	3. 93
線速度 Linear Speed mm/s	導程 Lead 2	100											
	導程 Lead 5	300										292	250
	導程 Lead 10	600										583	500
	導程 Lead 20	1200										1167	1000

BR 馬達右折 Motor Right Side

2D CAD 3D CAD

● CAD圖面可至www.toyorobot.com下載 ●
Please do wnload the CAD file from TOYO's website：www.toyorobot.com

單位 Unit ： mm

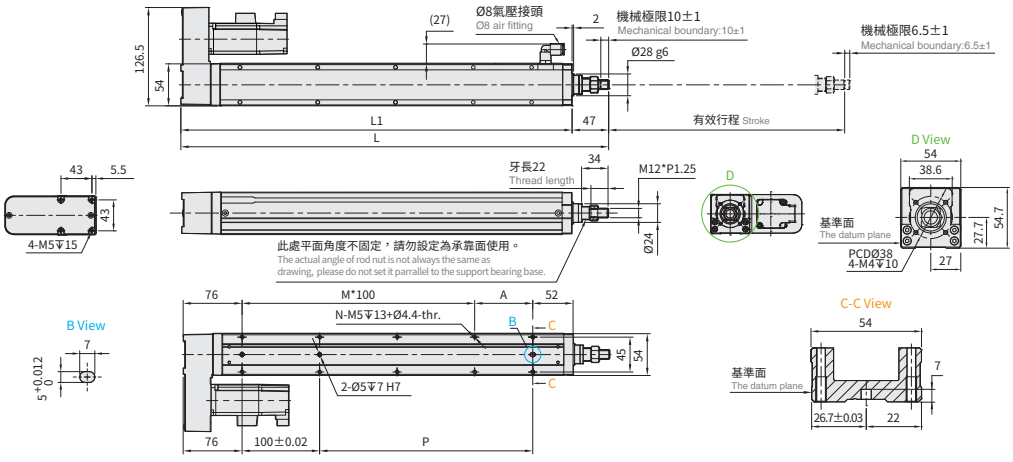

有效行程 Stroke		50	100	150	200	250	300	350	400	450	500	550	600
極限行程 Limit Stroke (±1)		66.5	116.5	166.5	216.5	266.5	316.5	366.5	416.5	466.5	516.5	566.5	616.5
L		300	350	400	450	500	550	600	650	700	750	800	850
L1		253	303	353	403	453	503	553	603	653	703	753	803
A		25	75	25	75	25	75	25	75	25	75	25	75
M		1	1	2	2	3	3	4	4	5	5	6	6
N		6	6	8	8	10	10	12	12	14	14	16	16
P		25	75	125	175	225	275	325	375	425	475	525	575
KG		2. 3	2. 42	2. 65	2. 76	3. 04	3. 15	3. 2	3. 4	3. 51	3. 6	3. 8	3. 93
線速度 Linear Speed mm/s	導程 Lead 2	100											
	導程 Lead 5	300										292	250
	導程 Lead 10	600										583	500
	導程 Lead 20	1200										1167	1000

GCY8

螺桿驅動 Ball-Screw-Drive

最大行程 Maximum Stroke	最高速度 Maximum Speed	馬達容量 Motor Output	最大可搬重量 Max Payload
800mm	1200mm/s	200W	50kg

型號表示方式 Ordering Method

GCY8 - L10 - 100 - BC - M20B - C4 - 0001

本體型號 Model

行程 Stroke

50-800mm
50間隔 50 mm Pitch

螺桿導程 Ball Screw Lead

5	5mm
10	10mm
20	20mm

馬達位置 Motor Position

BC	馬達外露 Motor Exposed
BM	馬達下折 Motor Bottom Side
BL	馬達左折 Motor Left Side
BR	馬達右折 Motor Right Side

馬達廠牌、功率 Motor Brand、Power Output

M	三菱 Mitsubishi	05	-	B
P	松下 Panasonic	10	-	
Y	安川 Yaskawa	20	200W	
T	台達 Delta	40	-	

*若無煞車則不表示。*If No Brake,No Description.

原點感應器 Home Sensor

外掛型 Out Side	
C	馬達側 Motor Side
D	反馬達側 Opposite Motor Side
無 SENSOR No Sensor	
E	無 SENSOR No Sensor

端點極限感應器 Limit Sensor

外掛型 Out Side	
3	1只 1 Pc
4	2只 2 Pc
無 SENSOR No Sensor	
5	無 SENSOR No Sensor

特注式樣 Customization Order No.

免費服務專線：大陸 China 400-875-0009 台灣 Taiwan 0800-800-893
Toll-free Number

基本仕樣 Specification

性能	位置重複精度 Repeatability		mm	±0.01		
	螺桿導程 Lead		mm	5	10	20
	最高轉速 Maximum Rotating speed		rpm	3600	3600	3600
	最高速度 Maximum linear speed ※1※2		mm/s	300	600	1200
	最大可搬重量 Maximum Payload	水平使用 Horizontal (註 1)	kg	50	30	18
		垂直使用 Vertical	kg	15	8	3
	定格推力 Rated Thrust		N	683	341	174
	標準行程 Stroke (increments)		mm	50-800mm /50 間隔 (50 increments)		
	最大加速度 Maximum acceleration		G	0.3	0.3	0.6
	滾珠螺桿 Ball screw	基本動額定負荷 Basic dynamic load rating Ca	N	8042	6300	4152
		基本靜額定負荷 Basic static load rating Coa	N	15088	11596	7439
	直線滑軌 Linear Guide	動態水平負載 Dynamic horizontal (100km)	N	18620		
		靜態水平負載 Static Horizontal	N	34230		
	固定側軸承 Fixed bearing	基本動額定負荷 Basic dynamic load rating Cr	N	2600		
		靜態容許負荷 Static load rating Cor	N	4750		
部品	AC 伺服馬達容量 AC Servo Motor Output		W	200		
	滾珠螺桿外徑 Ball Screw Ø		mm	C7Ø16		
	連軸器 Coupling (註 2)		mm	10X14/11		
	原點感應器 Home Sensor	外掛 Outside		CS-6T (NPN)		

※1 馬達加減速設定 0.2 秒。
Acceleration and deacceleration value is set 0.2 second.
※2 長行程時，會產生螺桿偏擺，需將速度調降（線速度請參閱尺寸圖下方表格）
During in a long stroke, it causes ballscrew deflection, the speed must reduce. (Please refer to the linear velocity from the data sheet below the dimension graph.)
註 1: 此荷重條件外部需搭配輔助滑軌以承受徑向負載。
If payload is near maximum, it requires to collocate externally with auxiliary guideway for bearing radial load.
註 2: 使用 Panasonic 200W 馬達時，馬達軸心為 Ø11；其他廠牌，馬達軸心為 ø14。
Motor (200W) Shaft Diameter: Panasonic: 11mm; Other: 14mm.

出力軸變形量 Shaft Output Deformation Value

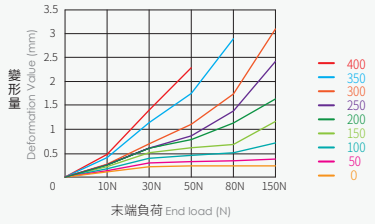

* 此圖表為參考值。
This form is only reference values.

容許負載力距表 Allowable Overhang

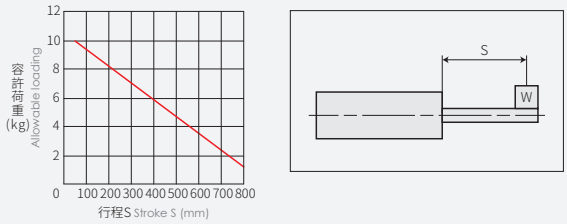

*無外部輔助機構,負載延伸距離0。
No external auxiliary mechanism, extension distance of load = 0.

出力桿的防止迴轉精度 Anti-rotating Accuracy of Rod

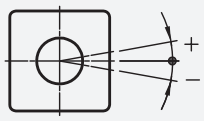

防止迴轉精度 θ Anti-rotating accuracy
±0°

*使用時請避免活塞桿承受迴轉扭力，因為有可能會造成防轉塊變形，導致自動開關反應異常，內部滑軌變形，進而造成增加作動阻抗。
Avoid using the electric actuator in such a way that rotational torque would be applied to the piston rod. This may cause deformation of the Anti-rotating guide, abnormal responses of the auto switch, play in the internal guide or an increase in the sliding resistance.

垂直安裝負載 Load in Vertical Installation

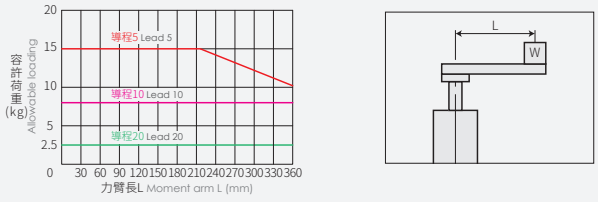

*計算條件:3000rpm/min，加減速0.2s。
Calculation conditions: 3000 rpm / min, acceleration and deceleration: 0.2s.

GCY8

螺桿驅動 Ball-Screw-Drive

BC 馬達外露 Motor Exposed

2D CAD 3D CAD

● CAD圖面可至www.toyorobot.com下載 ●
Please do wnload the CAD file from TOYO's website : www.toyorobot.com

單位 Unit : mm

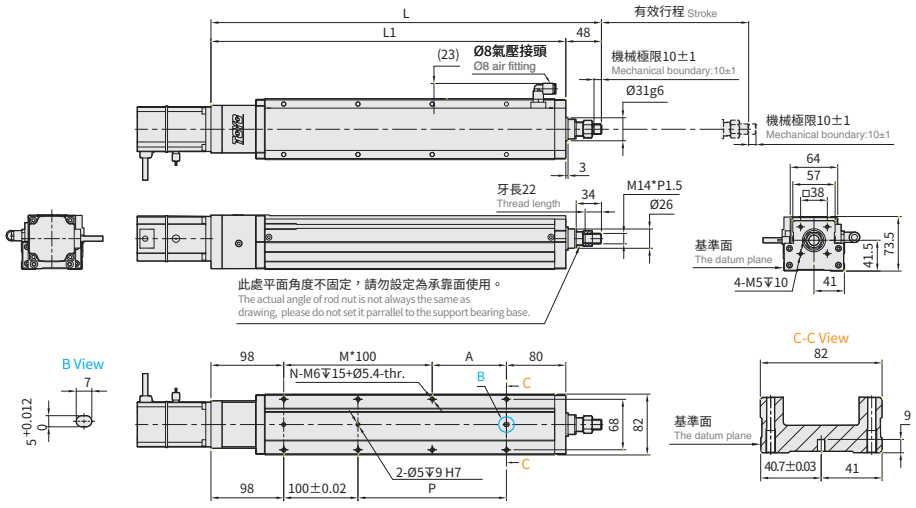

有效行程 Stroke		50	100	150	200	250	300	350	400	450	500	550	600	650	700	750	800
極限行程 Limit Stroke (±1)		70	120	170	220	270	320	370	420	470	520	570	620	670	720	770	820
L		376	426	476	526	576	626	676	726	776	826	876	926	976	1026	1076	1126
L1		328	378	428	478	528	578	628	678	728	778	828	878	928	978	1028	1078
A		50	100	50	100	50	100	50	100	50	100	50	100	50	100	50	100
M		1	1	2	2	3	3	4	4	5	5	6	6	7	7	8	8
N		6	6	8	8	10	10	12	12	14	14	16	16	18	18	20	20
P		50	100	150	200	250	300	350	400	450	500	550	600	650	700	750	800
KG		4.36	4.74	5.15	5.45	5.8	6.13	6.45	6.8	7.09	7.42	7.86	8.16	8.57	8.86	9.1	9.41
線速度 Linear Speed mm/s	導程 Lead 5	300												292	250	225	225
	導程 Lead 10	600												583	500	450	450
	導程 Lead 20	1200												1167	1000	900	900

BM 馬達下折 Motor Bottom Side

2D CAD 3D CAD

● CAD圖面可至www.toyorobot.com下載 ●
Please do wnload the CAD file from TOYO's website : www.toyorobot.com

單位 Unit : mm

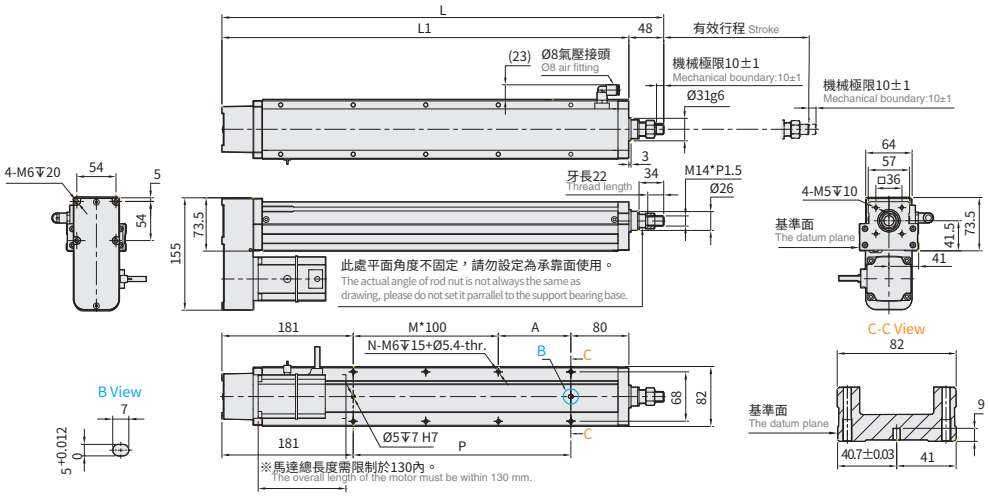

有效行程 Stroke		50	100	150	200	250	300	350	400	450	500	550	600	650	700	750	800
極限行程 Limit Stroke (±1)		70	120	170	220	270	320	370	420	470	520	570	620	670	720	770	820
L		359	409	459	509	559	609	659	709	759	809	859	909	959	1009	1059	1109
L1		311	361	411	461	511	561	611	661	711	761	811	861	911	961	1011	1061
A		50	100	50	100	50	100	50	100	50	100	50	100	50	100	50	100
M		0	0	1	1	2	2	3	3	4	4	5	5	6	6	7	7
N		4	4	6	6	8	8	10	10	12	12	14	14	16	16	18	18
P		50	100	150	200	250	300	350	400	450	500	550	600	650	700	750	800
KG		4.46	4.84	5.25	5.6	5.9	6.23	6.55	6.9	7.19	7.52	7.96	8.26	8.67	8.96	9.2	9.51
線速度 Linear Speed mm/s	導程 Lead 5	300												292	250	225	225
	導程 Lead 10	600												583	500	450	450
	導程 Lead 20	1200												1167	1000	900	900

* 馬達下折時，若選用煞車馬達，或是超出馬達總長度限制時無法套用標準 PIN 孔，如有需求請洽我司業務。
When motor with brake assembled on lower side, or the total length over than spec limit, it may not use standard pinhole. Please contact our sales department if you need more information & requirement.

免費服務專線：大陸 China 400-875-0009 台灣 Taiwan 0800-800-893

BL 馬達左折 Motor Left Side

2D CAD 3D CAD

● CAD圖面可至www.toyorobot.com下載 ●
Please do wnload the CAD file from TOYO's website：www.toyorobot.com

單位 Unit ： mm

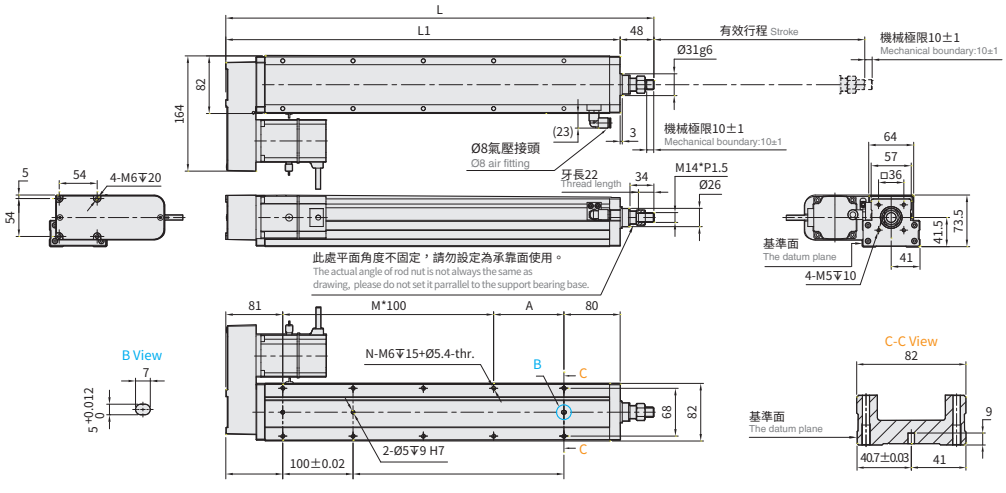

有效行程 Stroke		50	100	150	200	250	300	350	400	450	500	550	600	650	700	750	800
極限行程 Limit Stroke (±1)		70	120	170	220	270	320	370	420	470	520	570	620	670	720	770	820
L		359	409	459	509	559	609	659	709	759	809	859	909	959	1009	1059	1109
L1		311	361	411	461	511	561	611	661	711	761	811	861	911	961	1011	1061
A		50	100	50	100	50	100	50	100	50	100	50	100	50	100	50	100
M		1	1	2	2	3	3	4	4	5	5	6	6	7	7	8	8
N		6	6	8	8	10	10	12	12	14	14	16	16	18	18	20	20
P		50	100	150	200	250	300	350	400	450	500	550	600	650	700	750	800
KG		4. 46	4. 84	5. 25	5. 6	5. 9	6. 23	6. 55	6. 9	7. 19	7. 52	7. 96	8. 26	8. 67	8. 96	9. 2	9. 51
線速度 Linear Speed mm/s	導程 Lead 5	300												292	250	225	225
	導程 Lead 10	600												583	500	450	450
	導程 Lead 20	1200												1167	1000	900	900

BR 馬達右折 Motor Right Side

2D CAD 3D CAD

● CAD圖面可至www.toyorobot.com下載 ●
Please do wnload the CAD file from TOYO's website：www.toyorobot.com

單位 Unit ： mm

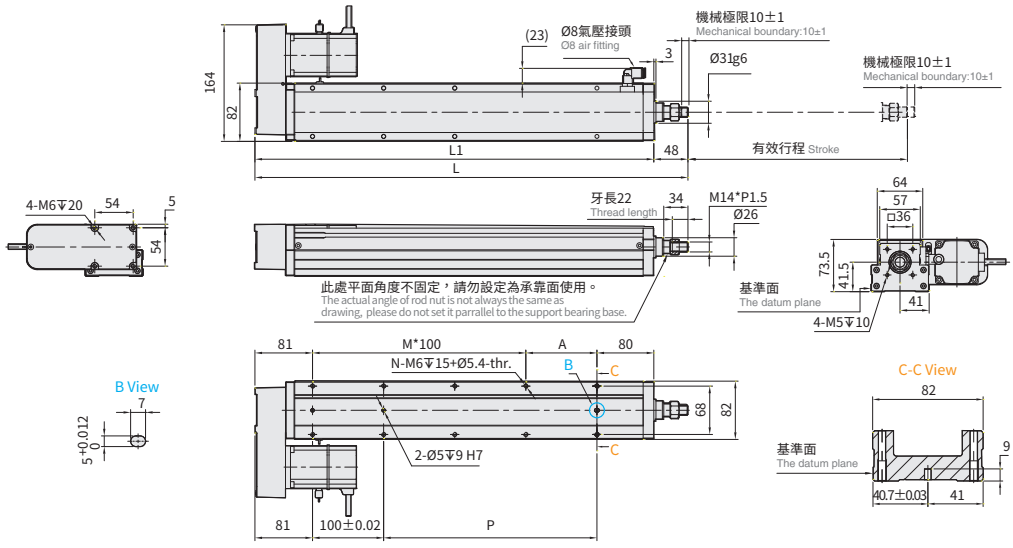

有效行程 Stroke		50	100	150	200	250	300	350	400	450	500	550	600	650	700	750	800
極限行程 Limit Stroke (±1)		70	120	170	220	270	320	370	420	470	520	570	620	670	720	770	820
L		359	409	459	509	559	609	659	709	759	809	859	909	959	1009	1059	1109
L1		311	361	411	461	511	561	611	661	711	761	811	861	911	961	1011	1061
A		50	100	50	100	50	100	50	100	50	100	50	100	50	100	50	100
M		1	1	2	2	3	3	4	4	5	5	6	6	7	7	8	8
N		6	6	8	8	10	10	12	12	14	14	16	16	18	18	20	20
P		50	100	150	200	250	300	350	400	450	500	550	600	650	700	750	800
KG		4. 46	4. 84	5. 25	5. 6	5. 9	6. 23	6. 55	6. 9	7. 19	7. 52	7. 96	8. 26	8. 67	8. 96	9. 2	9. 51
線速度 Linear Speed mm/s	導程 Lead 5	300												292	250	225	225
	導程 Lead 10	600												583	500	450	450
	導程 Lead 20	1200												1167	1000	900	900

GCY8

螺桿驅動 Ball-Screw-Drive

最大行程 Maximum Stroke	最高速度 Maximum Speed	馬達容量 Motor Output	最大可搬重量 Max Payload
800mm	1200mm/s	400W	50kg

型號表示方式 Ordering Method

GCY8 - L10 - 100 - BC - M40B - C4 - 0001

本體型號 Model

特注式樣 Customization Order No.

行程 Stroke

50-800mm
50間隔 50 mm Pitch

螺桿導程 Ball Screw Lead

05	5mm
10	10mm
20	20mm

馬達位置 Motor Position

BC	馬達外露 Motor Exposed
BM	馬達下折 Motor Bottom Side
BL	馬達左折 Motor Left Side
BR	馬達右折 Motor Right Side

馬達廠牌、功率 Motor Brand、Power Output

M	三菱 Mitsubishi	05	-	B
P	松下 Panasonic	10	-	
Y	安川 Yaskawa	20	-	
T	台達 Delta	40	400W	

※若無煞車則不表示。※If No Brake,No Description.

原點感應器 Home Sensor

外掛型 Out Side	
C	馬達側 Motor Side
D	反馬達側 OppoSite Motor Side
無 SENSOR No Sensor	
E	無 SENSOR No Sensor

端點極限感應器 Limit Sensor

外掛型 Out Side	
3	1只 1 Pc
4	2只 2 Pc
無 SENSOR No Sensor	
5	無 SENSOR No Sensor

免費服務專線：大陸 China 400-875-0009 台灣 Taiwan 0800-800-893
Toll-free Number

基本仕樣 Specification

性能	位置重複精度 Repeatability		mm	±0.01		
	螺桿導程 Lead		mm	5	10	20
	最高轉速 Maximum Rotating speed		rpm	3600	3600	3600
	最高速度 Maximum linear speed ※1※2		mm/s	300	600	1200
	最大可搬重量 Maximum Payload	水平使用 Horizontal (註 1)	kg	50	30	18
		垂直使用 Vertical	kg	15	8	3
	定格推力 Rated Thrust		N	1388	694	374
	標準行程 Stroke (increments)		mm	50-800mm /50 間隔 (50 increments)		
	最大加速度 Maximum acceleration		G	0.3	0.3	0.6
	滾珠螺桿 Ball screw	基本動額定負荷 Basic dynamic load rating Ca	N	8042	6300	4152
		基本靜額定負荷 Basic static load rating Coa	N	15088	11596	7439
	直線滑軌 Linear Guide	動態水平負載 Dynamic horizontal (100km)	N	18620		
		靜態水平負載 Static Horizontal	N	34230		
	固定側軸承 Fixed bearing	基本動額定負荷 Basic dynamic load rating Cr	N	2600		
		靜態容許負荷 Static load rating Cor	N	4750		
部品	AC 伺服馬達容量 AC Servo Motor Output		W	400		
	滾珠螺桿外徑 Ball Screw Ø		mm	C7Ø16		
	連軸器 Coupling		mm	10X14		
	原點感應器 Home Sensor	外掛 Outside		CS-6T (NPN)		

※1 馬達加減速設定 0.2 秒。
Acceleration and deacceleration value is set 0.2 second.
※2 長行程時，會產生螺桿偏擺，需將速度調降（線速度請參閱尺寸圖下方表格）
During in a long stroke, it causes ballscrew deflection, the speed must reduce. (Please refer to the linear velocity from the data sheet below the dimension graph.)
註 1: 此荷重條件外部需搭配輔助滑軌以承受徑向負載。
If payload is near maximum, it requires to collocate externally with auxiliary guideway for bearing radial load.

出力軸變形量 Shaft Output Deformation Value

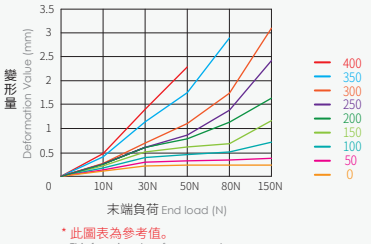

* 此圖表為參考值。
This form is only reference values.

容許負載力距表 Allowable Overhang

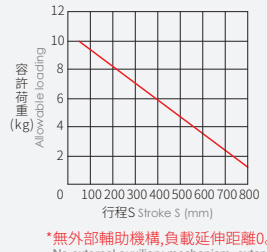

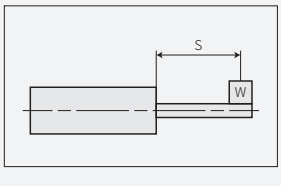

*無外部輔助機構,負載延伸距離0。
No external auxiliary mechanism, extension distance of load = 0.

出力桿的防止迴轉精度 Anti-rotating Accuracy of Rod

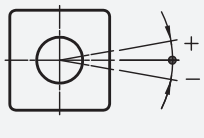

防止迴轉精度 θ Anti-rotating accuracy
±0°

*使用時請避免活塞桿承受迴轉扭力，因為有可能會造成防轉塊變形，導致自動開關反應異常，內部滑軌變形，進而造成增加作動阻抗。
Avoid using the electric actuator in such a way that rotational torque would be applied to the piston rod. This may cause deformation of the Anti-rotating guide, abnormal responses of the auto switch, play in the internal guide or an increase in the sliding resistance.

垂直安裝負載 Load in Vertical Installation

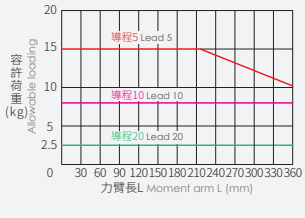

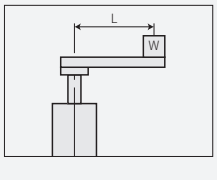

*計算條件:3000rpm/min，加減速0.2s。
Calculation conditions: 3000 rpm / min, acceleration and deceleration: 0.2s.

GCY8

螺桿驅動 Ball-Screw-Drive

BC 馬達外露 Motor Exposed

2D CAD 3D CAD

● CAD圖面可至www.toyorobot.com下載 ●
Please do wnload the CAD file from TOYO's website : www.toyorobot.com

單位 Unit : mm

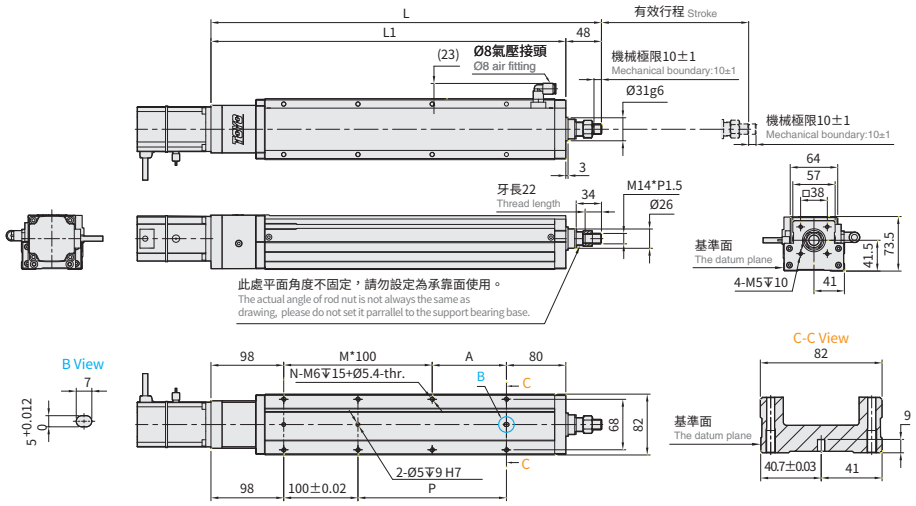

有效行程 Stroke		50	100	150	200	250	300	350	400	450	500	550	600	650	700	750	800
極限行程 Limit Stroke (±1)		70	120	170	220	270	320	370	420	470	520	570	620	670	720	770	820
L		376	426	476	526	576	626	676	726	776	826	876	926	976	1026	1076	1126
L1		328	378	428	478	528	578	628	678	728	778	828	878	928	978	1028	1078
A		50	100	50	100	50	100	50	100	50	100	50	100	50	100	50	100
M		1	1	2	2	3	3	4	4	5	5	6	6	7	7	8	8
N		6	6	8	8	10	10	12	12	14	14	16	16	18	18	20	20
P		50	100	150	200	250	300	350	400	450	500	550	600	650	700	750	800
KG		4.36	4.74	5.15	5.45	5.8	6.13	6.45	6.8	7.09	7.42	7.86	8.16	8.57	8.86	9.1	9.41
線速度 Linear Speed mm/s	導程 Lead 5	300												292	250	225	225
	導程 Lead 10	600												583	500	450	450
	導程 Lead 20	1200												1167	1000	900	900

BM 馬達下折 Motor Bottom Side

2D CAD 3D CAD

● CAD圖面可至www.toyorobot.com下載 ●
Please do wnload the CAD file from TOYO's website : www.toyorobot.com

單位 Unit : mm

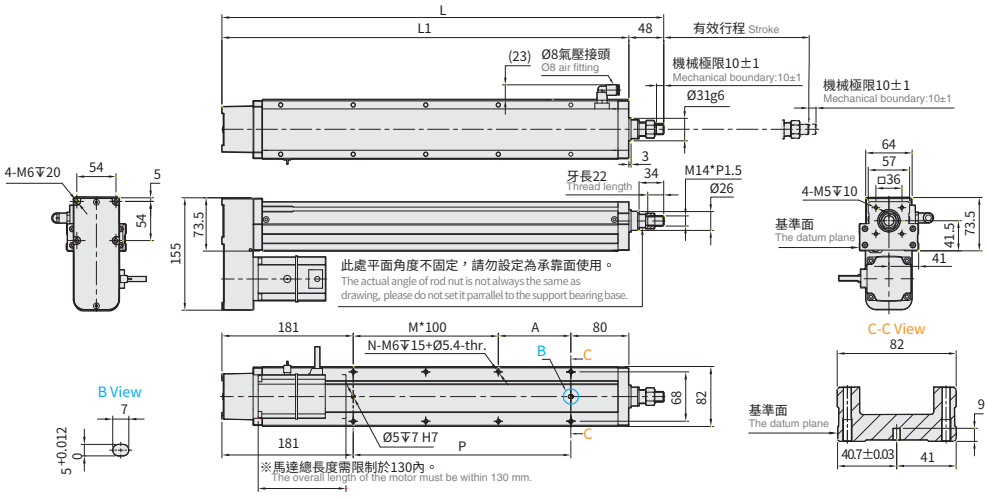

有效行程 Stroke		50	100	150	200	250	300	350	400	450	500	550	600	650	700	750	800
極限行程 Limit Stroke (±1)		70	120	170	220	270	320	370	420	470	520	570	620	670	720	770	820
L		359	409	459	509	559	609	659	709	759	809	859	909	959	1009	1059	1109
L1		311	361	411	461	511	561	611	661	711	761	811	861	911	961	1011	1061
A		50	100	50	100	50	100	50	100	50	100	50	100	50	100	50	100
M		0	0	1	1	2	2	3	3	4	4	5	5	6	6	7	7
N		4	4	6	6	8	8	10	10	12	12	14	14	16	16	18	18
P		50	100	150	200	250	300	350	400	450	500	550	600	650	700	750	800
KG		4.46	4.84	5.25	5.6	5.9	6.23	6.55	6.9	7.19	7.52	7.96	8.26	8.67	8.96	9.2	9.51
線速度 Linear Speed mm/s	導程 Lead 5	300												292	250	225	225
	導程 Lead 10	600												583	500	450	450
	導程 Lead 20	1200												1167	1000	900	900

* 馬達下折時，若選用煞車馬達，或是超出馬達總長度限制時無法套用標準 PIN 孔，如有需求請洽我司業務。
When motor with brake assembled on lower side, or the total length over than spec limit, it may not use standard pinhole. Please contact our sales department if you need more information & requirement.

免費服務專線：大陸 China 400-875-0009 台灣 Taiwan 0800-800-893

BL 馬達左折 Motor Left Side

2D CAD 3D CAD

● CAD圖面可至www.toyorobot.com下載 ●
Please do wnload the CAD file from TOYO's website：www.toyorobot.com

單位 Unit ： mm

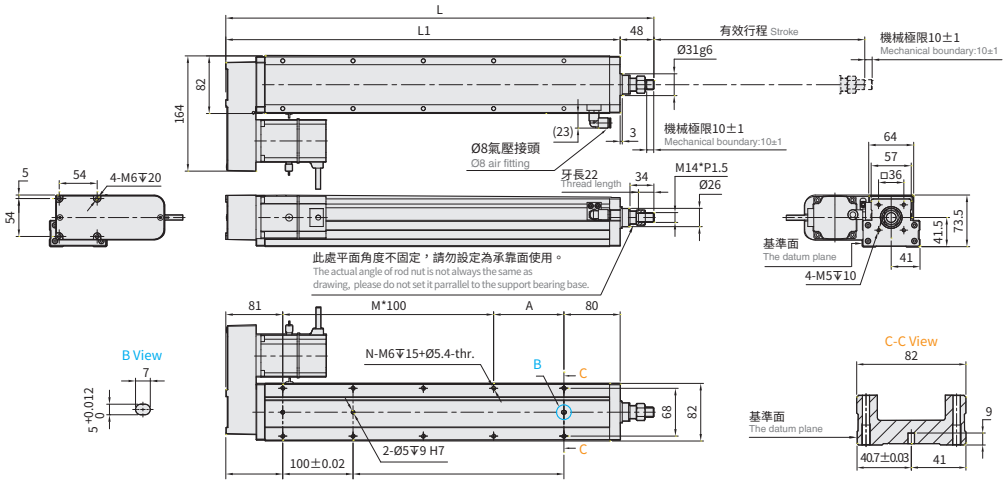

有效行程 Stroke		50	100	150	200	250	300	350	400	450	500	550	600	650	700	750	800
極限行程 Limit Stroke (±1)		70	120	170	220	270	320	370	420	470	520	570	620	670	720	770	820
L		359	409	459	509	559	609	659	709	759	809	859	909	959	1009	1059	1109
L1		311	361	411	461	511	561	611	661	711	761	811	861	911	961	1011	1061
A		50	100	50	100	50	100	50	100	50	100	50	100	50	100	50	100
M		1	1	2	2	3	3	4	4	5	5	6	6	7	7	8	8
N		6	6	8	8	10	10	12	12	14	14	16	16	18	18	20	20
P		50	100	150	200	250	300	350	400	450	500	550	600	650	700	750	800
KG		4. 46	4. 84	5. 25	5. 6	5. 9	6. 23	6. 55	6. 9	7. 19	7. 52	7. 96	8. 26	8. 67	8. 96	9. 2	9. 51
線速度 Linear Speed mm/s	導程 Lead 5	300												292	250	225	225
	導程 Lead 10	600												583	500	450	450
	導程 Lead 20	1200												1167	1000	900	900

BR 馬達右折 Motor Right Side

2D CAD 3D CAD

● CAD圖面可至www.toyorobot.com下載 ●
Please do wnload the CAD file from TOYO's website：www.toyorobot.com

單位 Unit ： mm

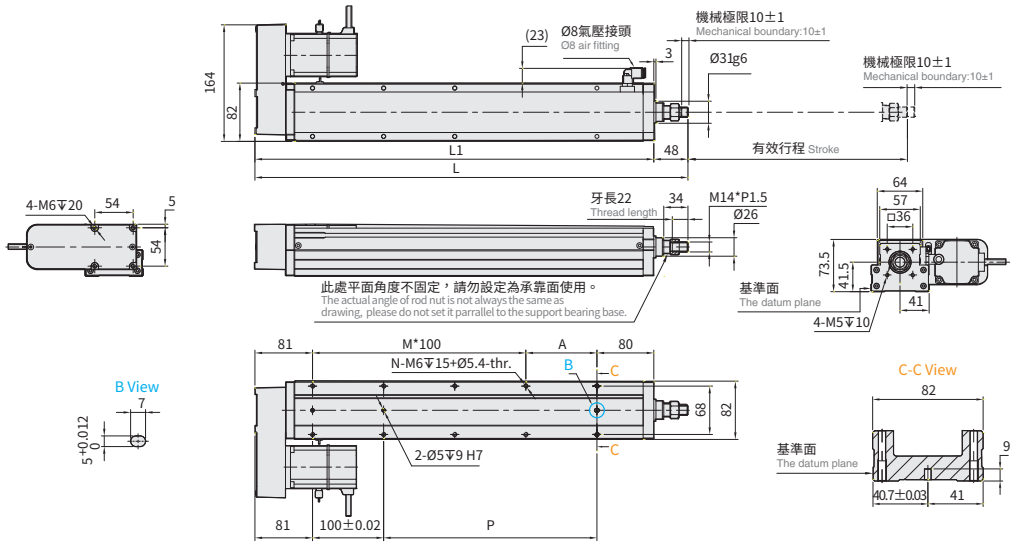

有效行程 Stroke		50	100	150	200	250	300	350	400	450	500	550	600	650	700	750	800
極限行程 Limit Stroke (±1)		70	120	170	220	270	320	370	420	470	520	570	620	670	720	770	820
L		359	409	459	509	559	609	659	709	759	809	859	909	959	1009	1059	1109
L1		311	361	411	461	511	561	611	661	711	761	811	861	911	961	1011	1061
A		50	100	50	100	50	100	50	100	50	100	50	100	50	100	50	100
M		1	1	2	2	3	3	4	4	5	5	6	6	7	7	8	8
N		6	6	8	8	10	10	12	12	14	14	16	16	18	18	20	20
P		50	100	150	200	250	300	350	400	450	500	550	600	650	700	750	800
KG		4. 46	4. 84	5. 25	5. 6	5. 9	6. 23	6. 55	6. 9	7. 19	7. 52	7. 96	8. 26	8. 67	8. 96	9. 2	9. 51
線速度 Linear Speed mm/s	導程 Lead 5	300												292	250	225	225
	導程 Lead 10	600												583	500	450	450
	導程 Lead 20	1200												1167	1000	900	900

GCY12

螺桿驅動 Ball-Screw-Drive

最大行程 Maximum Stroke	最高速度 Maximum Speed	馬達容量 Motor Output	最大可搬重量 Max Payload
800mm	1920mm/s	400W	110kg

型號表示方式 Ordering Method

GCY12 - L 5 - 100 - BC - M40B - C4 - 0001

本體型號 Model

行程 Stroke

50-800mm
50間隔 50 mm Pitch

螺桿導程 Ball Screw Lead

5	5mm
10	10mm
20	20mm
32	32mm

馬達位置 Motor Position

BC	馬達外露 Motor Exposed
BM	馬達下折 Motor Bottom Side
BL	馬達左折 Motor Left Side
BR	馬達右折 Motor Right Side

馬達廠牌、功率 Motor Brand、Power Output

M	三菱 Mitsubishi	05	-	B
P	松下 Panasonic	10	-	
Y	安川 Yaskawa	20	-	
T	台達 Delta	40	400W	

*若無煞車則不表示。*If No Brake,No Description.

原點感應器 Home Sensor

外掛型 Out Side	
C	馬達側 Motor Side
D	反馬達側 Opposite Motor Side
無 SENSOR No Sensor	
E	無 SENSOR No Sensor

端點極限感應器 Limit Sensor

外掛型 Out Side	
3	1只 1 Pc
4	2只 2 Pc
無 SENSOR No Sensor	
5	無 SENSOR No Sensor

特注式樣 Customization Order No.

免費服務專線：大陸 China 400-875-0009 台灣 Taiwan 0800-800-893
Toll-free Number

基本仕樣 Specification

性能	位置重複精度 Repeatability		mm	±0.01			
	螺桿導程 Lead		mm	5	10	20	32
	最高轉速 Maximum Rotating speed		rpm	3600	3600	3600	3600
	最高速度 Maximum linear speed ※1※2		mm/s	300	600	1200	1920
	最大可搬重量 Maximum Payload	水平使用 Horizontal (註 1)	kg	110	88	40	30
		垂直使用 Vertical	kg	33	22	10	8
	定格推力 Rated Thrust		N	1388	694	347	218
	標準行程 Stroke (increments)		mm	50-800mm /50 間隔 (50 increments)			
	最大加速度 Maximum acceleration		G	0.3	0.3	0.6	0.6
	滾珠螺桿 Ball screw	基本動額定負荷 Basic dynamic load rating Ca	N	11570	6300	4152	7326
		基本靜額定負荷 Basic static load rating Coa	N	23030	11596	7439	14157
	直線滑軌 Linear Guide	動態水平負載 Dynamic horizontal (100km)	N	55304			
		靜態水平負載 Static Horizontal	N	95083			
	固定側軸承 Fixed bearing	基本動額定負荷 Basic dynamic load rating Cr	N	2600			
		靜態容許負荷 Static load rating Cor	N	4750			
部品	AC 伺服馬達容量 AC Servo Motor Output		W	400			
	滾珠螺桿外徑 Ball Screw Ø		mm	C7Ø16			
	連軸器 Coupling		mm	10X14			
	原點感應器 Home Sensor	外掛 Outside		CS-6T (NPN)			

※1 馬達加減速設定 0.2 秒。
Acceleration and deacceleration value is set 0.2 second.
※2 長行程時，會產生螺桿偏擺，需將速度調降 (線速度請參閱尺寸圖下方表格)
During in a long stroke, it causes ballscrew deflection, the speed must reduce. (Please refer to the linear velocity from the data sheet below the dimension graph.)
註 1: 此荷重條件外部需搭配輔助滑軌以承受徑向負載。
If payload is near maximum, it requires to collocate externally with auxiliary guideway for bearing radial load.

出力軸變形量 Shaft Output Deformation Value

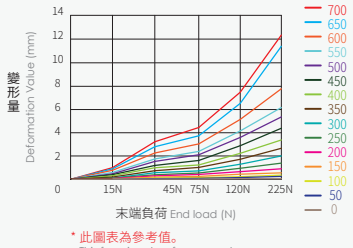

* 此圖表為參考值。
This form is only reference values.

容許負載力距表 Allowable Overhang

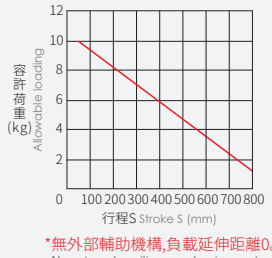

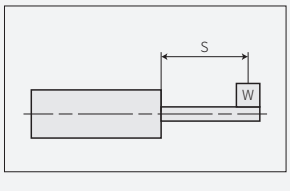

*無外部輔助機構,負載延伸距離0。
No external auxiliary mechanism, extension distance of load = 0.

出力桿的防止迴轉精度 Anti-rotating Accuracy of Rod

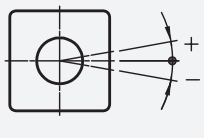

防止迴轉精度 θ Anti-rotating accuracy
±0°

*使用時請避免活塞桿承受迴轉扭力，因為有可能會造成防轉塊變形，導致自動開關反應異常，內部滑軌變形，進而造成增加作動阻抗。
Avoid using the electric actuator in such a way that rotational torque would be applied to the piston rod. This may cause deformation of the Anti-rotating guide, abnormal responses of the auto switch, play in the internal guide or an increase in the sliding resistance.

垂直安裝負載 Load in Vertical Installation

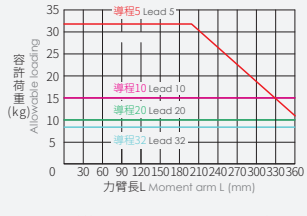

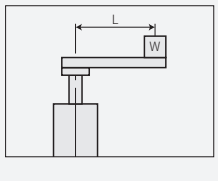

*計算條件:3000rpm/min , 加減速0.2s。
Calculation conditions: 3000 rpm / min, acceleration and deceleration: 0.2s.

GCY12

螺桿驅動 Ball-Screw-Drive

BC 馬達外露 Motor Exposed

2D CAD 3D CAD

● CAD圖面可至www.toyorobot.com下載 ●
Please do wnload the CAD file from TOYO's website : www.toyorobot.com

單位 Unit : mm

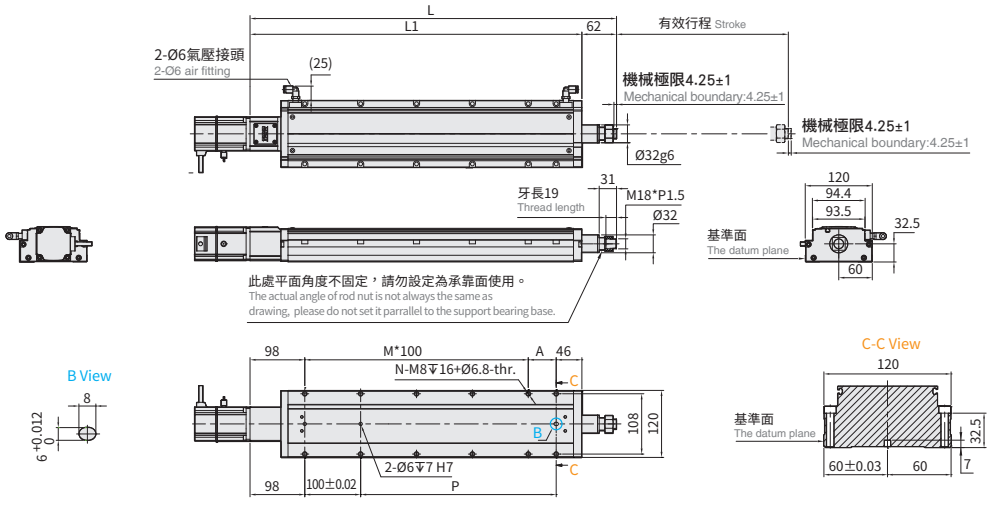

有效行程 Stroke		50	100	150	200	250	300	350	400	450	500	550	600	650	700	750	800
極限行程 Limit Stroke (±1)		58.5	108.5	158.5	208.5	258.5	308.5	358.5	408.5	458.5	508.5	558.5	608.5	658.5	708.5	758.5	808.5
L		406	456	506	556	606	656	706	756	806	856	906	956	1006	1056	1106	1156
L1		344	394	444	494	544	594	644	694	744	794	844	894	944	994	1044	1094
A		100	50	100	50	100	50	100	50	100	50	100	50	100	50	100	50
M		1	2	2	3	3	4	4	5	5	6	6	7	7	8	8	9
N		6	8	8	10	10	12	12	14	14	16	16	18	18	20	20	22
P		100	150	200	250	300	350	400	450	500	550	600	650	700	750	800	850
KG		5.16	5.66	6.16	6.66	7.16	7.66	8.16	8.66	9.16	9.66	10.16	10.66	11.16	11.66	12.16	12.66
線速度 Linear Speed mm/s	導程 Lead 5	300												250			
	導程 Lead 10	600												500			
	導程 Lead 20	1200												1000			
	導程 Lead 32	1920												1600			

BM 馬達下折 Motor Bottom Side

2D CAD 3D CAD

● CAD圖面可至www.toyorobot.com下載 ●
Please do wnload the CAD file from TOYO's website : www.toyorobot.com

單位 Unit : mm

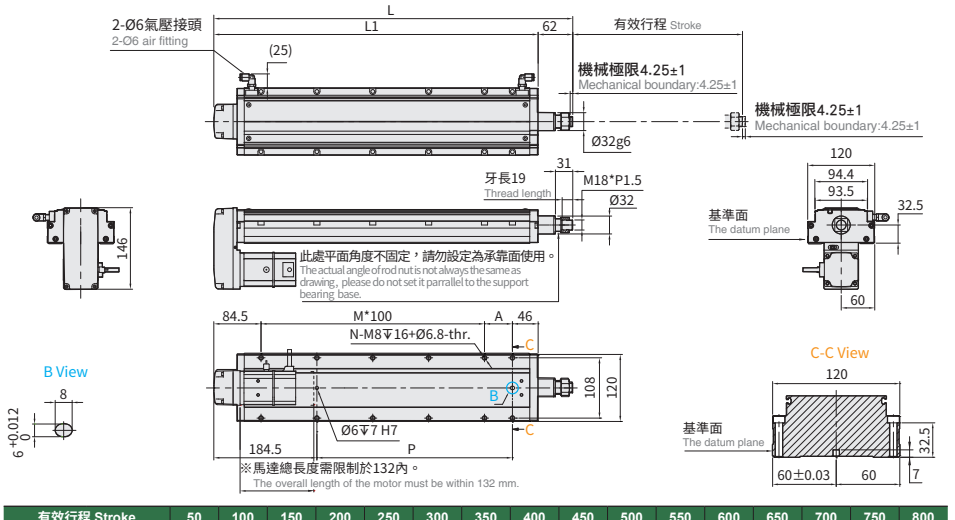

有效行程 Stroke		50	100	150	200	250	300	350	400	450	500	550	600	650	700	750	800
極限行程 Limit Stroke (±1)		58.5	108.5	158.5	208.5	258.5	308.5	358.5	408.5	458.5	508.5	558.5	608.5	658.5	708.5	758.5	808.5
L		392.5	442.5	492.5	542.5	592.5	642.5	692.5	742.5	792.5	842.5	892.5	942.5	992.5	1042.5	1092.5	1142.5
L1		330.5	380.5	430.5	480.5	530.5	580.5	630.5	680.5	730.5	780.5	830.5	880.5	930.5	980.5	1030.5	1080.5
A		100	50	100	50	100	50	100	50	100	50	100	50	100	50	100	50
M		0	1	1	2	2	3	3	4	4	5	5	6	6	7	7	8
N		4	6	6	8	8	10	10	12	12	14	14	16	16	18	18	20
P		100	150	200	250	300	350	400	450	500	550	600	650	700	750	800	850
KG		5.62	6.1	6.59	7.07	7.56	8.04	8.53	9.01	9.5	9.98	10.47	9.65	11.44	11.92	12.41	12.89
線速度 Linear Speed mm/s	導程 Lead 5	300												250			
	導程 Lead 10	600												500			
	導程 Lead 20	1200												1000			
	導程 Lead 32	1920												1600			

* 馬達下折時，若選用煞車馬達，或是超出馬達總長度限制時無法套用標準 PIN 孔，如有需求請洽我司業務。
When motor with brake assembled on lower side, or the total length over than spec limit, it may not use standard pinhole. Please contact our sales department if you need more information & requirement.

免費服務專線：大陸 China 400-875-0009 台灣 Taiwan 0800-800-893
Toll-free Number

BL 馬達左折 Motor Left Side

2D CAD 3D CAD

● CAD圖面可至www.toyorobot.com下載 ●
Please do wnload the CAD file from TOYO's website：www.toyorobot.com

單位 Unit ： mm

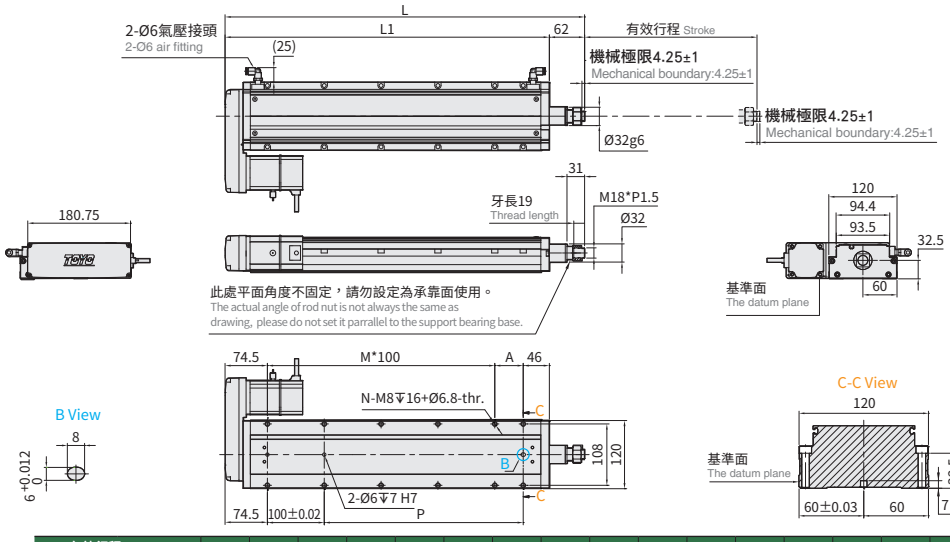

有效行程 Stroke		50	100	150	200	250	300	350	400	450	500	550	600	650	700	750	800
極限行程 Limit Stroke (±1)		58.5	108.5	158.5	208.5	258.5	308.5	358.5	408.5	458.5	508.5	558.5	608.5	658.5	708.5	758.5	808.5
L		382.5	432.5	482.5	532.5	582.5	632.5	682.5	732.5	782.5	832.5	882.5	932.5	982.5	1032.5	1082.5	1132.5
L1		320.5	370.5	420.5	470.5	520.5	570.5	620.5	670.5	720.5	770.5	820.5	870.5	920.5	970.5	1020.5	1070.5
A		100	50	100	50	100	50	100	50	100	50	100	50	100	50	100	50
M		1	2	2	3	3	4	4	5	5	6	6	7	7	8	8	9
N		6	8	8	10	10	12	12	14	14	16	16	18	18	20	20	22
P		100	150	200	250	300	350	400	450	500	550	600	650	700	750	800	850
KG※1		5.62	6.1	6.59	7.07	7.56	8.04	8.53	9.01	9.5	9.98	10.47	9.65	11.44	11.92	12.41	12.89
線速度 Linear Speed mm/s	導程 Lead 5	300												250			
	導程 Lead 10	600												500			
	導程 Lead 20	1200												1000			
	導程 Lead 32	1920												1600			

BR 馬達右折 Motor Right Side

2D CAD 3D CAD

● CAD圖面可至www.toyorobot.com下載 ●
Please do wnload the CAD file from TOYO's website：www.toyorobot.com

單位 Unit ： mm

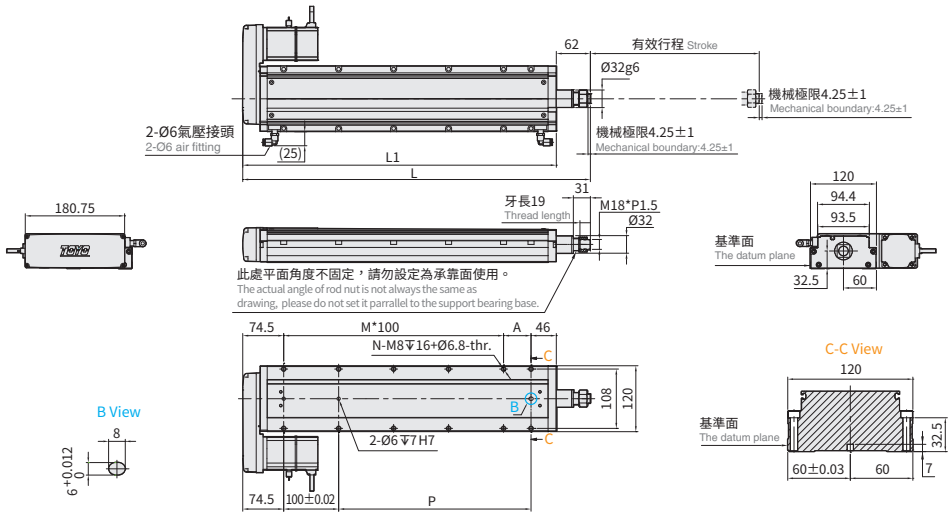

有效行程 Stroke		50	100	150	200	250	300	350	400	450	500	550	600	650	700	750	800
極限行程 Limit Stroke (±1)		58.5	108.5	158.5	208.5	258.5	308.5	358.5	408.5	458.5	508.5	558.5	608.5	658.5	708.5	758.5	808.5
L		382.5	432.5	482.5	532.5	582.5	632.5	682.5	732.5	782.5	832.5	882.5	932.5	982.5	1032.5	1082.5	1132.5
L1		320.5	370.5	420.5	470.5	520.5	570.5	620.5	670.5	720.5	770.5	820.5	870.5	920.5	970.5	1020.5	1070.5
A		100	50	100	50	100	50	100	50	100	50	100	50	100	50	100	50
M		1	2	2	3	3	4	4	5	5	6	6	7	7	8	8	9
N		6	8	8	10	10	12	12	14	14	16	16	18	18	20	20	22
P		100	150	200	250	300	350	400	450	500	550	600	650	700	750	800	850
KG※1		5.62	6.1	6.59	7.07	7.56	8.04	8.53	9.01	9.5	9.98	10.47	9.65	11.44	11.92	12.41	12.89
線速度 Linear Speed mm/s	導程 Lead 5	300												250			
	導程 Lead 10	600												500			
	導程 Lead 20	1200												1000			
	導程 Lead 32	1920												1600			

Memo

ECH

螺桿式滑台模組

ECH Ball Screw Type Electric Actuator

Contents

中型 MEDIUM

ECH14

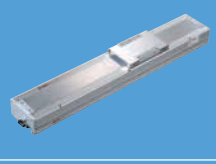

本體寬幅 135mm
Width
最大行程1050mm.....113
Max. stroke
最大荷重 110kg
Max. payload

大型 LARGE

ECH17

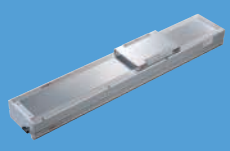

本體寬幅 170mm
Width
最大行程 1250mm.....125
Max. stroke
最大荷重 120kg
Max. payload

大型 LARGE

ECH22

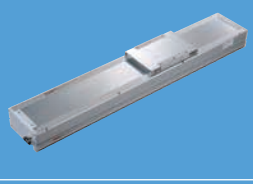

本體寬幅 220mm
Width
最大行程 1500mm.....135
Max. stroke
最大荷重 150kg
Max. payload

大型 LARGE

ECH17M

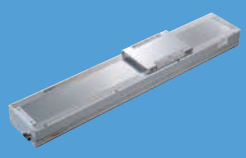

本體寬幅 170mm
Width
最大行程 2200mm.....141
Max. stroke
最大荷重 110kg
Max. payload

大型 LARGE

ECH22M

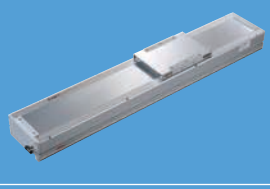

本體寬幅 220mm
Width
最大行程 2400mm.....151
Max. stroke
最大荷重 130kg
Max. payload

滑台模組規格索引

Spec Index of Electric Actuator

ECH 無塵螺桿滑台系列
ECH Clean Room Ball Screw Actuator

使用環境 Environment	傳動方式 Driven Mode	仕樣 Specification	馬達容量 Motor Output (w)	本體寬幅 Width(mm)	位置重複精度 Repeatability(mm)	螺桿規格 (C7 級) Ball Screw Spec 外徑 Outer Diameter(mm)	螺桿規格 (C7 級) Ball Screw Spec 導程 Lead(mm)	最大可搬重量 Maximum Payload(kg) 水平使用 Horizontal	最大可搬重量 Maximum Payload(kg) 垂直使用 Vertical	最高速度 *1 Maximum Speed (mm/s)
無塵環境 Clean Room	滾珠螺桿 Ball screw	ECH14	200W	135	±0.005	16	5	95	27	300
							10	75	18	600
							20	35	7	1200
							32	15	-	1920
			400W	135	±0.005	16	5	110	33	300
							10	88	22	600
							20	40	10	1200
							32	30	8	1920
		ECH17	400W	170	±0.005	20	5	120	40	300
							10	110	30	600
							20	75	14	1200
							40	22	7	2400
			750W	170	±0.005	20	5	120	50	300
							10	120	40	600
							20	83	25	1200
							40	43	12	2400
		ECH22	750W	220	±0.005	25	5	150	55	300
						25	10	150	45	600
						25	25	105	20	1500
						20	40	43	12	2400

*1: 最高速度 (MM/S) 是以伺服馬達最高轉速 3600RPM 為基準。
The highest speed is based on the maximum servo motor's rpm (3600).
*2: 標準行程內的黑色數字，代表該行程內可使用的最高安全速度。若超過此速度，滑台可能會有嚴重共振產生。
Written here is the standard storke's maximum safe speed. If over this speed, it may casue serious virbration.

長行程系列
Long Stroke Ball Screw Actuator

使用環境 Environment	傳動方式 Driven Mode	仕樣 Specification	馬達容量 Motor Output (w)	本體寬幅 Width(mm)	位置重複精度 Repeatability(mm)	螺桿規格 (C7 級) Ball Screw Spec 外徑 Outer Diameter(mm)	螺桿規格 (C7 級) Ball Screw Spec 導程 Lead(mm)	最大可搬重量 Maximum Payload(kg) 水平使用 Horizontal	最大可搬重量 Maximum Payload(kg) 垂直使用 Vertical	最高速度 *1 Maximum Speed (mm/s)
無塵環境 Clean Room	滾珠螺桿 Ball screw	ECH17M	400W	170	±0.005	16	5	110	33	300
							10	90	22	600
							20	40	10	1200
							32	30	8	1920
			750W	170	±0.005	16	5	120	40	300
							10	95	25	600
							20	50	15	1200
							32	35	12	1920
		ECH22M	750W	220	±0.005	20	5	130	50	300
							10	130	40	600
							20	85	25	1200
							40	43	12	2400

*1: 最高速度 (MM/S) 是以伺服馬達最高轉速 3600RPM 為基準。
The highest speed is based on the maximum servo motor's rpm (3600).
*2: 標準行程內的黑色數字，代表該行程內可使用的最高安全速度。若超過此速度，滑台可能會有嚴重共振產生。
Written here is the standard storke's maximum safe speed. If over this speed, it may casue serious virbration.

標準行程及最高使用速度 *2 Stroke(mm) & Maximum Speed(mm/s) 代表速度 Speed																																	頁數 Page
行程 Stroke	50	100	150	200	250	300	350	400	450	500	550	600	650	700	750	800	850	900	950	1000	1050	1100	1150	1200	1250	1300	1350	1400	1450	1500			
300													275	250		225	200	175	150	125	100												113
600													550	500		450	400	350	300	250	200												
1200													1100	1000		900	800	700	600	500	400												
1920													1760	1600		1440	1280	1120	960	800	640												
300													275	250		225	200	175	150	125	100												
600													550	500		450	400	350	300	250	200												
1200													1100	1000		900	800	700	600	500	400												
1920													1760	1600		1440	1280	1120	960	800	640												
300																267	250	225		200		175		150									125
600																533	500	450		400		350		300									
1200																1067	1000	900		800		700		600									
2400																2133	2000	1800		1600		1400		1200									
300																267	250	225		200		175		150									
600																533	500	450		400		350		300									
1200																1067	1000	900		800		700		600									
2400																2133	2000	1800		1600		1400		1200									
300																275	250		225		200		175		150		125		100				135
600																550	500		450		400		350		300		250		200				
1500																1375	1250		1125		1000		875		750		625		500				
2400													2200		2000				1800		1600		1400		1200		1000		800		600		

標準行程及最高使用速度 *2 代表速度 Speed																																	頁數 Page
行程 Stroke	800	850	900	950	1000	1100	1200	1300	1350	1400	1450	1500	1550	1600	1650	1700	1750	1800	1850	1900	1950	2000	2050	2100	2150	2200	2250	2300	2350	2400			
300									283	267	250	233	217	200		183		175			150				125								141
600									567	533	500	467	433	400		367		350			300				250								
1200									1133	1067	1000	933	867	800		733		700			600				500								
1920									1813	1707	1600	1493	1387	1280		1173		1120			960				800								
300									283	267	250	233	217	200		183		175			150				125								
600									567	533	500	467	433	400		367		350			300				250								
1200									1133	1067	1000	933	867	800		733		700			600				500								
1920									1813	1707	1600	1493	1387	1280		1173		1120			960				800								
			300										283	267	250	233	225	217	208		200				175				150				151
			600										567	533	500	467	450	433	417		400				350				300				
			1200										1133	1067	1000	933	900	867	833		800				700				600				
			2400										2267	2133	2000	1867	1800	1733	1667		1600				1400				1200				

ECH14

螺桿驅動 Ball-Screw-Drive

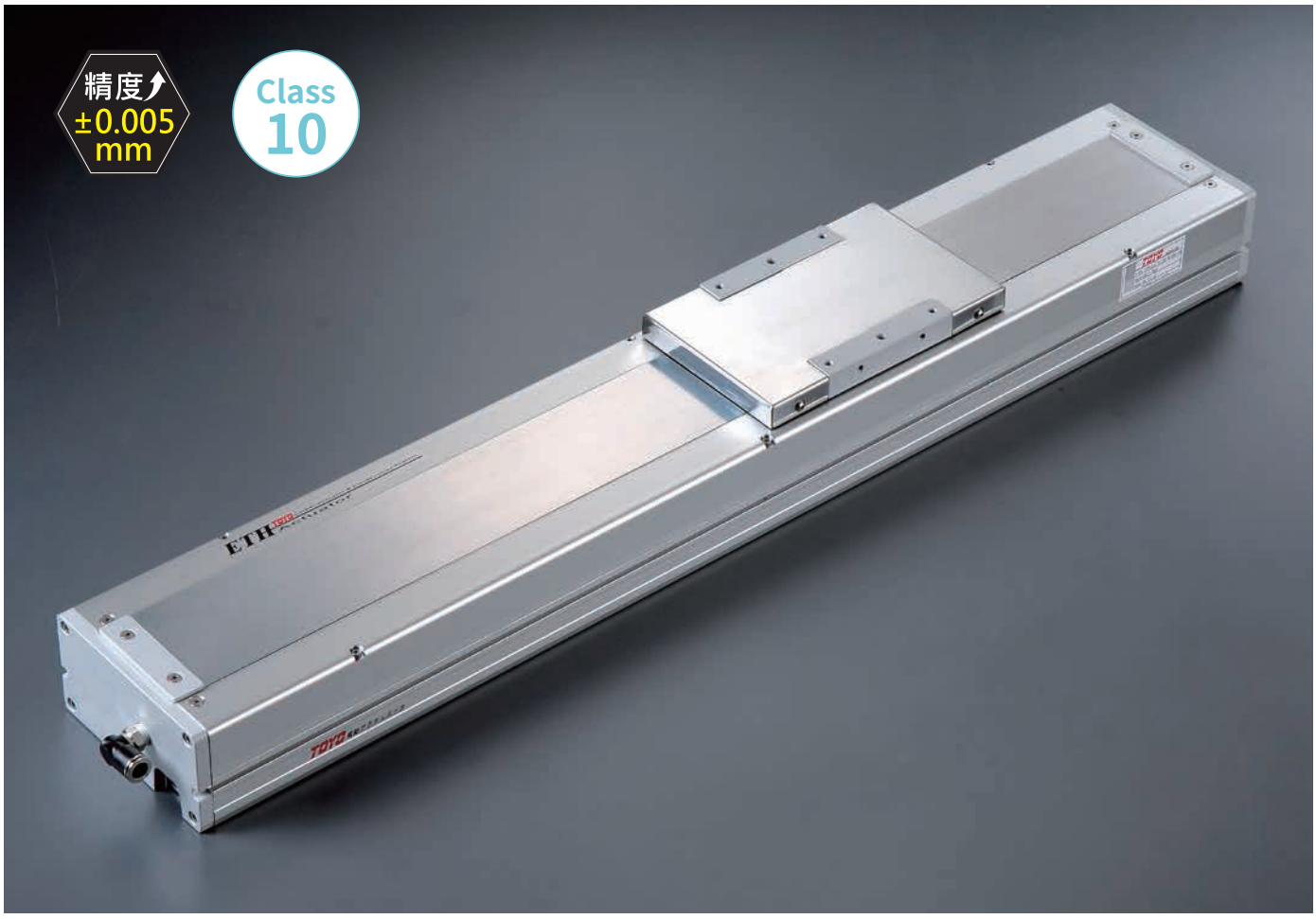

最大行程 Maximum Stroke	1050mm
最高速度 Maximum Speed	1920mm/s
馬達容量 Motor Output	200W
滾珠螺桿 Ball Screw	ø16mm
直線滑軌 Linear Guide	15X12.5-2 支

型號表示方式 Ordering Method

ECH14 - L 5 - 50 - M - M20B - C 4 - 0001

本體型號 Model

行程 Stroke

50-1050mm	
50間隔	50 mm Pitch

特注式樣 Customization Order No.

螺桿導程 Ball Screw Lead

5	05mm
10	10mm
20	20mm
32	32mm

馬達位置 Motor Position

M	馬達直結 Motor Hidden In
BC	馬達外露 Motor Exposed
BL	馬達左折 Motor Left Side
BR	馬達右折 Motor Right Side
BM	馬達下折 Motor Bottom Side

馬達廠牌 Motor Brand

M	三菱 Mitsubishi	10	-	B
P	松下 Panasonic	20	200W	
Y	安川 Yaskawa	40	-	
T	台達 Delta	75	-	

若無煞車則不表示。 If No Brake,No Description.

原點感應器 Home Sensor

內置型 In Side	
A	馬達側 Motor Side
B	反馬達側 Opposite Motor Side
外掛型 Out Side	
C	馬達側 Motor Side
D	反馬達側 Opposite Motor Side
無 SENSOR No Sensor	
E	無 SENSOR No Sensor

端點極限感應器 Limit Sensor

內置型 In Side	
1	1只 1 Pc
2	2只 2 Pc
外掛型 Out Side	
3	1只 1 Pc
4	2只 2 Pc
無 SENSOR No Sensor	
5	無 SENSOR No Sensor

免費服務專線：大陸 China 400-875-0009 台灣 Taiwan 0800-800-893
Toll-free Number

基本仕樣 Specification

性能	位置重複精度 Repeatability (mm)		mm	±0.005			
	螺桿導程 Lead		mm	5	10	20	32
	最高轉速 Maximum Rotating speed		rpm	3600	3600	3600	3600
	最高速度 Maximum linear speed※1※2		mm/s	300	600	1200	1920
	最大可搬重量 Maximum Payload	水平使用 Horizontal	kg	95	75	35	15
		垂直使用 Vertical	kg	27	18	7	-
	定格推力 Rated Thrust		N	683	341	174	107
	標準行程 Stroke Pitch (mm)		mm	50-1050mm /50 間隔 (50 increments)			
部品	AC 伺服馬達容量 AC Servo Motor Output		W	200			
	滾珠螺桿外徑 Ball Screw Ø		mm	C7Ø16			
	連軸器 Coupling(註 1)		mm	10X14X11			
	原點感應器 Home Sensor	外掛 Outside		EE-SX672(NPN)			
		內置 Built-In		EE-SX674(NPN)			

※1 馬達加減速設定 0.2 秒。
Acceleration and deacceleration value is set 0.2 second.
※2 長行程時，會產生螺桿偏擺，需將速度調降（線速度請參閱尺寸圖下方表格）
During in a long stroke, it causes ballscrew deflection, the speed must reduce. (Please refer to the linear velocity from the data sheet below the dimension graph.)
註 1: 使用 Panasonic 200W 馬達時，馬達軸心為 Ø11；其他廠牌，馬達軸心為 Ø14。
Motor (200W) Shaft Diameter: Panasonic: 11mm; Other: 14mm.

容許負載力距表 Allowable Overhang

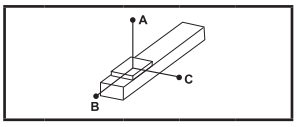

（單位 Unit : mm）

水平安裝 Horizontal Installation		A	B	C
導程 5 Lead	60kg	2512	242	232
	80kg	1811	172	164
	95kg	1537	138	133
導程 10 Lead	30kg	2727	470	430
	50kg	1577	266	242
	75kg	1004	164	150
導程 20 Lead	10kg	2304	1222	1028
	22kg	1443	540	451
	35kg	1005	324	271
導程 32 Lead	10kg	1555	840	623
	15kg	1033	545	405
	-	-	-	-

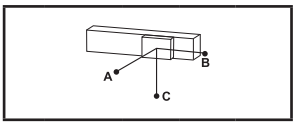

（單位 Unit : mm）

壁掛安裝 Wall Installation		A	B	C
導程 5 Lead	55kg	257	269	2883
	75kg	178	186	2000
	95kg	133	138	1537
導程 10 Lead	35kg	363	395	2368
	55kg	218	238	1445
	75kg	150	164	1004
導程 20 Lead	12kg	854	1019	2552
	20kg	500	596	1588
	35kg	271	324	1005
導程 32 Lead	8kg	787	1060	1980
	15kg	405	545	1033
	-	-	-	-

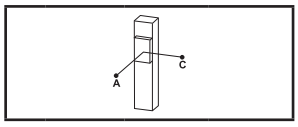

（單位 Unit : mm）

垂直安裝 Vertical Installation		A	C
導程 5 Lead	15kg	1118	1118
	22kg	770	770
	27kg	626	626
導程 10 Lead	10kg	1500	1500
	14kg	1072	1072
	18kg	833	833
導程 20 Lead	4kg	2980	2980
	7kg	1700	1700
	-	-	-

靜額定扭矩 Static Loading Moment

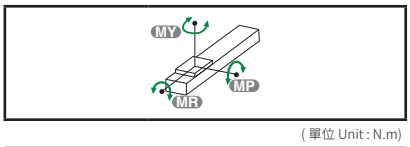

（單位 Unit : N.m）

MY	551
MP	552
MR	485

* 力距表所表示的數據，代表重心。
The torque value in the chart indicate the center of gravity.
* 符合型錄規範的正常使用下，保證壽命為 10000 公里。
Operation life is 10,000km when the product is using under the specified conditions.
* 倒吊使用無法套用標準規範，如有需求請洽詢我司業務。
Data information is not for ceiling-mount inverse use.
Contact us for the details if you want to apply ceiling-mount inverse usage.

ECH14

螺桿驅動 Ball-Screw-Drive

M 馬達直結 Motor Hidden in

2D CAD 3D CAD

● CAD圖面可至www.toyorobot.com下載 ●
Please do wnload the CAD file from TOYO's website : www.toyorobot.com

單位 Unit : mm

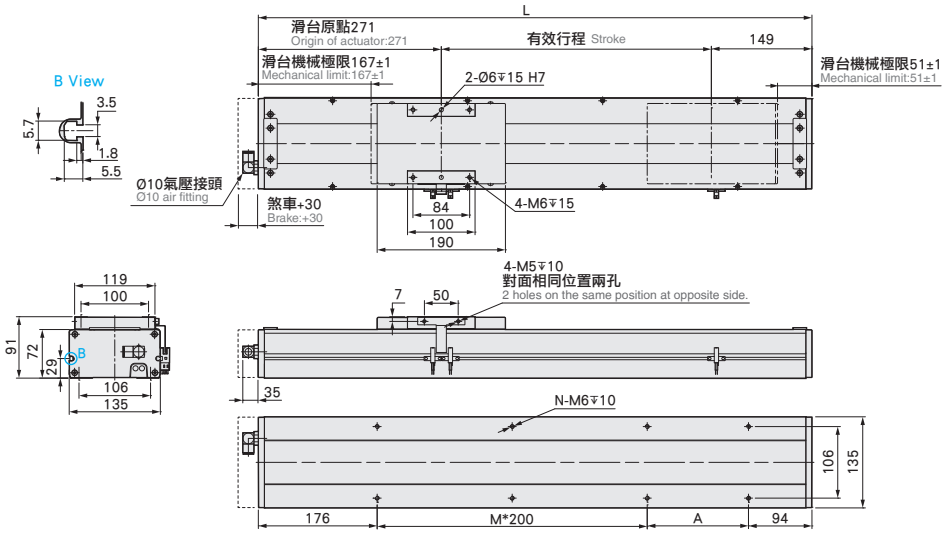

有效行程 Stroke		50	100	150	200	250	300	350	400	450	500	550	600	650	700	750	800	850	900	950	1000	1050
極限行程 Limit Stroke (±1)		62	112	162	212	262	312	362	412	462	512	562	612	662	712	762	812	862	912	962	1012	1062
L		470	520	570	620	670	720	770	820	870	920	970	1020	1070	1120	1170	1220	1270	1320	1370	1420	1470
A		200	50	100	150	200	50	100	150	200	50	100	150	200	50	100	150	200	50	100	150	200
M		0	1	1	1	1	2	2	2	2	3	3	3	3	4	4	4	4	5	5	5	5
N		4	6	6	6	6	8	8	8	8	10	10	10	10	12	12	12	12	14	14	14	14
KG		11.5	12.1	12.7	13.3	13.9	14.5	15.1	15.7	16.3	16.9	17.5	18.1	18.7	19.3	19.9	20.5	21.1	21.7	22.3	22.9	23.5
線速度 Linear Speed mm/s	導程 Lead 5	300												275	250		225	200	175	150	125	100
	導程 Lead 10	600												550	500		450	400	350	300	250	200
	導程 Lead 20	1200												1100	1000		900	800	700	600	500	400
	導程 Lead 32	1920												1760	1600		1440	1280	1120	960	800	640

BC 馬達外露 Motor Exposed

2D CAD 3D CAD

● CAD圖面可至www.toyorobot.com下載 ●
Please do wnload the CAD file from TOYO's website : www.toyorobot.com

單位 Unit : mm

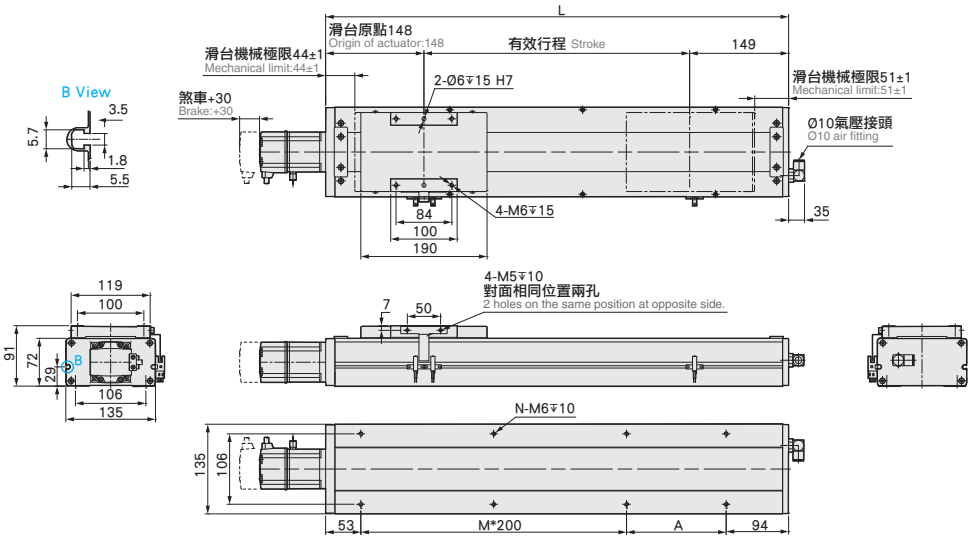

有效行程 Stroke		50	100	150	200	250	300	350	400	450	500	550	600	650	700	750	800	850	900	950	1000	1050
極限行程 Limit Stroke (±1)		62	112	162	212	262	312	362	412	462	512	562	612	662	712	762	812	862	912	962	1012	1062
L		347	397	447	497	547	597	647	697	747	797	847	897	947	997	1047	1097	1147	1197	1247	1297	1347
A		200	50	100	150	200	50	100	150	200	50	100	150	200	50	100	150	200	50	100	150	200
M		0	1	1	1	1	2	2	2	2	3	3	3	3	4	4	4	4	5	5	5	5
N		4	6	6	6	6	8	8	8	8	10	10	10	10	12	12	12	12	14	14	14	14
KG		10.5	11.1	11.7	12.3	12.9	13.5	14.1	14.7	15.3	15.9	16.5	17.1	17.7	18.3	18.9	19.5	20.1	20.7	21.3	21.9	22.5
線速度 Linear Speed mm/s	導程 Lead 5	300												275	250		225	200	175	150	125	100
	導程 Lead 10	600												550	500		450	400	350	300	250	200
	導程 Lead 20	1200												1100	1000		900	800	700	600	500	400
	導程 Lead 32	1920												1760	1600		1440	1280	1120	960	800	640

免費服務專線：大陸 China 400-875-0009 台灣 Taiwan 0800-800-893
Toll-free Number

BL 馬達左折 Motor Left Side

2D CAD 3D CAD

● CAD圖面可至www.toyorobot.com下載 ●
Please do wnload the CAD file from TOYO's website：www.toyorobot.com

單位 Unit ：mm

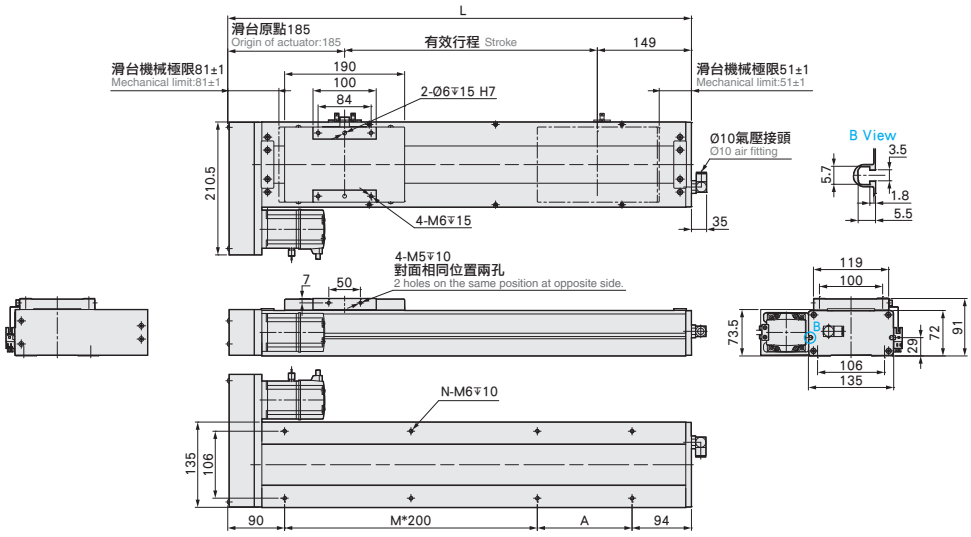

有效行程 Stroke		50	100	150	200	250	300	350	400	450	500	550	600	650	700	750	800	850	900	950	1000	1050
極限行程 Limit Stroke (±1)		62	112	162	212	262	312	362	412	462	512	562	612	662	712	762	812	862	912	962	1012	1062
L		384	434	484	534	584	634	684	734	784	834	884	934	984	1034	1084	1134	1184	1234	1284	1334	1384
A		200	50	100	150	200	50	100	150	200	50	100	150	200	50	100	150	200	50	100	150	200
M		0	1	1	1	1	2	2	2	2	3	3	3	3	4	4	4	4	5	5	5	5
N		4	6	6	6	6	8	8	8	8	10	10	10	10	12	12	12	12	14	14	14	14
KG		10.9	11.52	12.14	12.76	13.38	14	14.62	15.24	15.86	16.48	17.1	17.72	18.34	18.96	19.58	20.2	20.82	21.44	22.06	22.68	23.3
線速度 Linear Speed mm/s	導程 Lead 5	300												275	250		225	200	175	150	125	100
	導程 Lead 10	600												550	500		450	400	350	300	250	200
	導程 Lead 20	1200												1100	1000		900	800	700	600	500	400
	導程 Lead 32	1920												1760	1600		1440	1280	1120	960	800	640

BR 馬達右折 Motor Right Side

2D CAD 3D CAD

● CAD圖面可至www.toyorobot.com下載 ●
Please do wnload the CAD file from TOYO's website：www.toyorobot.com

單位 Unit ：mm

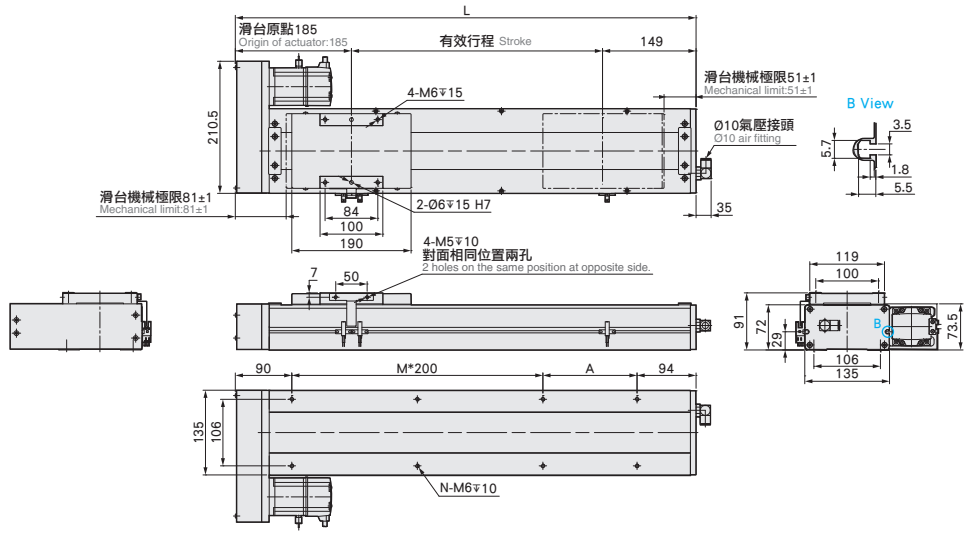

有效行程 Stroke		50	100	150	200	250	300	350	400	450	500	550	600	650	700	750	800	850	900	950	1000	1050
極限行程 Limit Stroke (±1)		62	112	162	212	262	312	362	412	462	512	562	612	662	712	762	812	862	912	962	1012	1062
L		384	434	484	534	584	634	684	734	784	834	884	934	984	1034	1084	1134	1184	1234	1284	1334	1384
A		200	50	100	150	200	50	100	150	200	50	100	150	200	50	100	150	200	50	100	150	200
M		0	1	1	1	1	2	2	2	2	3	3	3	3	4	4	4	4	5	5	5	5
N		4	6	6	6	6	8	8	8	8	10	10	10	10	12	12	12	12	14	14	14	14
KG		10.9	11.52	12.14	12.76	13.38	14	14.62	15.24	15.86	16.48	17.1	17.72	18.34	18.96	19.58	20.2	20.82	21.44	22.06	22.68	23.3
線速度 Linear Speed mm/s	導程 Lead 5	300												275	250		225	200	175	150	125	100
	導程 Lead 10	600												550	500		450	400	350	300	250	200
	導程 Lead 20	1200												1100	1000		900	800	700	600	500	400
	導程 Lead 32	1920												1760	1600		1440	1280	1120	960	800	640

ECH14

螺桿驅動 Ball-Screw-Drive

單位 Unit : mm

BM 馬達下折 Motor Bottom Side

2D CAD 3D CAD

● CAD圖面可至www.toyorobot.com下載 ●
Please do wnload the CAD file from TOYO's website : www.toyorobot.com

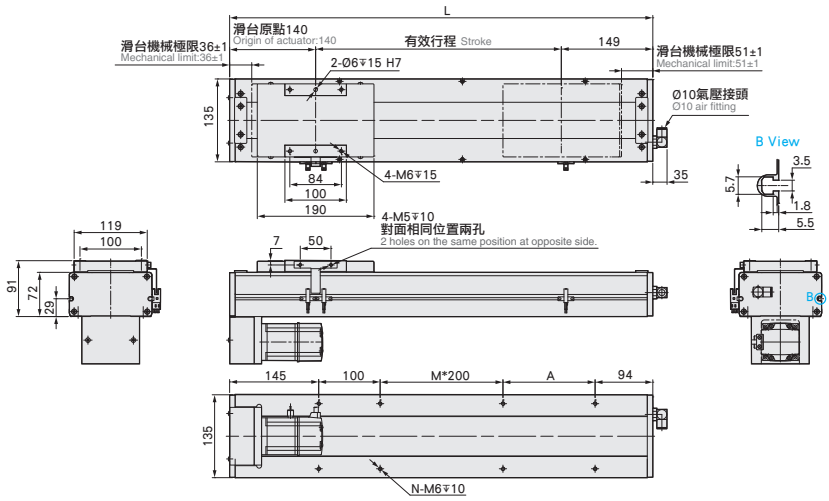

有效行程 Stroke		50	100	150	200	250	300	350	400	450	500	550	600	650	700	750	800	850	900	950	1000	1050
極限行程 Limit Stroke (±1)		62	112	162	212	262	312	362	412	462	512	562	612	662	712	762	812	862	912	962	1012	1062
L		339	389	439	489	539	589	639	689	739	789	839	889	939	989	1039	1089	1139	1189	1239	1289	1339
A		200	50	100	150	200	50	100	150	200	50	100	150	200	50	100	150	200	50	100	150	200
M		0	0	0	0	0	1	1	1	1	2	2	2	2	3	3	3	3	4	4	4	4
N		4	6	6	6	6	8	8	8	8	10	10	10	10	12	12	12	12	14	14	14	14
KG		10.9	11.52	12.14	12.76	13.38	14	14.62	15.24	15.86	16.48	17.1	17.72	18.34	18.96	19.58	20.2	20.82	21.44	22.06	22.68	23.3
線速度 Linear Speed mm/s	導程 Lead 5	300												275	250		225	200	175	150	125	100
	導程 Lead 10	600												550	500		450	400	350	300	250	200
	導程 Lead 20	1200												1100	1000		900	800	700	600	500	400
	導程 Lead 32	1920												1760	1600		1440	1280	1120	960	800	640

免費服務專線：大陸 China 400-875-0009 台灣 Taiwan 0800-800-893
Toll-free Number

Memo

ECH14

螺桿驅動 Ball-Screw-Drive

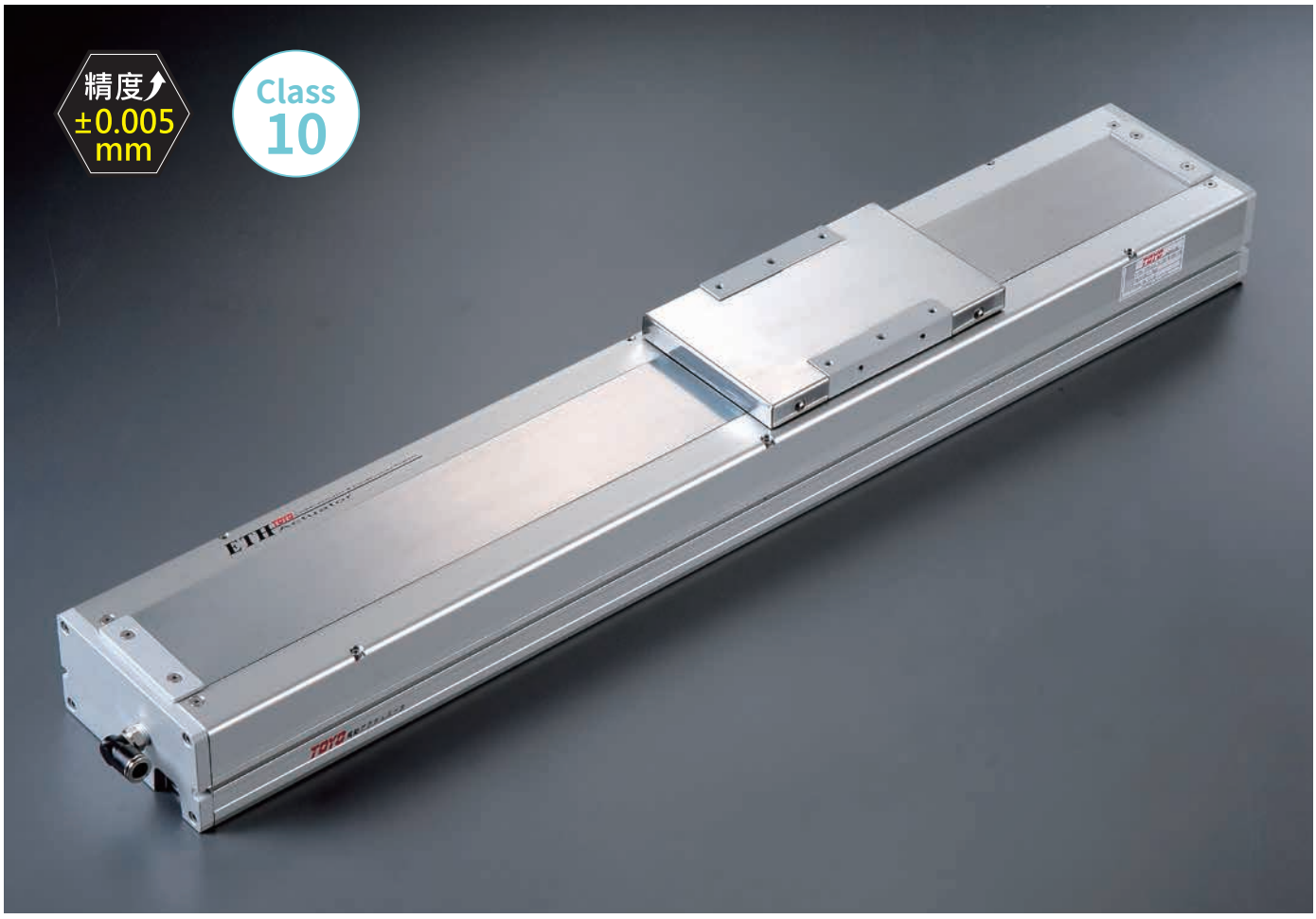

最大行程 Maximum Stroke	最高速度 Maximum Speed	馬達容量 Motor Output	滾珠螺桿 Ball Screw	直線滑軌 Linear Guide
1050mm	1920mm/s	400W	ø16mm	15X12.5-2 支

型號表示方式 Ordering Method

ECH14 - L 5 - 50 - M - M40B - C 4 - 0001

本體型號 Model

行程 Stroke

50-1050mm
50間隔 50 mm Pitch

特注式樣 Customization Order No.

螺桿導程 Ball Screw Lead

5	5mm
10	10mm
20	20mm
32	32mm

馬達位置 Motor Position

M	馬達直結 Motor Hidden In
BC	馬達外露 Motor Exposed
BL	馬達左折 Motor Left Side
BR	馬達右折 Motor Right Side
BM	馬達下折 Motor Bottom Side

馬達廠牌、功率 Motor Brand、Power Output

M	三菱 Mitsubishi	10	-	B
P	松下 Panasonic	20	-	
Y	安川 Yaskawa	40	400W	
T	台達 Delta	75	-	

*若無煞車則不表示。*If No Brake,No Description.

原點感應器 Home Sensor

內置型 In Side	
A	馬達側 Motor Side
B	反馬達側 Opposite Motor Side
外掛型 Out Side	
C	馬達側 Motor Side
D	反馬達側 Opposite Motor Side
無 SENSOR No Sensor	
E	無 SENSOR No Sensor

端點極限感應器 Limit Sensor

內置型 In Side	
1	1只 1 Pc
2	2只 2 Pc
外掛型 Out Side	
3	1只 1 Pc
4	2只 2 Pc
無 SENSOR No Sensor	
5	無 SENSOR No Sensor

免費服務專線：大陸 China 400-875-0009 台灣 Taiwan 0800-800-893
Toll-free Number

基本仕樣 Specification

性能	位置重複精度 Repeatability (mm)		mm	±0.005			
	螺桿導程 Lead		mm	5	10	20	32
	最高轉速 Maximum Rotating speed		rpm	3600	3600	3600	3600
	最高速度 Maximum linear speed ※1※2		mm/s	300	600	1200	1920
	最大可搬重量 Maximum Payload	水平使用 Horizontal	kg	110	88	40	30
		垂直使用 Vertical	kg	33	22	10	8
	定格推力 Rated Thrust		N	1388	694	347	217
	標準行程 Stroke Pitch (mm)		mm	50-1050mm /50 間隔 (50 increments)			
部品	AC 伺服馬達容量 AC Servo Motor Output		W	400			
	滾珠螺桿外徑 Ball Screw Ø		mm	Ø16 & C7			
	連軸器 Coupling		mm	10X14			
	原點感應器 Home Sensor	外掛 Outside		EE-SX672(NPN)			
		內置 Built-In		EE-SX674(NPN)			

※1 馬達加減速設定 0.2 秒。
Acceleration and deacceleration value is set 0.2 second.
※2 長行程時，會產生螺桿偏擺，需將速度調降 (線速度請參閱尺寸圖下方表格)
During in a long stroke, it causes ballscrew deflection, the speed must reduce. (Please refer to the linear velocity from the data sheet below the dimension graph.)

容許負載力距表 Allowable Overhang

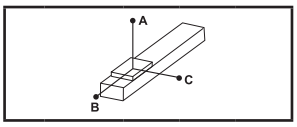

(單位 Unit : mm)

水平安裝 Horizontal Installation		A	B	C
導程 5 Lead	60kg	2512	242	232
	80kg	1811	172	164
	110kg	1284	114	108
導程 10 Lead	30kg	2727	470	430
	50kg	1577	266	242
	88kg	854	134	122
導程 20 Lead	10kg	2304	1222	1028
	22kg	1443	540	451
	40kg	860	277	233
導程 32 Lead	15kg	1033	545	405
	25kg	604	311	233
	30kg	495	251	188

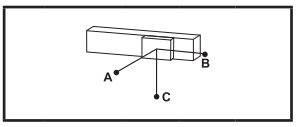

(單位 Unit : mm)

壁掛安裝 Wall Installation		A	B	C
導程 5 Lead	55kg	257	269	2883
	75kg	178	186	2000
	110kg	108	114	1284
導程 10 Lead	35kg	363	395	2368
	55kg	218	238	1445
	88kg	123	134	854
導程 20 Lead	12kg	854	1019	2552
	20kg	500	596	1588
	40kg	233	277	860
導程 32 Lead	15kg	405	545	1033
	30kg	188	251	495
	-	-	-	-

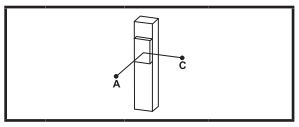

(單位 Unit : mm)

垂直安裝 Vertical Installation		A	C
導程 5 Lead	15kg	1118	1118
	22kg	770	770
	33kg	513	513
導程 10 Lead	10kg	1500	1500
	14kg	1072	1072
	22kg	682	682
導程 20 Lead	7kg	1700	1700
	10kg	1188	1188
	-	-	-
導程 32 Lead	5kg	1503	1503
	8kg	944	944
	-	-	-

靜額定扭矩 Static Loading Moment

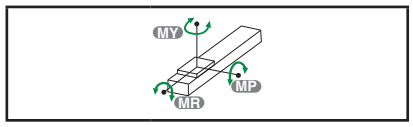

(單位 Unit : N.m)

MY	551
MP	552
MR	485

* 力距表所表示的數據，代表重心。
The torque value in the chart indicate the center of gravity.
* 符合型錄規範的正常使用下，保證壽命為 10000 公里。
Operation life is 10,000km when the product is using under the specified conditions.
* 倒吊使用無法套用標準規範，如有需求請洽詢我司業務。
Data information is not for ceiling-mount inverse use.
Contact us for the details if you want to apply ceiling-mount inverse usage.

ECH14

螺桿驅動 Ball-Screw-Drive

M 馬達直結 Motor Hidden in

2D CAD 3D CAD

● CAD圖面可至www.toyorobot.com下載 ●
Please do wnload the CAD file from TOYO's website : www.toyorobot.com

單位 Unit : mm

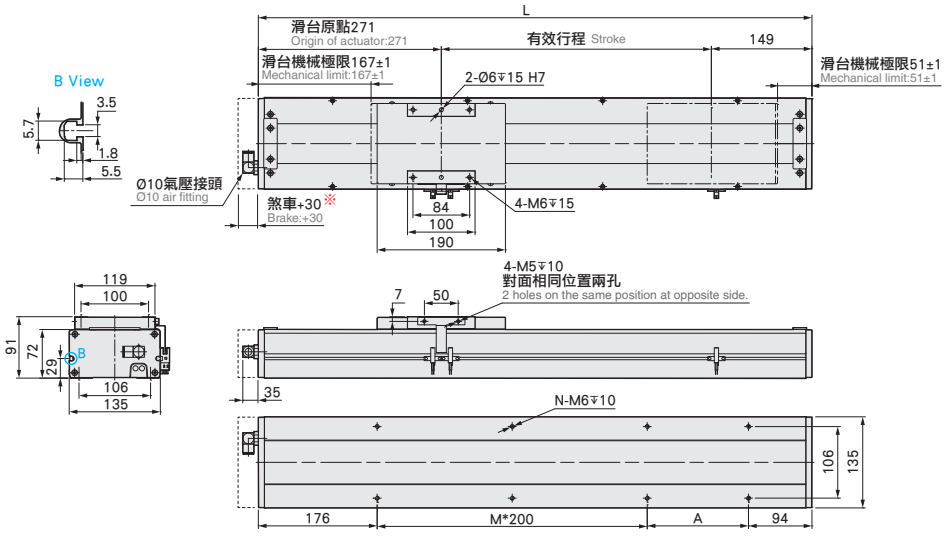

※台達 400W 時，煞車 +40。
Length will be added 40mm while using Delta 400w motor.

有效行程 Stroke		50	100	150	200	250	300	350	400	450	500	550	600	650	700	750	800	850	900	950	1000	1050
極限行程 Limit Stroke (±1)		62	112	162	212	262	312	362	412	462	512	562	612	662	712	762	812	862	912	962	1012	1062
L		470	520	570	620	670	720	770	820	870	920	970	1020	1070	1120	1170	1220	1270	1320	1370	1420	1470
A		200	50	100	150	200	50	100	150	200	50	100	150	200	50	100	150	200	50	100	150	200
M		0	1	1	1	1	2	2	2	2	3	3	3	3	4	4	4	4	5	5	5	5
N		4	6	6	6	6	8	8	8	8	10	10	10	10	12	12	12	12	14	14	14	14
KG		11.5	12.1	12.7	13.3	13.9	14.5	15.1	15.7	16.3	16.9	17.5	18.1	18.7	19.3	19.9	20.5	21.1	21.7	22.3	22.9	23.5
線速度 Linear Speed mm/s	導程 Lead 5	300												275	250		225	200	175	150	125	100
	導程 Lead 10	600												550	500		450	400	350	300	250	200
	導程 Lead 20	1200												1100	1000		900	800	700	600	500	400
	導程 Lead 32	1920												1760	1600		1440	1280	1120	960	800	640

BC 馬達外露 Motor Exposed

2D CAD 3D CAD

● CAD圖面可至www.toyorobot.com下載 ●
Please do wnload the CAD file from TOYO's website : www.toyorobot.com

單位 Unit : mm

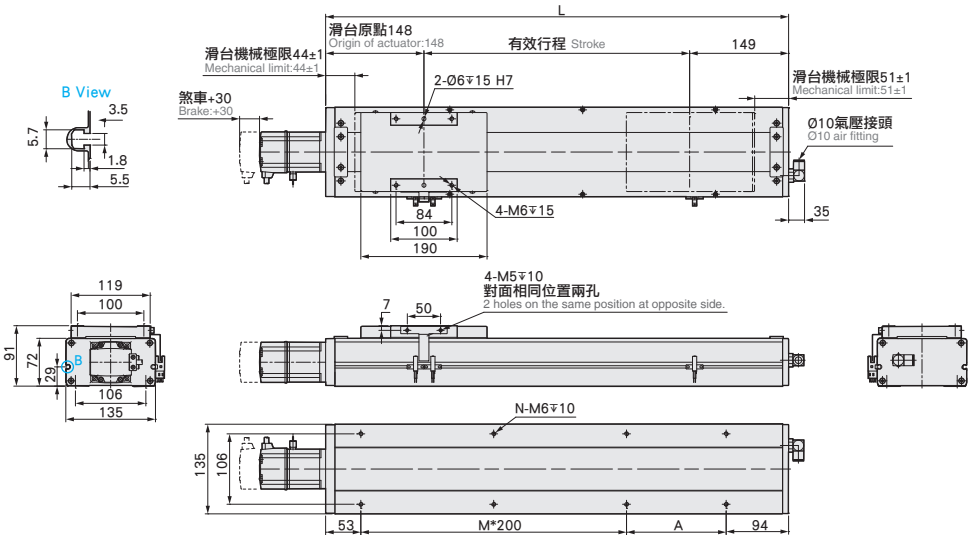

有效行程 Stroke		50	100	150	200	250	300	350	400	450	500	550	600	650	700	750	800	850	900	950	1000	1050
極限行程 Limit Stroke (±1)		62	112	162	212	262	312	362	412	462	512	562	612	662	712	762	812	862	912	962	1012	1062
L		347	397	447	497	547	597	647	697	747	797	847	897	947	997	1047	1097	1147	1197	1247	1297	1347
A		200	50	100	150	200	50	100	150	200	50	100	150	200	50	100	150	200	50	100	150	200
M		0	1	1	1	1	2	2	2	2	3	3	3	3	4	4	4	4	5	5	5	5
N		4	6	6	6	6	8	8	8	8	10	10	10	10	12	12	12	12	14	14	14	14
KG		10.5	11.1	11.7	12.3	12.9	13.5	14.1	14.7	15.3	15.9	16.5	17.1	17.7	18.3	18.9	19.5	20.1	20.7	21.3	21.9	22.5
線速度 Linear Speed mm/s	導程 Lead 5	300												275	250		225	200	175	150	125	100
	導程 Lead 10	600												550	500		450	400	350	300	250	200
	導程 Lead 20	1200												1100	1000		900	800	700	600	500	400
	導程 Lead 32	1920												1760	1600		1440	1280	1120	960	800	640

免費服務專線：大陸 China 400-875-0009 台灣 Taiwan 0800-800-893
Toll-free Number

BL 馬達左折 Motor Left Side

2D CAD 3D CAD

● CAD圖面可至www.toyorobot.com下載 ●
Please do wnload the CAD file from TOYO's website：www.toyorobot.com

單位 Unit ：mm

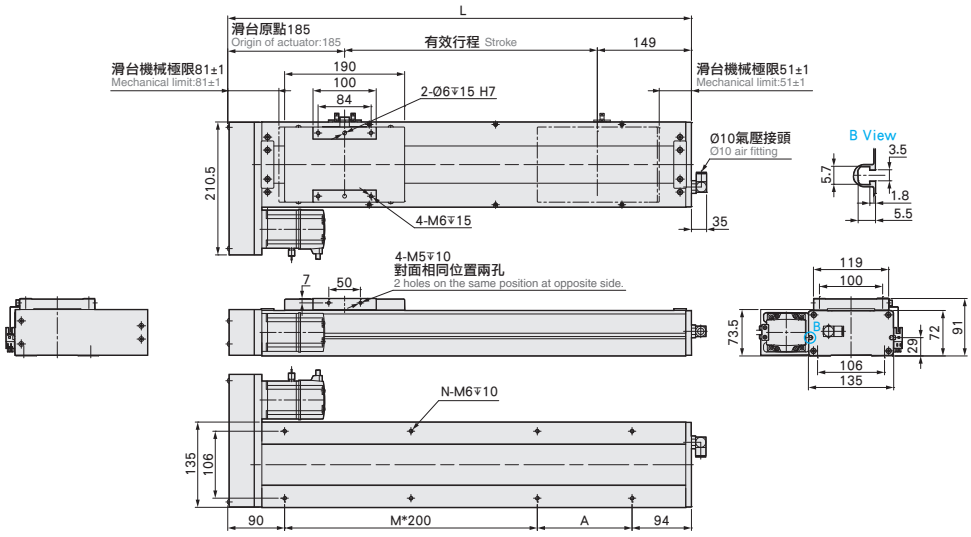

有效行程 Stroke		50	100	150	200	250	300	350	400	450	500	550	600	650	700	750	800	850	900	950	1000	1050
極限行程 Limit Stroke (±1)		62	112	162	212	262	312	362	412	462	512	562	612	662	712	762	812	862	912	962	1012	1062
L		384	434	484	534	584	634	684	734	784	834	884	934	984	1034	1084	1134	1184	1234	1284	1334	1384
A		200	50	100	150	200	50	100	150	200	50	100	150	200	50	100	150	200	50	100	150	200
M		0	1	1	1	1	2	2	2	2	3	3	3	3	4	4	4	4	5	5	5	5
N		4	6	6	6	6	8	8	8	8	10	10	10	10	12	12	12	12	14	14	14	14
KG		10.9	11.52	12.14	12.76	13.38	14	14.62	15.24	15.86	16.48	17.1	17.72	18.34	18.96	19.58	20.2	20.82	21.44	22.06	22.68	23.3
線速度 Linear Speed mm/s	導程 Lead 5	300												275	250		225	200	175	150	125	100
	導程 Lead 10	600												550	500		450	400	350	300	250	200
	導程 Lead 20	1200												1100	1000		900	800	700	600	500	400
	導程 Lead 32	1920												1760	1600		1440	1280	1120	960	800	640

BR 馬達右折 Motor Right Side

2D CAD 3D CAD

● CAD圖面可至www.toyorobot.com下載 ●
Please do wnload the CAD file from TOYO's website：www.toyorobot.com

單位 Unit ：mm

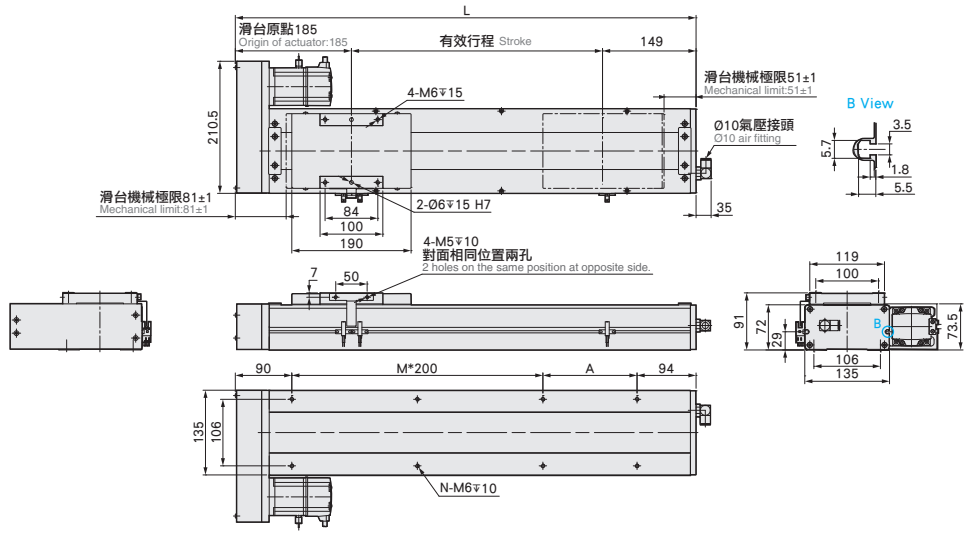

有效行程 Stroke		50	100	150	200	250	300	350	400	450	500	550	600	650	700	750	800	850	900	950	1000	1050
極限行程 Limit Stroke (±1)		62	112	162	212	262	312	362	412	462	512	562	612	662	712	762	812	862	912	962	1012	1062
L		384	434	484	534	584	634	684	734	784	834	884	934	984	1034	1084	1134	1184	1234	1284	1334	1384
A		200	50	100	150	200	50	100	150	200	50	100	150	200	50	100	150	200	50	100	150	200
M		0	1	1	1	1	2	2	2	2	3	3	3	3	4	4	4	4	5	5	5	5
N		4	6	6	6	6	8	8	8	8	10	10	10	10	12	12	12	12	14	14	14	14
KG		10.9	11.52	12.14	12.76	13.38	14	14.62	15.24	15.86	16.48	17.1	17.72	18.34	18.96	19.58	20.2	20.82	21.44	22.06	22.68	23.3
線速度 Linear Speed mm/s	導程 Lead 5	300												275	250		225	200	175	150	125	100
	導程 Lead 10	600												550	500		450	400	350	300	250	200
	導程 Lead 20	1200												1100	1000		900	800	700	600	500	400
	導程 Lead 32	1920												1760	1600		1440	1280	1120	960	800	640

ECH14

螺桿驅動 Ball-Screw-Drive

單位 Unit : mm

BM 馬達下折 Motor Bottom Side

2D CAD 3D CAD

● CAD圖面可至www.toyorobot.com下載 ●
Please do wnload the CAD file from TOYO's website : www.toyorobot.com

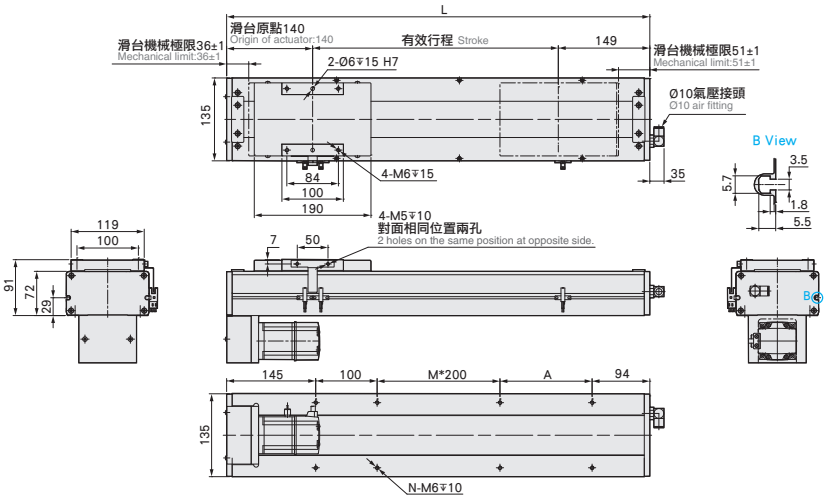

有效行程 Stroke		50	100	150	200	250	300	350	400	450	500	550	600	650	700	750	800	850	900	950	1000	1050
極限行程 Limit Stroke (±1)		62	112	162	212	262	312	362	412	462	512	562	612	662	712	762	812	862	912	962	1012	1062
L		339	389	439	489	539	589	639	689	739	789	839	889	939	989	1039	1089	1139	1189	1239	1289	1339
A		200	50	100	150	200	50	100	150	200	50	100	150	200	50	100	150	200	50	100	150	200
M		0	0	0	0	0	1	1	1	1	2	2	2	2	3	3	3	3	4	4	4	4
N		4	6	6	6	6	8	8	8	8	10	10	10	10	12	12	12	12	14	14	14	14
KG		10.9	11.52	12.14	12.76	13.38	14	14.62	15.24	15.86	16.48	17.1	17.72	18.34	18.96	19.58	20.2	20.82	21.44	22.06	22.68	23.3
線速度 Linear Speed mm/s	導程 Lead 5	300												275	250		225	200	175	150	125	100
	導程 Lead 10	600												550	500		450	400	350	300	250	200
	導程 Lead 20	1200												1100	1000		900	800	700	600	500	400
	導程 Lead 32	1920												1760	1600		1440	1280	1120	960	800	640

免費服務專線：大陸 China 400-875-0009 台灣 Taiwan 0800-800-893
Toll-free Number

Memo

ECH17

螺桿驅動 Ball-Screw-Drive

最大行程 Maximum Stroke	1250mm
最高速度 Maximum Speed	2400mm/s
馬達容量 Motor Output	400W
滾珠螺桿 Ball Screw	ø20mm
直線滑軌 Linear Guide	20X15-2 支

型號表示方式 Ordering Method

ECH17 - L 5 - 50 - M - M40B - C 4 - 0001

本體型號 Model

行程 Stroke

50-1250mm
50間隔 50 mm Pitch

螺桿導程 Ball Screw Lead

5	5mm
10	10mm
20	20mm
40	40mm

馬達位置 Motor Position

M	馬達直結 Motor Hidden In
BC	馬達外露 Motor Exposed
BL	馬達左折 Motor Left Side
BR	馬達右折 Motor Right Side
BM	馬達下折 Motor Bottom Side

馬達廠牌、功率 Motor Brand、Power Output

M	三菱 Mitsubishi	10	-	B
P	松下 Panasonic	20	-	
Y	安川 Yaskawa	40	400W	
T	台達 Delta	75	-	

若無煞車則不表示。 If No Brake,No Description.

原點感應器 Home Sensor

內置型 In Side	
A	馬達側 Motor Side
B	反馬達側 Opposite Motor Side
外掛型 Out Side	
C	馬達側 Motor Side
D	反馬達側 Opposite Motor Side
無 SENSOR No Sensor	
E	無 SENSOR No Sensor

端點極限感應器 Limit Sensor

內置型 In Side	
1	1只 1 Pc
2	2只 2 Pc
外掛型 Out Side	
3	1只 1 Pc
4	2只 2 Pc
無 SENSOR No Sensor	
5	無 SENSOR No Sensor

特注式樣 Customization Order No.

基本仕樣 Specification

性能	位置重複精度 Repeatability (mm)		mm	±0.005			
	螺桿導程 Lead		mm	5	10	20	40
	最高轉速 Maximum Rotating speed		rpm	3600	3600	3600	3600
	最高速度 Maximum linear speed ※1※2		mm/s	300	600	1200	2400
	最大可搬重量 Maximum Payload	水平使用 Horizontal	kg	120	110	75	22
		垂直使用 Vertical	kg	40	30	14	7
	定格推力 Rated Thrust		N	1388	694	347	174
	標準行程 Stroke Pitch (mm)		mm	50-1250mm /50 間隔 (50 increments)			
部品	AC 伺服馬達容量 AC Servo Motor Output		W	400			
	滾珠螺桿外徑 Ball Screw Ø		mm	C7Ø20			
	連軸器 Coupling		mm	12X14			
	原點感應器 Home Sensor	外掛 Outside		EE-SX672(NPN)			
		內置 Built-In		EE-SX674(NPN)			

※1 馬達加減速設定 0.2 秒。
Acceleration and deacceleration value is set 0.2 second.
※2 長行程時，會產生螺桿偏擺，需將速度調降（線速度請參閱尺寸圖下方表格）
During in a long stroke, it causes ballscrew deflection, the speed must reduce. (Please refer to the linear velocity from the data sheet below the dimension graph.)

容許負載力距表 Allowable Overhang

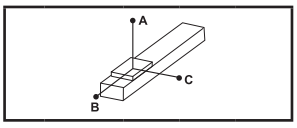

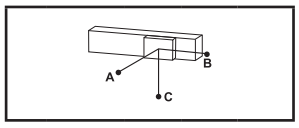

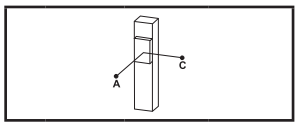

（單位 Unit : mm）

水平安裝 Horizontal Installation		A	B	C
導程 5 Lead	70kg	3235	349	408
	90kg	2482	263	306
	120kg	1850	187	217
導程 10 Lead	65kg	1911	338	373
	85kg	1445	248	276
	110kg	1102	182	202
導程 20 Lead	35kg	1666	547	538
	55kg	1030	331	328
	75kg	733	231	230
導程 40 Lead	15kg	1126	740	577
	22kg	755	491	384
	-	-	-	-

（單位 Unit : mm）

壁掛安裝 Wall Installation		A	B	C
導程 5 Lead	75kg	377	322	2988
	95kg	288	246	2333
	120kg	218	187	1850
導程 10 Lead	60kg	408	368	2092
	80kg	296	266	1554
	110kg	202	182	1102
導程 20 Lead	30kg	633	644	1961
	50kg	365	369	1143
	75kg	230	231	733
導程 40 Lead	12kg	729	936	1417
	22kg	384	491	755
	-	-	-	-

（單位 Unit : mm）

垂直安裝 Vertical Installation		A	C
導程 5 Lead	20kg	1368	1368
	30kg	911	911
	40kg	683	683
導程 10 Lead	15kg	1618	1618
	25kg	970	970
	30kg	808	808
導程 20 Lead	10kg	1922	1922
	14kg	1377	1377
	-	-	-
導程 40 Lead	4kg	2377	2377
	7kg	1356	1356
	-	-	-

靜額定扭矩 Static Loading Moment

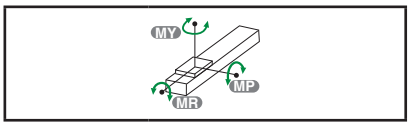

（單位 Unit : N.m）

MY	1032
MP	1034
MR	908

* 力距表所表示的數據，代表重心。
The torque value in the chart indicate the center of gravity.
* 符合型錄規範的正常使用下，保證壽命為 10000 公里。
Operation life is 10,000km when the product is using under the specified conditions.
* 倒吊使用無法套用標準規範，如有需求請洽詢我司業務。
Data information is not for ceiling-mount inverse use.
Contact us for the details if you want to apply ceiling-mount inverse usage.

ECH17

螺桿驅動 Ball-Screw-Drive

M 馬達直結 Motor Hidden in

2D CAD 3D CAD

● CAD圖面可至www.toyorobot.com下載 ●
Please do wnload the CAD file from TOYO's website : www.toyorobot.com

單位 Unit : mm

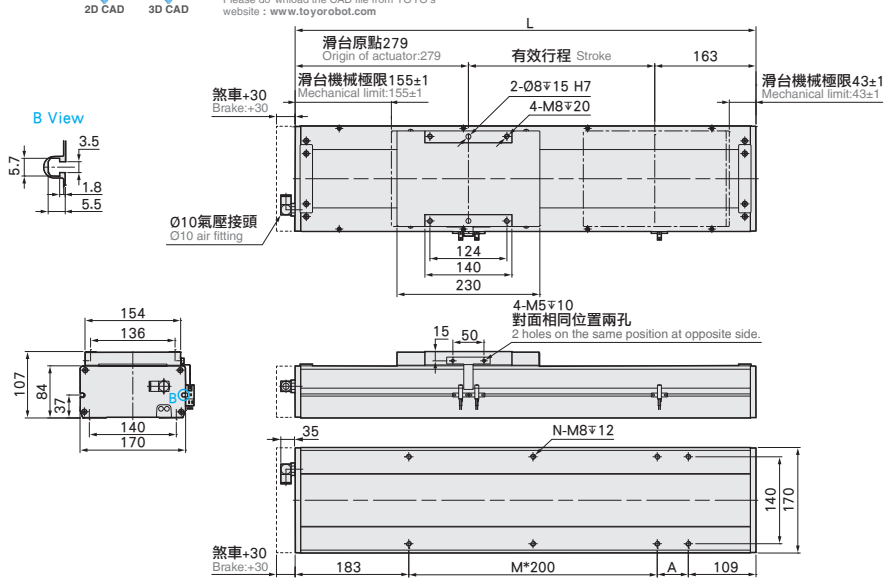

有效行程 Stroke		50	100	150	200	250	300	350	400	450	500	550	600	650	700	750	800	850	900	950	1000	1050	1100	1150	1200	1250
極限行程 Limit Stroke (±1)		64	114	164	214	264	314	364	414	464	514	564	614	664	714	764	814	864	914	964	1014	1064	1114	1164	1214	1264
L		492	542	592	642	692	742	792	842	892	942	992	1042	1092	1142	1192	1242	1292	1342	1392	1442	1492	1542	1592	1642	1692
A		200	50	100	150	200	50	100	150	200	50	100	150	200	50	100	150	200	50	100	150	200	50	100	150	200
M		0	1	1	1	1	2	2	2	2	3	3	3	3	4	4	4	4	5	5	5	5	6	6	6	6
N		4	6	6	6	6	8	8	8	8	10	10	10	10	12	12	12	12	14	14	14	14	16	16	16	16
KG		12.44	13.24	14.04	14.84	15.65	16.45	17.26	18.06	18.86	19.67	20.47	21.28	22.08	22.88	23.69	24.49	25.29	26.1	26.9	27.7	28.51	29.31	30.12	30.92	31.72
線速度 Linear Speed mm/s	導程 Lead 5	300															267	250	225	225	200	200	175	175	150	150
	導程 Lead 10	600															533	500	450	450	400	400	350	350	300	300
	導程 Lead 20	1200															1067	1000	900	900	800	800	700	700	600	600
	導程 Lead 40	2400															2133	2000	1800	1800	1600	1600	1400	1400	1200	1200

BC 馬達外露 Motor Exposed

2D CAD 3D CAD

● CAD圖面可至www.toyorobot.com下載 ●
Please do wnload the CAD file from TOYO's website : www.toyorobot.com

單位 Unit : mm

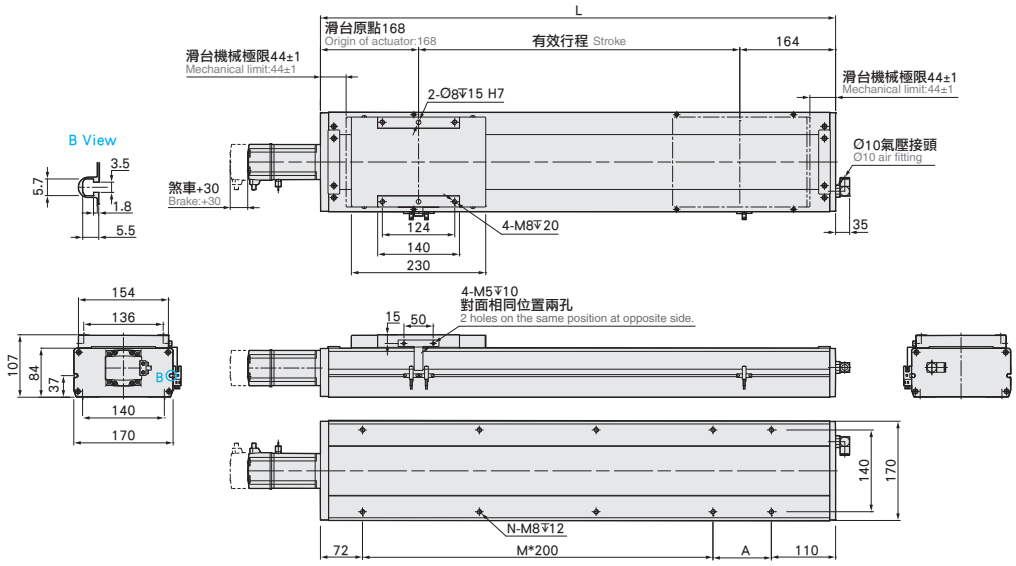

有效行程 Stroke		50	100	150	200	250	300	350	400	450	500	550	600	650	700	750	800	850	900	950	1000	1050	1100	1150	1200	1250
極限行程 Limit Stroke (±1)		64	114	164	214	264	314	364	414	464	514	564	614	664	714	764	814	864	914	964	1014	1064	1114	1164	1214	1264
L		382	432	482	532	582	632	682	732	782	832	882	932	982	1032	1082	1132	1182	1232	1282	1332	1382	1432	1482	1532	1582
A		200	50	100	150	200	50	100	150	200	50	100	150	200	50	100	150	200	50	100	150	200	50	100	150	200
M		0	1	1	1	1	2	2	2	2	3	3	3	3	4	4	4	4	5	5	5	5	6	6	6	6
N		4	6	6	6	6	8	8	8	8	10	10	10	10	12	12	12	12	14	14	14	14	16	16	16	16
KG		11.84	12.62	13.4	14.18	14.96	15.74	16.52	17.3	18.08	18.85	19.63	20.41	21.19	21.97	22.75	23.53	24.31	25.09	25.87	26.65	27.43	28.21	28.99	29.77	30.55
線速度 Linear Speed mm/s	導程 Lead 5	300															267	250	225	225	200	200	175	175	150	150
	導程 Lead 10	600															533	500	450	450	400	400	350	350	300	300
	導程 Lead 20	1200															1067	1000	900	900	800	800	700	700	600	600
	導程 Lead 40	2400															2133	2000	1800	1800	1600	1600	1400	1400	1200	1200

免費服務專線：大陸 China 400-875-0009 台灣 Taiwan 0800-800-893

BL 馬達左折 Motor Left Side

2D CAD 3D CAD

• CAD圖面可至www.toyorobot.com下載 •
Please do wnload the CAD file from TOYO's website：www.toyorobot.com

單位 Unit：mm

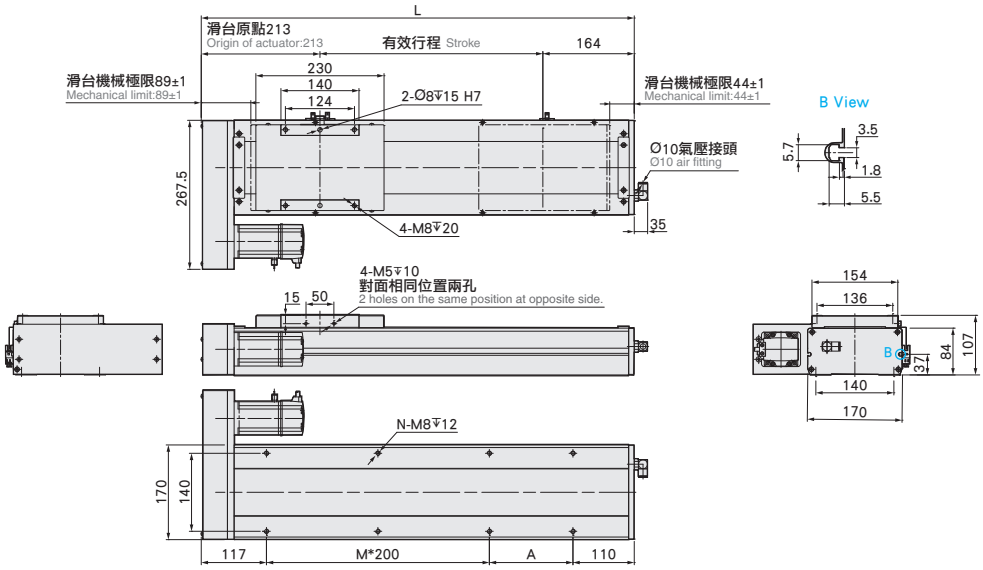

有效行程 Stroke		50	100	150	200	250	300	350	400	450	500	550	600	650	700	750	800	850	900	950	1000	1050	1100	1150	1200	1250
極限行程 Limit Stroke (±1)		64	114	164	214	264	314	364	414	464	514	564	614	664	714	764	814	864	914	964	1014	1064	1114	1164	1214	1264
L		427	477	527	577	627	677	727	777	827	877	927	977	1027	1077	1127	1177	1227	1277	1327	1377	1427	1477	1527	1577	1627
A		200	50	100	150	200	50	100	150	200	50	100	150	200	50	100	150	200	50	100	150	200	50	100	150	200
M		0	1	1	1	1	2	2	2	2	3	3	3	3	4	4	4	4	5	5	5	5	6	6	6	6
N		4	6	6	6	6	8	8	8	8	10	10	10	10	12	12	12	12	14	14	14	14	16	16	16	16
KG		12.61	13.39	14.17	14.96	15.74	16.53	17.31	18.1	18.88	19.67	20.45	21.24	22.02	22.81	23.59	24.38	25.17	25.95	26.74	27.52	28.31	29.09	29.88	30.66	31.45
線速度 Linear Speed mm/s	導程 Lead 5	300															267	250	225	225	200	200	175	175	150	150
	導程 Lead 10	600															533	500	450	450	400	400	350	350	300	300
	導程 Lead 20	1200															1067	1000	900	900	800	800	700	700	600	600
	導程 Lead 40	2400															2133	2000	1800	1800	1600	1600	1400	1400	1200	1200

BR 馬達右折 Motor Right Side

2D CAD 3D CAD

• CAD圖面可至www.toyorobot.com下載 •
Please do wnload the CAD file from TOYO's website：www.toyorobot.com

單位 Unit：mm

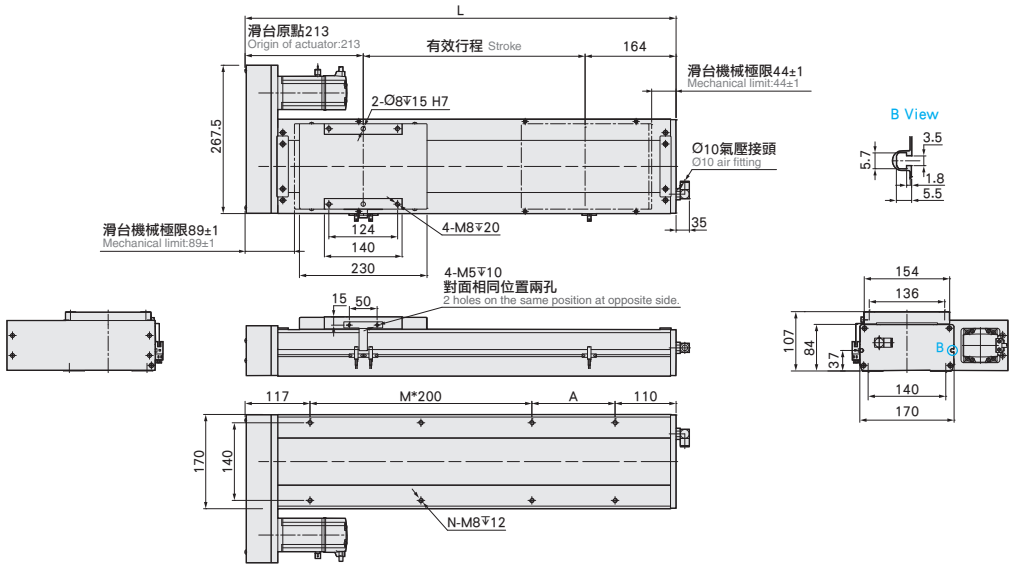

有效行程 Stroke		50	100	150	200	250	300	350	400	450	500	550	600	650	700	750	800	850	900	950	1000	1050	1100	1150	1200	1250
極限行程 Limit Stroke (±1)		64	114	164	214	264	314	364	414	464	514	564	614	664	714	764	814	864	914	964	1014	1064	1114	1164	1214	1264
L		427	477	527	577	627	677	727	777	827	877	927	977	1027	1077	1127	1177	1227	1277	1327	1377	1427	1477	1527	1577	1627
A		200	50	100	150	200	50	100	150	200	50	100	150	200	50	100	150	200	50	100	150	200	50	100	150	200
M		0	1	1	1	1	2	2	2	2	3	3	3	3	4	4	4	4	5	5	5	5	6	6	6	6
N		4	6	6	6	6	8	8	8	8	10	10	10	10	12	12	12	12	14	14	14	14	16	16	16	16
KG		12.61	13.39	14.17	14.96	15.74	16.53	17.31	18.1	18.88	19.67	20.45	21.24	22.02	22.81	23.59	24.38	25.17	25.95	26.74	27.52	28.31	29.09	29.88	30.66	31.45
線速度 Linear Speed mm/s	導程 Lead 5	300															267	250	225	225	200	200	175	175	150	150
	導程 Lead 10	600															533	500	450	450	400	400	350	350	300	300
	導程 Lead 20	1200															1067	1000	900	900	800	800	700	700	600	600
	導程 Lead 40	2400															2133	2000	1800	1800	1600	1600	1400	1400	1200	1200

ECH17

螺桿驅動 Ball-Screw-Drive

BM 馬達下折 Motor Bottom Side

2D CAD 3D CAD

● CAD圖面可至www.toyorobot.com下載 ●
Please do wnload the CAD file from TOYO's website : www.toyorobot.com

單位 Unit : mm

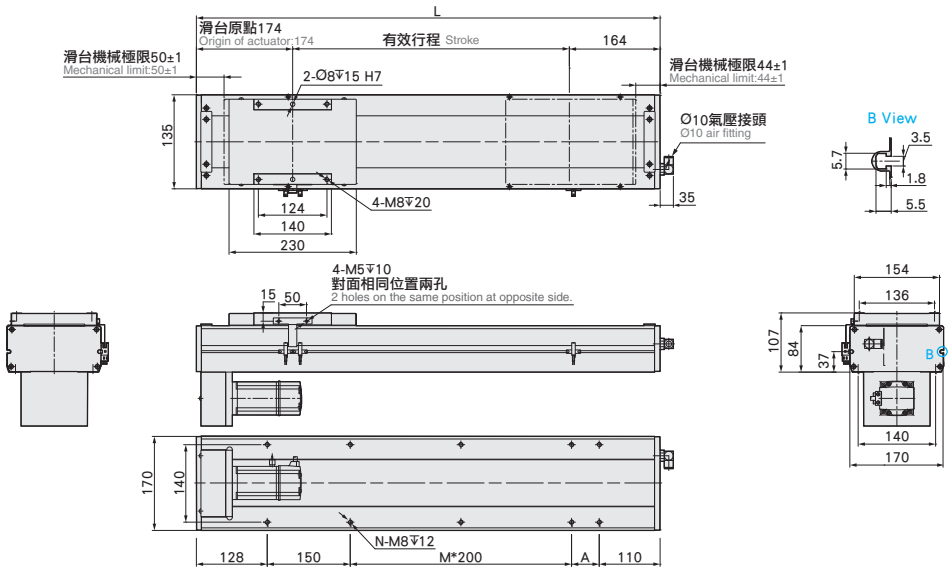

有效行程 Stroke		50	100	150	200	250	300	350	400	450	500	550	600	650	700	750	800	850	900	950	1000	1050	1100	1150	1200	1250
極限行程 Limit Stroke (±1)		64	114	164	214	264	314	364	414	464	514	564	614	664	714	764	814	864	914	964	1014	1064	1114	1164	1214	1264
L		388	438	488	538	588	638	688	738	788	838	888	938	988	1038	1088	1138	1188	1238	1288	1338	1388	1438	1488	1538	1588
A		200	50	100	150	200	50	100	150	200	50	100	150	200	50	100	150	200	50	100	150	200	50	100	150	200
M		0	0	0	0	0	1	1	1	1	2	2	2	2	3	3	3	3	4	4	4	4	5	5	5	5
N		4	6	6	6	6	8	8	8	8	10	10	10	10	12	12	12	12	14	14	14	14	16	16	16	16
KG		12.61	13.39	14.17	14.96	15.74	16.53	17.31	18.1	18.88	19.67	20.45	21.24	22.02	22.81	23.59	24.38	25.17	25.95	26.74	27.52	28.31	29.09	29.88	30.66	31.45
線速度 Linear Speed mm/s	導程 Lead 5	300															267	250	225	225	200	200	175	175	150	150
	導程 Lead 10	600															533	500	450	450	400	400	350	350	300	300
	導程 Lead 20	1200															1067	1000	900	900	800	800	700	700	600	600
	導程 Lead 40	2400															2133	2000	1800	1800	1600	1600	1400	1400	1200	1200

免費服務專線：大陸 China 400-875-0009 台灣 Taiwan 0800-800-893
Toll-free Number

Memo

ECH17

螺桿驅動 Ball-Screw-Drive

最大行程 Maximum Stroke	最高速度 Maximum Speed	馬達容量 Motor Output	滾珠螺桿 Ball Screw	直線滑軌 Linear Guide
1250mm	2400mm/s	750W	ø20mm	20X15-2 支

型號表示方式 Ordering Method

ECH17 - L 5 - 50 - BC - M75B - C 4 - 0001

本體型號 Model

行程 Stroke

50-1250mm	
50間隔	50 mm Pitch

特注式樣 Customization Order No.

螺桿導程 Ball Screw Lead

5	5mm
10	10mm
20	20mm
40	40mm

馬達位置 Motor Position

BC	馬達外露 Motor Exposed
BM	馬達下折 Motor Bottom Side
BL	馬達左折 Motor Left Side
BR	馬達右折 Motor Right Side

馬達廠牌、功率 Motor Brand、Power Output

M	三菱 Mitsubishi	10	-	B
P	松下 Panasonic	20	-	
Y	安川 Yaskawa	40	-	
T	台達 Delta	75	750W	

若無煞車則不表示。 If No Brake,No Description.

原點感應器 Home Sensor

內置型 In Side	
A	馬達側 Motor Side
B	反馬達側 Opposite Motor Side
外掛型 Out Side	
C	馬達側 Motor Side
D	反馬達側 Opposite Motor Side
無 SENSOR No Sensor	
E	無 SENSOR No Sensor

端點極限感應器 Limit Sensor

內置型 In Side	
1	1只 1 Pc
2	2只 2 Pc
外掛型 Out Side	
3	1只 1 Pc
4	2只 2 Pc
無 SENSOR No Sensor	
5	無 SENSOR No Sensor

基本仕樣 Specification

性能	位置重複精度 Repeatability (mm)		mm	±0.005			
	螺桿導程 Lead		mm	5	10	20	40
	最高轉速 Maximum Rotating speed		rpm	3600	3600	3600	3600
	最高速度 Maximum linear speed ※1※2		mm/s	300	600	1200	2400
	最大可搬重量 Maximum Payload	水平使用 Horizontal	kg	120	120	83	43
		垂直使用 Vertical	kg	50	40	25	12
	定格推力 Rated Thrust		N	2563	1281	640	320
	標準行程 Stroke Pitch (mm)		mm	50-1250mm /50 間隔 (50 increments)			
部品	AC 伺服馬達容量 AC Servo Motor Output		W	750			
	滾珠螺桿外徑 Ball Screw Ø		mm	C7Ø20			
	連軸器 Coupling		mm	12X19			
	原點感應器 Home Sensor	外掛 Outside		EE-SX672(NPN)			
		內置 Built-In		EE-SX674(NPN)			

※1 馬達加減速設定 0.2 秒。
Acceleration and deacceleration value is set 0.2 second.
※2 長行程時，會產生螺桿偏擺，需將速度調降（線速度請參閱尺寸圖下方表格）
During in a long stroke, it causes ballscrew deflection, the speed must reduce. (Please refer to the linear velocity from the data sheet below the dimension graph.)

容許負載力距表 Allowable Overhang

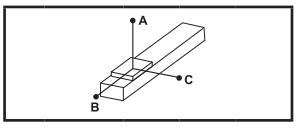

（單位 Unit : mm）

水平安裝 Horizontal Installation		A	B	C
導程 5 Lead	70kg	3235	349	408
	90kg	2482	263	306
	120kg	1861	187	218
導程 10 Lead	65kg	1911	338	373
	85kg	1445	248	276
	120kg	1000	164	182
導程 20 Lead	35kg	1666	547	538
	55kg	1030	331	328
	83kg	654	206	204
導程 40 Lead	15kg	1126	740	577
	22kg	755	491	384
	43kg	366	231	183

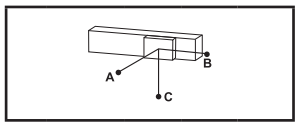

（單位 Unit : mm）

壁掛安裝 Wall Installation		A	B	C
導程 5 Lead	75kg	377	322	2988
	95kg	288	246	2333
	120kg	218	187	1850
導程 10 Lead	60kg	408	368	2092
	80kg	296	266	1554
	120kg	182	164	1002
導程 20 Lead	30kg	633	644	1961
	50kg	365	369	1143
	83kg	204	206	656
導程 40 Lead	12kg	729	936	1417
	22kg	384	491	755
	43kg	183	231	366

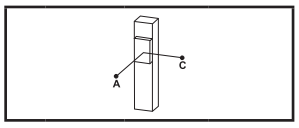

（單位 Unit : mm）

垂直安裝 Vertical Installation		A	C
導程 5 Lead	20kg	1368	1368
	30kg	911	911
	50kg	546	546
導程 10 Lead	15kg	1618	1618
	25kg	970	970
	40kg	607	607
導程 20 Lead	10kg	1922	1922
	14kg	1377	1377
	25kg	769	769
導程 40 Lead	7kg	1356	1356
	12kg	790	790
	-	-	-

靜額定扭矩 Static Loading Moment

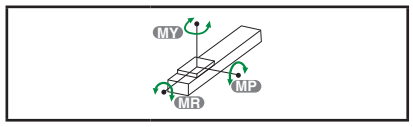

（單位 Unit : N.m）

MY	1032
MP	1034
MR	908

* 力距表所表示的數據，代表重心。
The torque value in the chart indicate the center of gravity.
* 符合型錄規範的正常使用下，保證壽命為 10000 公里。
Operation life is 10,000km when the product is using under the specified conditions.
* 倒吊使用無法套用標準規範，如有需求請洽詢我司業務。
Data information is not for ceiling-mount inverse use.
Contact us for the details if you want to apply ceiling-mount inverse usage.

ECH17

螺桿驅動 Ball-Screw-Drive

BC 馬達外露 Motor Exposed

2D CAD 3D CAD

● CAD圖面可至www.toyorobot.com下載 ●
Please do wnload the CAD file from TOYO's website : www.toyorobot.com

單位 Unit : mm

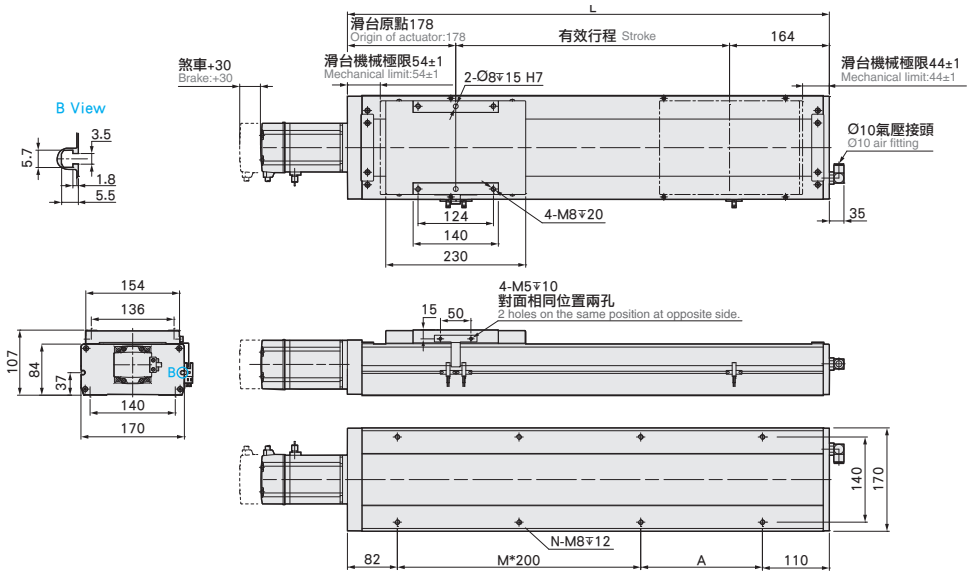

有效行程 Stroke		50	100	150	200	250	300	350	400	450	500	550	600	650	700	750	800	850	900	950	1000	1050	1100	1150	1200	1250
極限行程 Limit Stroke (±1)		64	114	164	214	264	314	364	414	464	514	564	614	664	714	764	814	864	914	964	1014	1064	1114	1164	1214	1264
L		392	442	492	542	592	642	692	742	792	842	892	942	992	1042	1092	1142	1192	1242	1292	1342	1392	1442	1492	1542	1592
A		200	50	100	150	200	50	100	150	200	50	100	150	200	50	100	150	200	50	100	150	200	50	100	150	200
M		0	1	1	1	1	2	2	2	2	3	3	3	3	4	4	4	4	5	5	5	5	6	6	6	6
N		4	6	6	6	6	8	8	8	8	10	10	10	10	12	12	12	12	14	14	14	14	16	16	16	16
KG		11.84	12.62	13.4	14.18	14.96	15.74	16.52	17.3	18.08	18.85	19.63	20.41	21.19	21.97	22.75	23.53	24.31	25.09	25.87	26.65	27.43	28.21	28.99	29.77	30.55
線速度 Linear Speed mm/s	導程 Lead 5	300															267	250	225	225	200	200	175	175	150	150
	導程 Lead 10	600															533	500	450	450	400	400	350	350	300	300
	導程 Lead 20	1200															1067	1000	900	900	800	800	700	700	600	600
	導程 Lead 40	2400															2133	2000	1800	1800	1600	1600	1400	1400	1200	1200

BM 馬達下折 Motor Bottom Side

2D CAD 3D CAD

● CAD圖面可至www.toyorobot.com下載 ●
Please do wnload the CAD file from TOYO's website : www.toyorobot.com

單位 Unit : mm

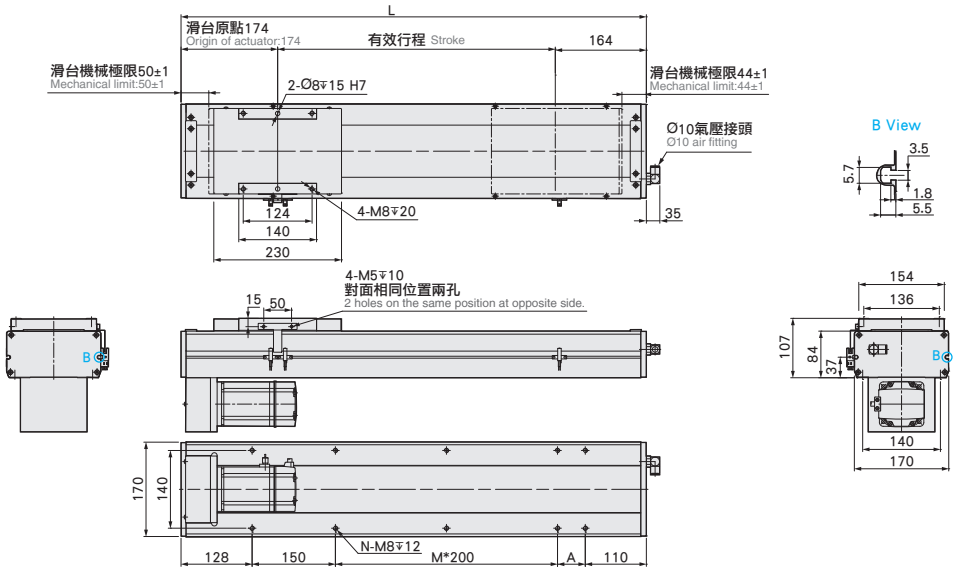

有效行程 Stroke		50	100	150	200	250	300	350	400	450	500	550	600	650	700	750	800	850	900	950	1000	1050	1100	1150	1200	1250
極限行程 Limit Stroke (±1)		64	114	164	214	264	314	364	414	464	514	564	614	664	714	764	814	864	914	964	1014	1064	1114	1164	1214	1264
L		388	438	488	538	588	638	688	738	788	838	888	938	988	1038	1088	1138	1188	1238	1288	1338	1388	1438	1488	1538	1588
A		200	50	100	150	200	50	100	150	200	50	100	150	200	50	100	150	200	50	100	150	200	50	100	150	200
M		0	0	0	0	0	1	1	1	1	2	2	2	2	3	3	3	3	4	4	4	4	5	5	5	5
N		4	6	6	6	6	8	8	8	8	10	10	10	10	12	12	12	12	14	14	14	14	16	16	16	16
KG		12.61	13.39	14.17	14.96	15.74	16.53	17.31	18.1	18.88	19.67	20.45	21.24	22.02	22.81	23.59	24.38	25.17	25.95	26.74	27.52	28.31	29.09	29.88	30.66	31.45
線速度 Linear Speed mm/s	導程 Lead 5	300															267	250	225	225	200	200	175	175	150	150
	導程 Lead 10	600															533	500	450	450	400	400	350	350	300	300
	導程 Lead 20	1200															1067	1000	900	900	800	800	700	700	600	600
	導程 Lead 40	2400															2133	2000	1800	1800	1600	1600	1400	1400	1200	1200

免費服務專線：大陸 China 400-875-0009 台灣 Taiwan 0800-800-893
Toll-free Number

BL 馬達左折 Motor Left Side

2D CAD 3D CAD

• CAD圖面可至www.toyorobot.com下載 •
Please do wnload the CAD file from TOYO's website：www.toyorobot.com

單位 Unit：mm

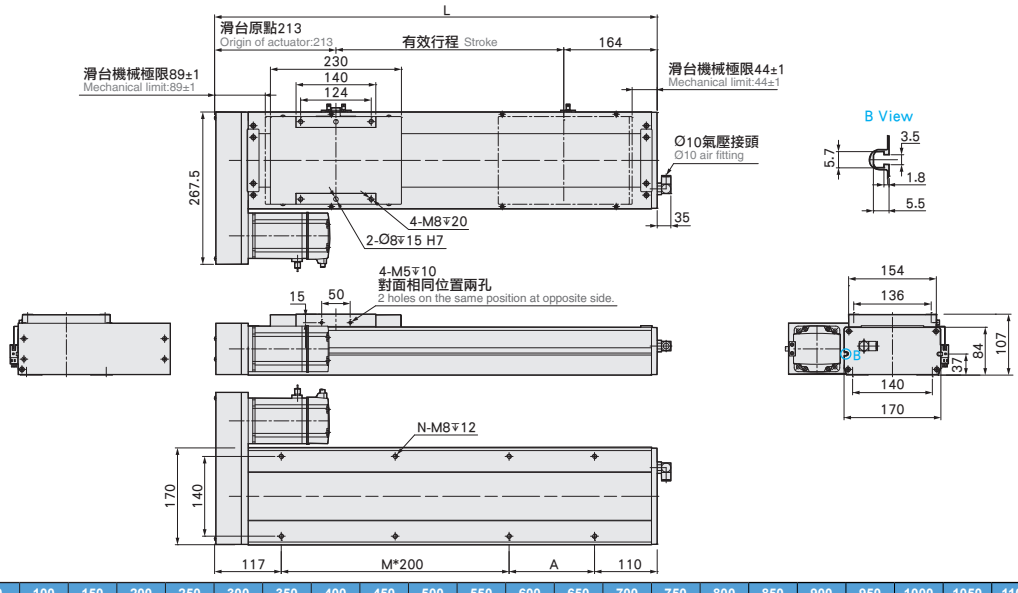

有效行程 Stroke		50	100	150	200	250	300	350	400	450	500	550	600	650	700	750	800	850	900	950	1000	1050	1100	1150	1200	1250
極限行程 Limit Stroke (±1)		64	114	164	214	264	314	364	414	464	514	564	614	664	714	764	814	864	914	964	1014	1064	1114	1164	1214	1264
L		427	477	527	577	627	677	727	777	827	877	927	977	1027	1077	1127	1177	1227	1277	1327	1377	1427	1477	1527	1577	1627
A		200	50	100	150	200	50	100	150	200	50	100	150	200	50	100	150	200	50	100	150	200	50	100	150	200
M		0	1	1	1	1	2	2	2	2	3	3	3	3	4	4	4	4	5	5	5	5	6	6	6	6
N		4	6	6	6	6	8	8	8	8	10	10	10	10	12	12	12	12	14	14	14	14	16	16	16	16
KG		12.61	13.39	14.17	14.96	15.74	16.53	17.31	18.1	18.88	19.67	20.45	21.24	22.02	22.81	23.59	24.38	25.17	25.95	26.74	27.52	28.31	29.09	29.88	30.66	31.45
線速度 Linear Speed mm/s	導程 Lead 5	300															267	250	225	225	200	200	175	175	150	150
	導程 Lead 10	600															533	500	450	450	400	400	350	350	300	300
	導程 Lead 20	1200															1067	1000	900	900	800	800	700	700	600	600
	導程 Lead 40	2400															2133	2000	1800	1800	1600	1600	1400	1400	1200	1200

BR 馬達右折 Motor Right Side

2D CAD 3D CAD

• CAD圖面可至www.toyorobot.com下載 •
Please do wnload the CAD file from TOYO's website：www.toyorobot.com

單位 Unit：mm

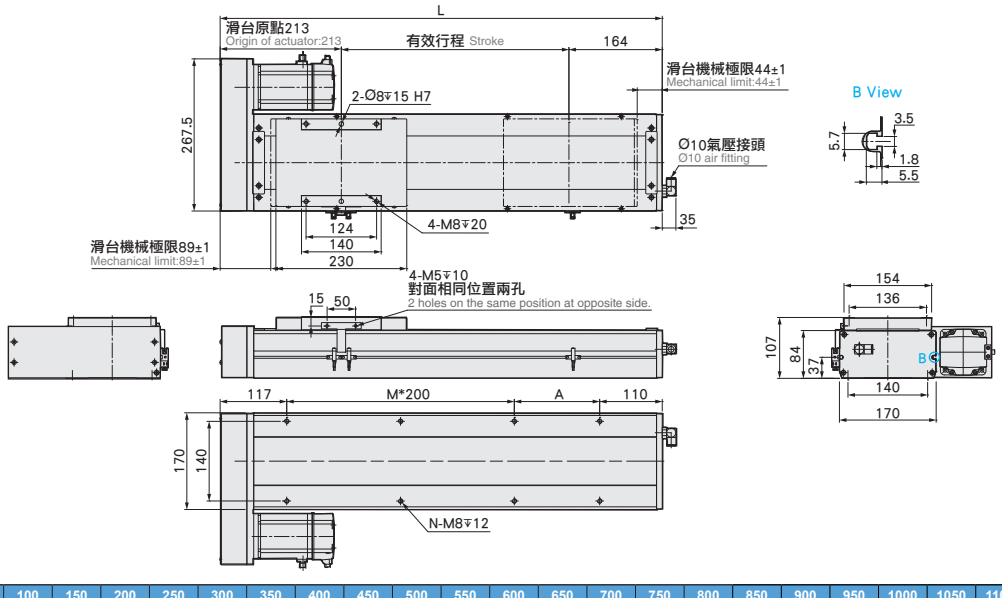

有效行程 Stroke		50	100	150	200	250	300	350	400	450	500	550	600	650	700	750	800	850	900	950	1000	1050	1100	1150	1200	1250
極限行程 Limit Stroke (±1)		64	114	164	214	264	314	364	414	464	514	564	614	664	714	764	814	864	914	964	1014	1064	1114	1164	1214	1264
L		427	477	527	577	627	677	727	777	827	877	927	977	1027	1077	1127	1177	1227	1277	1327	1377	1427	1477	1527	1577	1627
A		200	50	100	150	200	50	100	150	200	50	100	150	200	50	100	150	200	50	100	150	200	50	100	150	200
M		0	1	1	1	1	2	2	2	2	3	3	3	3	4	4	4	4	5	5	5	5	6	6	6	6
N		4	6	6	6	6	8	8	8	8	10	10	10	10	12	12	12	12	14	14	14	14	16	16	16	16
KG		12.61	13.39	14.17	14.96	15.74	16.53	17.31	18.1	18.88	19.67	20.45	21.24	22.02	22.81	23.59	24.38	25.17	25.95	26.74	27.52	28.31	29.09	29.88	30.66	31.45
線速度 Linear Speed mm/s	導程 Lead 5	300															267	250	225	225	200	200	175	175	150	150
	導程 Lead 10	600															533	500	450	450	400	400	350	350	300	300
	導程 Lead 20	1200															1067	1000	900	900	800	800	700	700	600	600
	導程 Lead 40	2400															2133	2000	1800	1800	1600	1600	1400	1400	1200	1200

ECH22

螺桿驅動 Ball-Screw-Drive

最大行程 Maximum Stroke	最高速度 Maximum Speed	馬達容量 Motor Output	滾珠螺桿 Ball Screw	直線滑軌 Linear Guide
1500mm	2400mm/s	750W	ø25mm	23X18-2 支

型號表示方式 Ordering Method

ECH22 - L10 - 50 - BC - M75B - C 4 - 0001

本體型號 Model

行程 Stroke

50-1500mm
50間隔 50 mm Pitch

特注式樣 Customization Order No.

螺桿導程 Ball Screw Lead

5	5mm
10	10mm
25	25mm
40	40mm

馬達位置 Motor Position

M	馬達直結 Motor Hidden In
BC	馬達外露 Motor Exposed
BL	馬達左折 Motor Left Side
BR	馬達右折 Motor Right Side
BM	馬達下折 Motor Bottom Side

馬達廠牌、功率 Motor Brand、Power Output

M	三菱 Mitsubishi	10	-	B
P	松下 Panasonic	20	-	
Y	安川 Yaskawa	40	-	
T	台達 Delta	75	750W	

*若無煞車則不表示。*If No Brake,No Description.

原點感應器 Home Sensor

內置型 In Side	
A	馬達側 Motor Side
B	反馬達側 Opposite Motor Side
外掛型 Out Side	
C	馬達側 Motor Side
D	反馬達側 Opposite Motor Side
無 SENSOR No Sensor	
E	無 SENSOR No Sensor

端點極限感應器 Limit Sensor

內置型 In Side	
1	1只 1 Pc
2	2只 2 Pc
外掛型 Out Side	
3	1只 1 Pc
4	2只 2 Pc
無 SENSOR No Sensor	
5	無 SENSOR No Sensor

免費服務專線：大陸 China 400-875-0009 台灣 Taiwan 0800-800-893
Toll-free Number

基本仕樣 Specification

性能	位置重複精度 Repeatability (mm)		mm	±0.005			
	螺桿導程 Lead		mm	5	10	25	40
	最高轉速 Maximum Rotating speed		rpm	3600	3600	3600	3600
	最高速度 Maximum linear speed ※1※2		mm/s	300	600	1500	2400
	最大可搬重量 Maximum Payload	水平使用 Horizontal	kg	150	150	105	43
		垂直使用 Vertical	kg	55	45	20	12
	定格推力 Rated Thrust		N	2565	1281	640	320
	標準行程 Stroke Pitch (mm)		mm	50-1500mm /50 間隔 (50 increments)			
部品	AC 伺服馬達容量 AC Servo Motor Output		W	750			
	滾珠螺桿外徑 Ball Screw Ø		mm	C7Ø25			C7Ø20
	連軸器 Coupling		mm	17X19			12X19
	原點感應器 Home Sensor	外掛 Outside		EE-SX672(NPN)			
		內置 Built-In		EE-SX674(NPN)			

※1 馬達加減速設定 0.2 秒。
Acceleration and deacceleration value is set 0.2 second.
※2 長行程時，會產生螺桿偏擺，需將速度調降（線速度請參閱尺寸圖下方表格）
During in a long stroke, it causes ballscrew deflection, the speed must reduce. (Please refer to the linear velocity from the data sheet below the dimension graph.)

容許負載力距表 Allowable Overhang

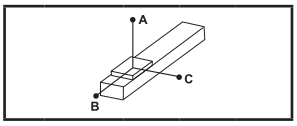

（單位 Unit : mm）

水平安裝 Horizontal Installation		A	B	C
導程 5 Lead	100kg	5000	633	557
	125kg	3880	491	431
	150kg	3357	396	347
導程 10 Lead	100kg	3220	563	474
	125kg	2554	434	367
	150kg	2113	349	295
導程 25 Lead	65kg	1522	614	458
	85kg	1136	451	336
	105kg	893	350	262
導程 40 Lead	18kg	2445	1616	1052
	30kg	1436	938	613
	43kg	978	630	412

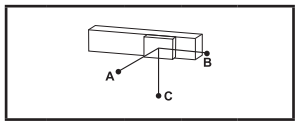

（單位 Unit : mm）

壁掛安裝 Wall Installation		A	B	C
導程 5 Lead	110kg	500	569	4500
	130kg	412	469	3711
	150kg	347	396	3357
導程 10 Lead	110kg	427	503	2900
	130kg	351	414	2444
	150kg	295	349	2113
導程 25 Lead	70kg	420	564	1404
	90kg	315	420	1066
	105kg	262	350	893
導程 40 Lead	15kg	1272	1955	2948
	24kg	778	1190	1813
	43kg	412	630	978

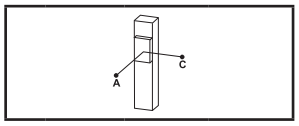

（單位 Unit : mm）

垂直安裝 Vertical Installation		A	C
導程 5 Lead	30kg	2355	2355
	40kg	1768	1768
	55kg	1288	1288
導程 10 Lead	25kg	2505	2505
	35kg	1795	1795
	45kg	1396	1396
導程 25 Lead	15kg	2711	2711
	20kg	2033	2033
	20kg	2033	2033
導程 40 Lead	7kg	3511	3511
	12kg	2055	2055
	12kg	2055	2055

靜額定扭矩 Static Loading Moment

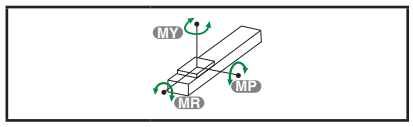

（單位 Unit : N.m）

MY	2052
MP	2052
MR	1810

* 力距表所表示的數據，代表重心。
The torque value in the chart indicate the center of gravity.
* 符合型錄規範的正常使用下，保證壽命為 10000 公里。
Operation life is 10,000km when the product is using under the specified conditions.
* 倒吊使用無法套用標準規範，如有需求請洽詢我司業務。
Data information is not for ceiling-mount inverse use.
Contact us for the details if you want to apply ceiling-mount inverse usage.

ECH22

螺桿驅動 Ball-Screw-Drive

M 馬達直結 Motor Hidden in

2D CAD 3D CAD

● CAD圖面可至www.toyorobot.com下載 ●
Please do wnload the CAD file from TOYO's website : www.toyorobot.com

單位 Unit : mm

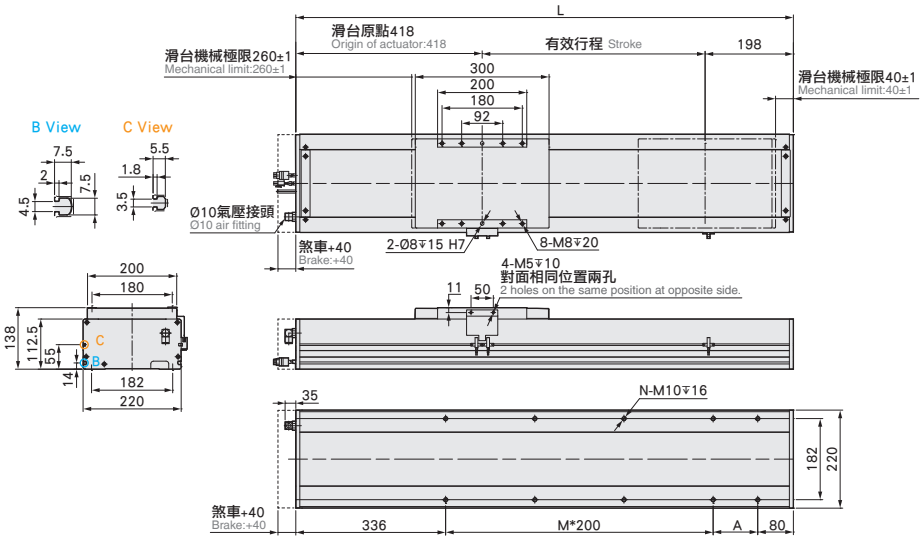

有效行程 Stroke		50	100	150	200	250	300	350	400	450	500	550	600	650	700	750	800	850	900	950	1000	1050	1100	1150	1200	1250	1300	1350	1400	1450	1500
極限行程 Limit Stroke (±1)		66	116	166	216	266	316	366	416	466	516	566	616	666	716	766	816	866	916	966	1016	1066	1116	1166	1216	1266	1316	1366	1416	1466	1516
L		666	716	766	816	866	916	966	1016	1066	1116	1166	1216	1266	1316	1366	1416	1466	1516	1566	1616	1666	1716	1766	1816	1866	1916	1966	2016	2066	2116
A		50	100	150	200	50	100	150	200	50	100	150	200	50	100	150	200	50	100	150	200	50	100	150	200	50	100	150	200	50	100
M		1	1	1	1	2	2	2	2	3	3	3	3	4	4	4	4	5	5	5	5	6	6	6	6	7	7	7	7	8	8
N		6	6	6	6	8	8	8	8	10	10	10	10	12	12	12	12	14	14	14	14	16	16	16	16	18	18	18	18	20	20
KG		29.75	31.22	32.69	34.16	35.63	37.1	38.57	40.04	41.51	42.98	44.45	45.92	47.39	48.86	50.33	51.8	53.27	54.74	56.21	57.68	59.15	60.62	62.09	63.56	65.03	66.5	67.97	69.44	70.91	72.38
線速度 Linear Speed mm/s	導程 Lead 5	300															275	250		225		200		175		150		125		100	
	導程 Lead 10	600															550	500		450		400		350		300		250		200	
	導程 Lead 25	1500															1375	1250		1125		1000		875		750		625		500	
	導程 Lead 40	2400												2200	2000				1800		1600		1400		1200		1000		800	600

BC 馬達外露 Motor Exposed

2D CAD 3D CAD

● CAD圖面可至www.toyorobot.com下載 ●
Please do wnload the CAD file from TOYO's website : www.toyorobot.com

單位 Unit : mm

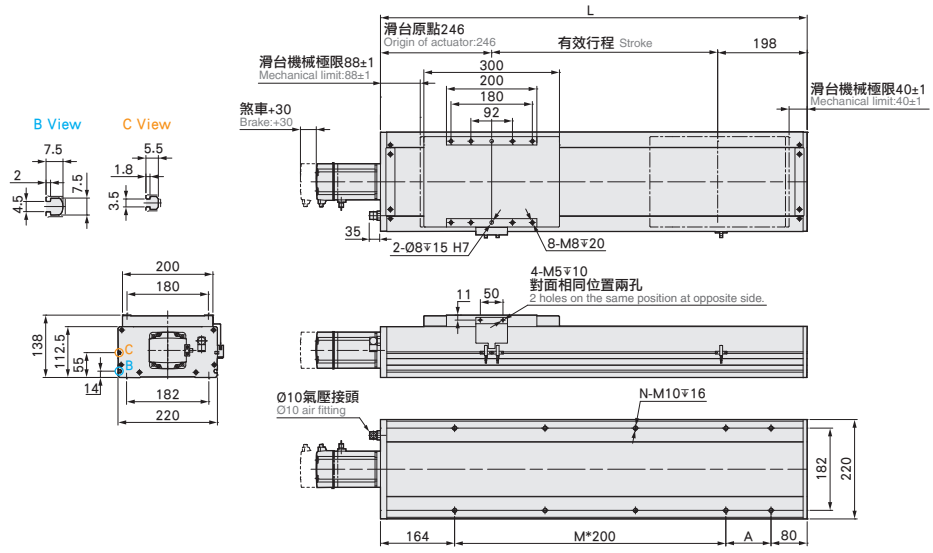

有效行程 Stroke		50	100	150	200	250	300	350	400	450	500	550	600	650	700	750	800	850	900	950	1000	1050	1100	1150	1200	1250	1300	1350	1400	1450	1500
極限行程 Limit Stroke (±1)		66	116	166	216	266	316	366	416	466	516	566	616	666	716	766	816	866	916	966	1016	1066	1116	1166	1216	1266	1316	1366	1416	1466	1516
L		494	544	594	644	694	744	794	844	894	944	994	1044	1094	1144	1194	1244	1294	1344	1394	1444	1494	1544	1594	1644	1694	1744	1794	1844	1894	1944
A		50	100	150	200	50	100	150	200	50	100	150	200	50	100	150	200	50	100	150	200	50	100	150	200	50	100	150	200	50	100
M		1	1	1	1	2	2	2	2	3	3	3	3	4	4	4	4	5	5	5	5	6	6	6	6	7	7	7	7	8	8
N		6	6	6	6	8	8	8	8	10	10	10	10	12	12	12	12	14	14	14	14	16	16	16	16	18	18	18	18	20	20
KG		27.5	28.96	30.42	31.88	33.34	34.8	36.26	37.72	39.18	40.64	42.1	43.56	45.02	46.48	47.94	49.4	50.86	52.32	53.78	55.24	56.7	58.16	59.62	61.08	62.54	64	65.46	66.92	68.38	69.84
線速度 Linear Speed mm/s	導程 Lead 5	300															275	250		225		200		175		150		125		100	
	導程 Lead 10	600															550	500		450		400		350		300		250		200	
	導程 Lead 25	1500															1375	1250		1125		1000		875		750		625		500	
	導程 Lead 40	2400												2200	2000				1800		1600		1400		1200		1000		800	600

免費服務專線：大陸 China 400-875-0009 台灣 Taiwan 0800-800-893

BL 馬達左折 Motor Left Side

2D CAD 3D CAD

• CAD圖面可至www.toyorobot.com下載 •
Please do wnload the CAD file from TOYO's website：www.toyorobot.com

單位 Unit：mm

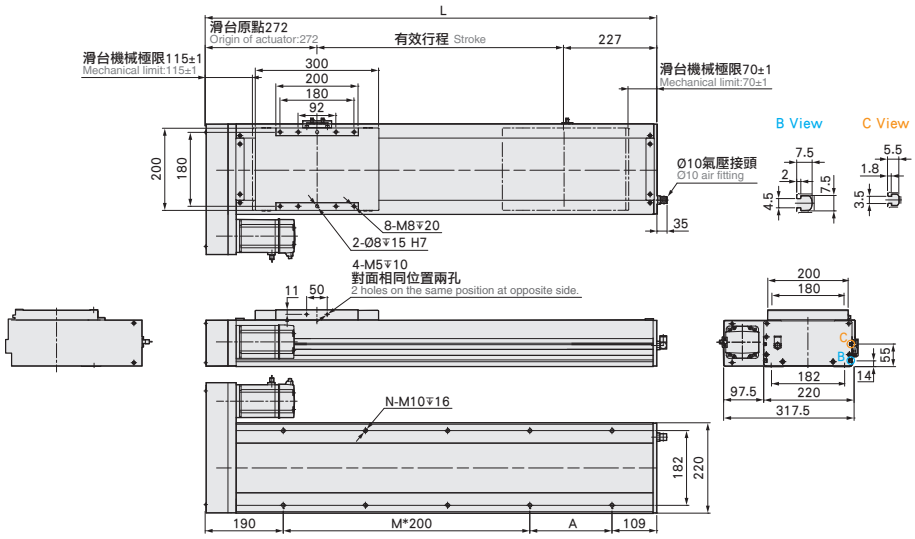

有效行程 Stroke		50	100	150	200	250	300	350	400	450	500	550	600	650	700	750	800	850	900	950	1000	1050	1100	1150	1200	1250	1300	1350	1400	1450	1500
極限行程 Limit Stroke (±1)		64	114	164	214	264	314	364	414	464	514	564	614	664	714	764	814	864	914	964	1014	1064	1114	1164	1214	1264	1314	1364	1414	1464	1514
L		549	599	649	699	749	799	849	899	949	999	1049	1099	1149	1199	1249	1299	1349	1399	1449	1499	1549	1599	1649	1699	1749	1799	1849	1899	1949	1999
A		50	100	150	200	50	100	150	200	50	100	150	200	50	100	150	200	50	100	150	200	50	100	150	200	50	100	150	200	50	100
M		1	1	1	1	2	2	2	2	3	3	3	3	4	4	4	4	5	5	5	5	6	6	6	6	7	7	7	7	8	8
N		6	6	6	6	8	8	8	8	10	10	10	10	12	12	12	12	14	14	14	14	16	16	16	16	18	18	18	18	20	20
KG		28.6	30.06	31.52	32.98	34.44	35.9	37.36	38.82	40.28	41.74	43.2	44.66	46.12	47.58	49.04	50.5	51.96	53.42	54.88	56.34	57.8	59.26	60.72	62.18	63.64	65.1	65.56	68.02	69.48	70.94
線速度 Linear Speed mm/s	導程 Lead 5	300															275	250		225		200		175		150		125		100	
	導程 Lead 10	600															550	500		450		400		350		300		250		200	
	導程 Lead 25	1500															1375	1250		1125		1000		875		750		625		500	
	導程 Lead 40	2400												2200	2000				1800		1600		1400		1200		1000		800	600

BR 馬達右折 Motor Right Side

2D CAD 3D CAD

• CAD圖面可至www.toyorobot.com下載 •
Please do wnload the CAD file from TOYO's website：www.toyorobot.com

單位 Unit：mm

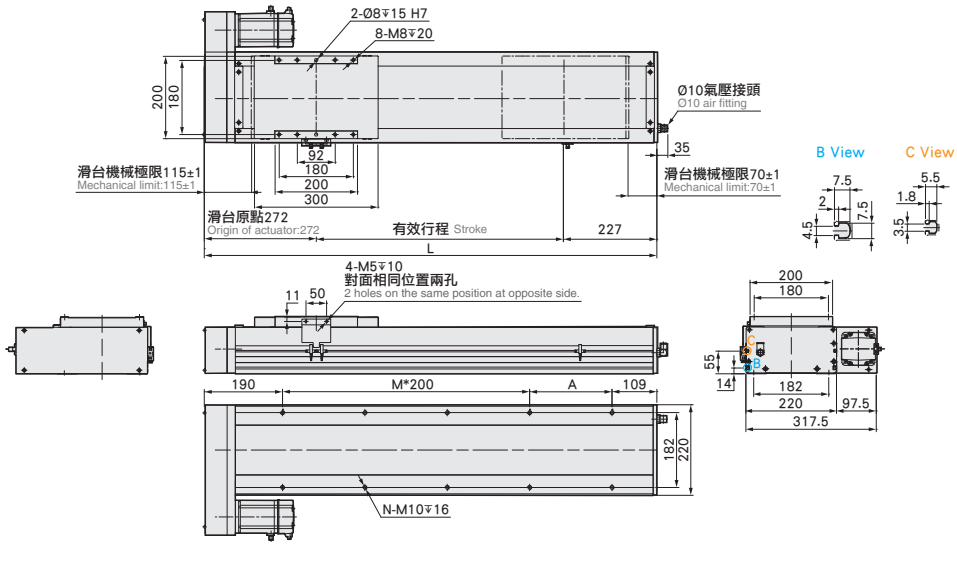

有效行程 Stroke		50	100	150	200	250	300	350	400	450	500	550	600	650	700	750	800	850	900	950	1000	1050	1100	1150	1200	1250	1300	1350	1400	1450	1500
極限行程 Limit Stroke (±1)		64	114	164	214	264	314	364	414	464	514	564	614	664	714	764	814	864	914	964	1014	1064	1114	1164	1214	1264	1314	1364	1414	1464	1514
L		549	599	649	699	749	799	849	899	949	999	1049	1099	1149	1199	1249	1299	1349	1399	1449	1499	1549	1599	1649	1699	1749	1799	1849	1899	1949	1999
A		50	100	150	200	50	100	150	200	50	100	150	200	50	100	150	200	50	100	150	200	50	100	150	200	50	100	150	200	50	100
M		1	1	1	1	2	2	2	2	3	3	3	3	4	4	4	4	5	5	5	5	6	6	6	6	7	7	7	7	8	8
N		6	6	6	6	8	8	8	8	10	10	10	10	12	12	12	12	14	14	14	14	16	16	16	16	18	18	18	18	20	20
KG		28.6	30.06	31.52	32.98	34.44	35.9	37.36	38.82	40.28	41.74	43.2	44.66	46.12	47.58	49.04	50.5	51.96	53.42	54.88	56.34	57.8	59.26	60.72	62.18	63.64	65.1	65.56	68.02	69.48	70.94
線速度 Linear Speed mm/s	導程 Lead 5	300															275	250		225		200		175		150		125		100	
	導程 Lead 10	600															550	500		450		400		350		300		250		200	
	導程 Lead 25	1500															1375	1250		1125		1000		875		750		625		500	
	導程 Lead 40	2400												2200	2000				1800		1600		1400		1200		1000		800	600

ECH22

螺桿驅動 Ball-Screw-Drive

單位 Unit : mm

BM 馬達下折 Motor Bottom Side

2D CAD 3D CAD

● CAD圖面可至www.toyorobot.com下載 ●
Please do wnload the CAD file from TOYO's website : www.toyorobot.com

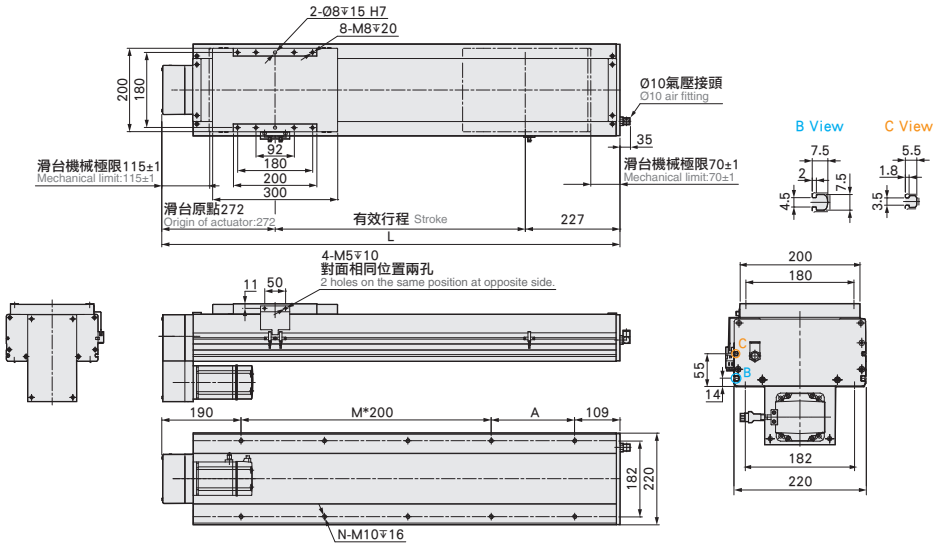

有效行程 Stroke	50	100	150	200	250	300	350	400	450	500	550	600	650	700	750	800	850	900	950	1000	1050	1100	1150	1200	1250	1300	1350	1400	1450	1500
極限行程 Limit Stroke (±1)	64	114	164	214	264	314	364	414	464	514	564	614	664	714	764	814	864	914	964	1014	1064	1114	1164	1214	1264	1314	1364	1414	1464	1514
L	549	599	649	699	749	799	849	899	949	999	1049	1099	1149	1199	1249	1299	1349	1399	1449	1499	1549	1599	1649	1699	1749	1799	1849	1899	1949	1999
A	50	100	150	200	50	100	150	200	50	100	150	200	50	100	150	200	50	100	150	200	50	100	150	200	50	100	150	200	50	100
M	1	1	1	1	2	2	2	2	3	3	3	3	4	4	4	4	5	5	5	5	6	6	6	6	7	7	7	7	8	8
N	6	6	6	6	8	8	8	8	10	10	10	10	12	12	12	12	14	14	14	14	16	16	16	16	18	18	18	18	20	20
KG	28.6	30.06	31.52	32.98	34.44	35.9	37.36	38.82	40.28	41.74	43.2	44.66	46.12	47.58	49.04	50.5	51.96	53.42	54.88	56.34	57.8	59.26	60.72	62.18	63.64	65.1	66.56	68.02	69.48	70.94

線速度 Linear Speed mm/s																														
導程 Lead 5	300															275	250		225		200		175		150		125		100	
導程 Lead 10	600															550	500		450		400		350		300		250		200	
導程 Lead 25	1500															1375	1250		1125		1000		875		750		625		500	
導程 Lead 40	2400												2200	2000				1800		1600		1400		1200		1000		800	600

免費服務專線：大陸 China 400-875-0009 台灣 Taiwan 0800-800-893
Toll-free Number

Memo

ECH17M

螺桿驅動 Ball-Screw-Drive

最大行程 Maximum Stroke	最高速度 Maximum Speed	馬達容量 Motor Output	滾珠螺桿 Ball Screw	直線滑軌 Linear Guide
2200mm	1920mm/s	400W	ø16mm	15X12.5-2 支

型號表示方式 Ordering Method

ECH17M - L5 - 800 - M - M40B - C 4 - 0001

本體型號 Model

行程 Stroke

800-2200mm
間隔50 Pitch50 mm

螺桿導程 Ball Screw Lead

05	05mm
10	10mm
20	20mm
32	32mm

馬達位置 Motor Position

M	馬達直結 Motor Hidden In
BC	馬達外露 Motor Exposed
BL	馬達左折 Motor Left Side
BR	馬達右折 Motor Right Side
BM	馬達下折 Motor Bottom Side

馬達廠牌、功率 Motor Brand、Power Output

M	三菱 Mitsubishi	10	-	B
P	松下 Panasonic	20	-	
Y	安川 Yaskawa	40	400W	
T	台達 Delta	75	-	

*If No Brake,No Description.

原點感應器 Home Sensor

外掛型 Out Side	
C	馬達側 Motor Side
D	反馬達側 Opposite Motor Side
無 SENSOR No Sensor	
E	無 SENSOR No Sensor

端點極限感應器 Limit Sensor

外掛型 Out Side	
3	1只 1 Pc
4	2只 2 Pc
無 SENSOR No Sensor	
5	無 SENSOR No Sensor

特注式樣 Customization Order No.

免費服務專線：大陸 China 400-875-0009 台灣 Taiwan 0800-800-893
Toll-free Number

基本仕樣 Specification

性能	位置重複精度 Repeatability (mm)		mm	±0.005			
	螺桿導程 Lead		mm	5	10	20	32
	最高轉速 Maximum Rotating speed		rpm	3600	3600	3600	3600
	最高速度 Maximum linear speed ※1※2		mm/s	300	600	1200	1920
	最大可搬重量 Maximum Payload	水平使用 Horizontal	kg	110	90	40	30
		垂直使用 Vertical	kg	33	22	10	8
	定格推力 Rated Thrust		N	1388	694	347	218
	標準行程 Stroke Pitch (mm)		mm	800-2200mm /50 間隔 (50 increments)			
部品	AC 伺服馬達容量 AC Servo Motor Output		W	400			
	滾珠螺桿外徑 Ball Screw Ø		mm	C7Ø16			
	連軸器 Coupling		mm	10X14			
	原點感應器 Home Sensor	外掛 Outside		EE-SX672(NPN)			

※1 馬達加減速設定 0.2 秒。
Acceleration and deacceleration value is set 0.2 second.
※2 長行程時，會產生螺桿偏擺，需將速度調降（線速度請參閱尺寸圖下方表格）
During in a long stroke, it causes ballscrew deflection, the speed must reduce. (Please refer to the linear velocity from the data sheet below the dimension graph.)

容許負載力距表 Allowable Overhang

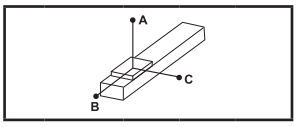

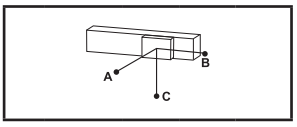

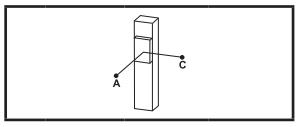

（單位 Unit : mm）

水平安裝 Horizontal Installation		A	B	C
導程 5 Lead	70kg	2092	162	208
	90kg	1555	117	149
	110kg	1210	88	113
導程 10 Lead	60kg	1107	172	208
	75kg	848	130	156
	90kg	680	101	122
導程 20 Lead	20kg	1498	491	520
	30kg	973	313	334
	40kg	712	225	238
導程 32 Lead	10kg	1311	692	625
	20kg	633	326	295
	30kg	405	203	187

（單位 Unit : mm）

壁掛安裝 Wall Installation		A	B	C
導程 5 Lead	75kg	190	148	1911
	95kg	140	108	1450
	110kg	113	88	1210
導程 10 Lead	65kg	188	156	1008
	80kg	144	119	788
	90kg	122	101	680
導程 20 Lead	25kg	408	382	1180
	35kg	280	262	825
	40kg	238	225	712
導程 32 Lead	15kg	408	449	860
	25kg	230	252	495
	30kg	187	203	405

（單位 Unit : mm）

垂直安裝 Vertical Installation		A	C
導程 5 Lead	15kg	940	940
	22kg	640	640
	33kg	427	427
導程 10 Lead	10kg	1248	1248
	14kg	894	894
	22kg	569	569
導程 20 Lead	7kg	1417	1417
	10kg	993	993
	-	-	-
導程 32 Lead	5kg	1255	1255
	8kg	785	785
	-	-	-

靜額定扭矩 Static Loading Moment

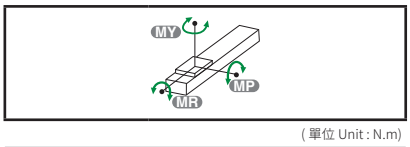

（單位 Unit : N.m）

MY	552
MP	552
MR	638

* 力距表所表示的數據，代表重心。
The torque value in the chart indicate the center of gravity.
* 符合型錄規範的正常使用下，保證壽命為 10000 公里。
Operation life is 10,000km when the product is using under the specified conditions.
* 倒吊使用無法套用標準規範，如有需求請洽詢我司業務。
Data information is not for ceiling-mount inverse use.
Contact us for the details if you want to apply ceiling-mount inverse usage.

ECH17M

螺桿驅動 Ball-Screw-Drive

M 馬達直結 Motor Hidden in

2D CAD 3D CAD

● CAD圖面可至www.toyorobot.com下載 ●
Please do wnload the CAD file from TOYO's website : www.toyorobot.com

單位 Unit : mm

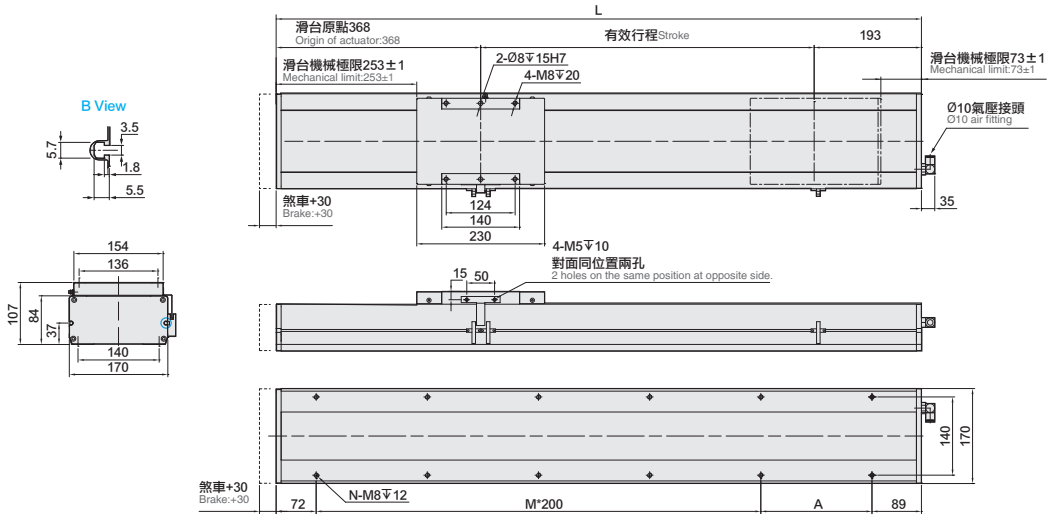

有效行程 Stroke		800	850	900	950	1000	1050	1100	1150	1200	1250	1300	1350	1400	1450	1500	1550	1600	1650	1700	1750	1800	1850	1900	1950	2000	2050	2100	2150	2200
極限行程 Limit Stroke (±1)		805	855	905	955	1005	1055	1105	1155	1205	1255	1305	1355	1405	1455	1505	1555	1605	1655	1705	1755	1805	1855	1905	1955	2005	2055	2105	2155	2205
L		1361	1411	1461	1511	1561	1611	1661	1711	1761	1811	1861	1911	1961	2011	2061	2111	2161	2211	2261	2311	2361	2411	2461	2511	2561	2611	2661	2711	2761
A		200	50	100	150	200	50	100	150	200	50	100	150	200	50	100	150	200	50	100	150	200	50	100	150	200	50	100	150	200
M		5	6	6	6	6	7	7	7	7	8	8	8	8	9	9	9	9	10	10	10	10	11	11	11	11	12	12	12	12
N		14	16	16	16	16	18	18	18	18	20	20	20	20	22	22	22	22	24	24	24	24	26	26	26	26	28	28	28	28
KG		32.59	33.3	34.01	34.72	35.42	36.13	36.84	37.54	38.25	38.96	39.67	40.38	41.09	41.8	42.51	43.22	43.93	44.64	45.35	46.06	46.77	47.48	48.19	48.9	49.61	50.32	51.03	51.74	52.45
線速度 Linear Speed mm/s	導程 Lead 5	300											283	267	250	233	217	200	183		175		150				125			
	導程 Lead 10	600											567	533	500	467	433	400	367		350		300				250			
	導程 Lead 20	1200											1133	1067	1000	933	867	800	733		700		600				500			
	導程 Lead 32	1920											1813	1707	1600	1493	1387	1280	1173		1120		960				800			

BC 馬達外露 Motor Exposed

2D CAD 3D CAD

● CAD圖面可至www.toyorobot.com下載 ●
Please do wnload the CAD file from TOYO's website : www.toyorobot.com

單位 Unit : mm

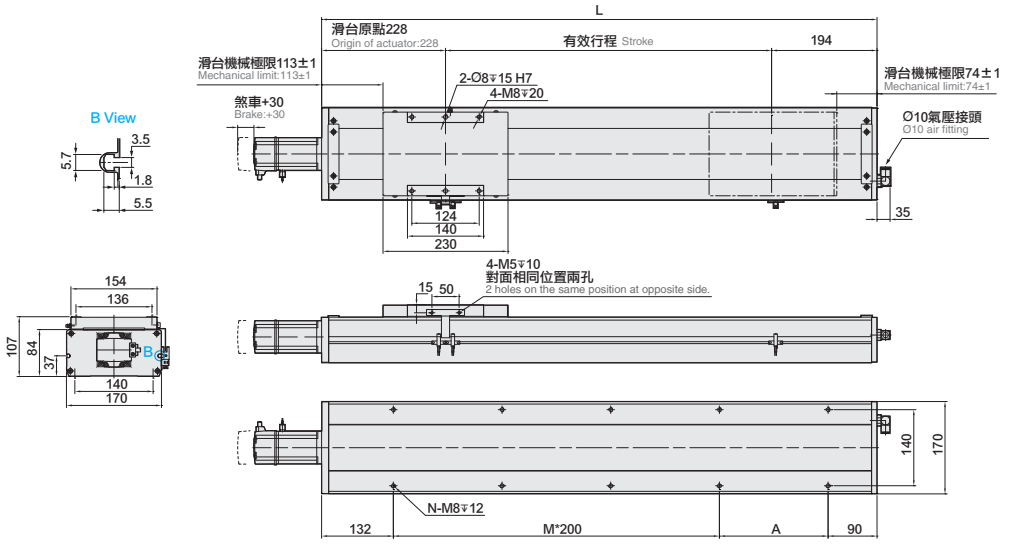

有效行程 Stroke		800	850	900	950	1000	1050	1100	1150	1200	1250	1300	1350	1400	1450	1500	1550	1600	1650	1700	1750	1800	1850	1900	1950	2000	2050	2100	2150	2200
極限行程 Limit Stroke (±1)		805	855	905	955	1005	1055	1105	1155	1205	1255	1305	1355	1405	1455	1505	1555	1605	1655	1705	1755	1805	1855	1905	1955	2005	2055	2105	2155	2205
L		1222	1272	1322	1372	1422	1472	1522	1572	1622	1672	1722	1772	1822	1872	1922	1972	2022	2072	2122	2172	2222	2272	2322	2372	2422	2472	2522	2572	2622
A		200	50	100	150	200	50	100	150	200	50	100	150	200	50	100	150	200	50	100	150	200	50	100	150	200	50	100	150	200
M		4	5	5	5	5	6	6	6	6	7	7	7	7	8	8	8	8	9	9	9	9	10	10	10	10	11	11	11	11
N		12	14	14	14	14	16	16	16	16	18	18	18	18	20	20	20	20	22	22	22	22	24	24	24	24	26	26	26	26
KG		31.71	32.4	33.09	33.77	34.46	35.15	35.84	36.53	37.21	37.9	38.59	39.28	39.97	40.66	41.35	42.04	42.73	43.42	44.11	44.8	45.49	46.18	46.87	47.56	48.25	48.94	49.63	50.32	51.01
線速度 Linear Speed mm/s	導程 Lead 5	300											283	267	250	233	217	200	183		175		150				125			
	導程 Lead 10	600											567	533	500	467	433	400	367		350		300				250			
	導程 Lead 20	1200											1133	1067	1000	933	867	800	733		700		600				500			
	導程 Lead 32	1920											1813	1707	1600	1493	1387	1280	1173		1120		960				800			

免費服務專線：大陸 China 400-875-0009 台灣 Taiwan 0800-800-893

BL 馬達左折 Motor Left Side

2D CAD 3D CAD

• CAD圖面可至www.toyorobot.com下載 •
Please do wnload the CAD file from TOYO's website：www.toyorobot.com

單位 Unit：mm

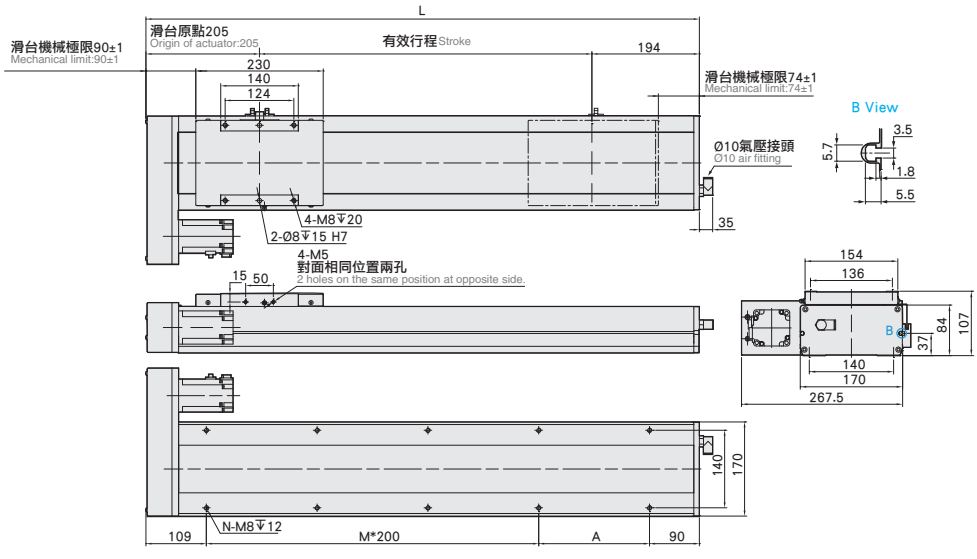

有效行程 Stroke		800	850	900	950	1000	1050	1100	1150	1200	1250	1300	1350	1400	1450	1500	1550	1600	1650	1700	1750	1800	1850	1900	1950	2000	2050	2100	2150	2200
極限行程 Limit Stroke (±1)		805	855	905	955	1005	1055	1105	1155	1205	1255	1305	1355	1405	1455	1505	1555	1605	1655	1705	1755	1805	1855	1905	1955	2005	2055	2105	2155	2205
L		1199	1249	1299	1349	1399	1449	1499	1549	1599	1649	1699	1749	1799	1849	1899	1949	1999	2049	2099	2149	2199	2249	2299	2349	2399	2449	2499	2549	2599
A		200	50	100	150	200	50	100	150	200	50	100	150	200	50	100	150	200	50	100	150	200	50	100	150	200	50	100	150	200
M		4	5	5	5	5	6	6	6	6	7	7	7	7	8	8	8	8	9	9	9	9	10	10	10	10	11	11	11	11
N		12	14	14	14	14	16	16	16	16	18	18	18	18	20	20	20	20	22	22	22	22	24	24	24	24	26	26	26	26
KG		33.15	33.85	34.54	35.23	35.93	36.62	37.32	38.01	38.7	39.4	40.1	40.8	41.5	42.2	42.9	43.6	44.3	45	45.7	46.4	47.1	47.8	48.5	49.2	49.9	50.6	51.3	52	52.7
線速度 Linear Speed mm/s	導程 Lead 5	300											283	267	250	233	217	200	183		175		150				125			
	導程 Lead 10	600											567	533	500	467	433	400	367		350		300				250			
	導程 Lead 20	1200											1133	1067	1000	933	867	800	733		700		600				500			
	導程 Lead 32	1920											1813	1707	1600	1493	1387	1280	1173		1120		960				800			

BR 馬達右折 Motor Right Side

2D CAD 3D CAD

• CAD圖面可至www.toyorobot.com下載 •
Please do wnload the CAD file from TOYO's website：www.toyorobot.com

單位 Unit：mm

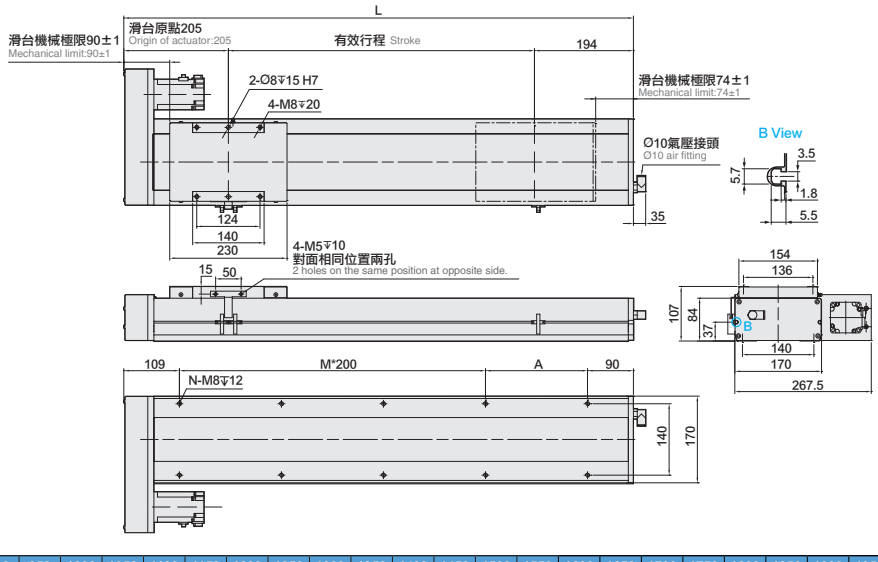

有效行程 Stroke		800	850	900	950	1000	1050	1100	1150	1200	1250	1300	1350	1400	1450	1500	1550	1600	1650	1700	1750	1800	1850	1900	1950	2000	2050	2100	2150	2200
極限行程 Limit Stroke (±1)		805	855	905	955	1005	1055	1105	1155	1205	1255	1305	1355	1405	1455	1505	1555	1605	1655	1705	1755	1805	1855	1905	1955	2005	2055	2105	2155	2205
L		1199	1249	1299	1349	1399	1449	1499	1549	1599	1649	1699	1749	1799	1849	1899	1949	1999	2049	2099	2149	2199	2249	2299	2349	2399	2449	2499	2549	2599
A		200	50	100	150	200	50	100	150	200	50	100	150	200	50	100	150	200	50	100	150	200	50	100	150	200	50	100	150	200
M		4	5	5	5	5	6	6	6	6	7	7	7	7	8	8	8	8	9	9	9	9	10	10	10	10	11	11	11	11
N		12	14	14	14	14	16	16	16	16	18	18	18	18	20	20	20	20	22	22	22	22	24	24	24	24	26	26	26	26
KG		33.15	33.85	34.54	35.23	35.93	36.62	37.32	38.01	38.7	39.4	40.1	40.8	41.5	42.2	42.9	43.6	44.3	45	45.7	46.4	47.1	47.8	48.5	49.2	49.9	50.6	51.3	52	52.7
線速度 Linear Speed mm/s	導程 Lead 5	300											283	267	250	233	217	200	183		175		150				125			
	導程 Lead 10	600											567	533	500	467	433	400	367		350		300				250			
	導程 Lead 20	1200											1133	1067	1000	933	867	800	733		700		600				500			
	導程 Lead 32	1920											1813	1707	1600	1493	1387	1280	1173		1120		960				800			

ECH17M

螺桿驅動 Ball-Screw-Drive

單位 Unit : mm

BM 馬達下折 Motor Bottom Side

2D CAD 3D CAD

● CAD圖面可至www.toyorobot.com下載 ●
Please do wnload the CAD file from TOYO's website : www.toyorobot.com

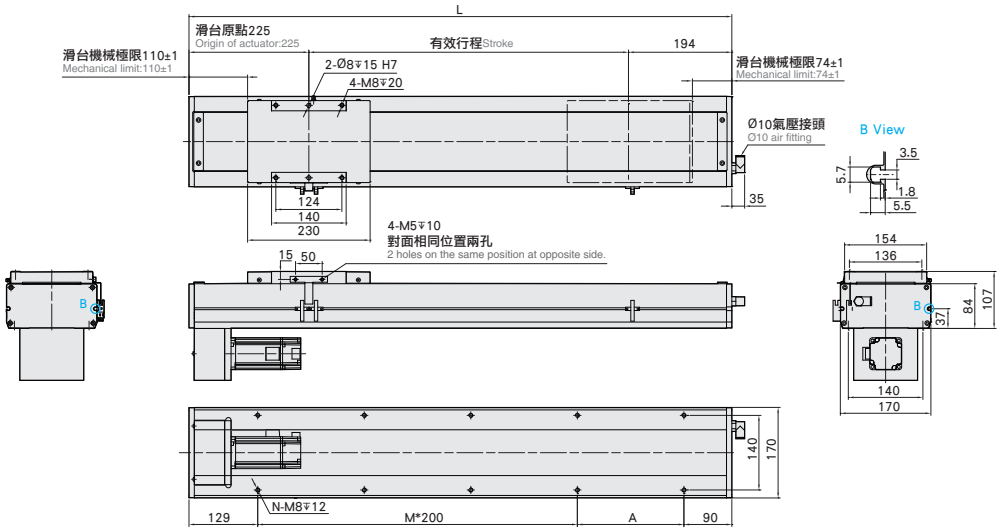

有效行程 Stroke	800	850	900	950	1000	1050	1100	1150	1200	1250	1300	1350	1400	1450	1500	1550	1600	1650	1700	1750	1800	1850	1900	1950	2000	2050	2100	2150	2200
極限行程 Limit Stroke (±1)	805	855	905	955	1005	1055	1105	1155	1205	1255	1305	1355	1405	1455	1505	1555	1605	1655	1705	1755	1805	1855	1905	1955	2005	2055	2105	2155	2205
L	1219	1269	1319	1369	1419	1469	1519	1569	1619	1669	1719	1769	1819	1869	1919	1969	2019	2069	2119	2169	2219	2269	2319	2369	2419	2469	2519	2569	2619
A	200	50	100	150	200	50	100	150	200	50	100	150	200	50	100	150	200	50	100	150	200	50	100	150	200	50	100	150	200
M	4	5	5	5	5	6	6	6	6	7	7	7	7	8	8	8	8	9	9	9	9	10	10	10	10	11	11	11	11
N	12	14	14	14	14	16	16	16	16	18	18	18	18	20	20	20	20	22	22	22	22	24	24	24	24	26	26	26	26
KG	33.15	33.85	34.54	35.23	35.93	36.62	37.32	38.01	38.7	39.4	40.1	40.8	41.5	42.2	42.9	43.6	44.3	45	45.7	46.4	47.1	47.8	48.5	49.2	49.9	50.6	51.3	52	52.7
線速度 Linear Speed mm/s 導程 Lead 5	300											283	267	250	233	217	200	183		175		150				125			
線速度 Linear Speed mm/s 導程 Lead 10	600											567	533	500	467	433	400	367		350		300				250			
線速度 Linear Speed mm/s 導程 Lead 20	1200											1133	1067	1000	933	867	800	733		700		600				500			
線速度 Linear Speed mm/s 導程 Lead 32	1920											1813	1707	1600	1493	1387	1280	1173		1120		960				800			

免費服務專線：大陸 China 400-875-0009 台灣 Taiwan 0800-800-893
Toll-free Number

Memo

ECH17M

螺桿驅動 Ball-Screw-Drive

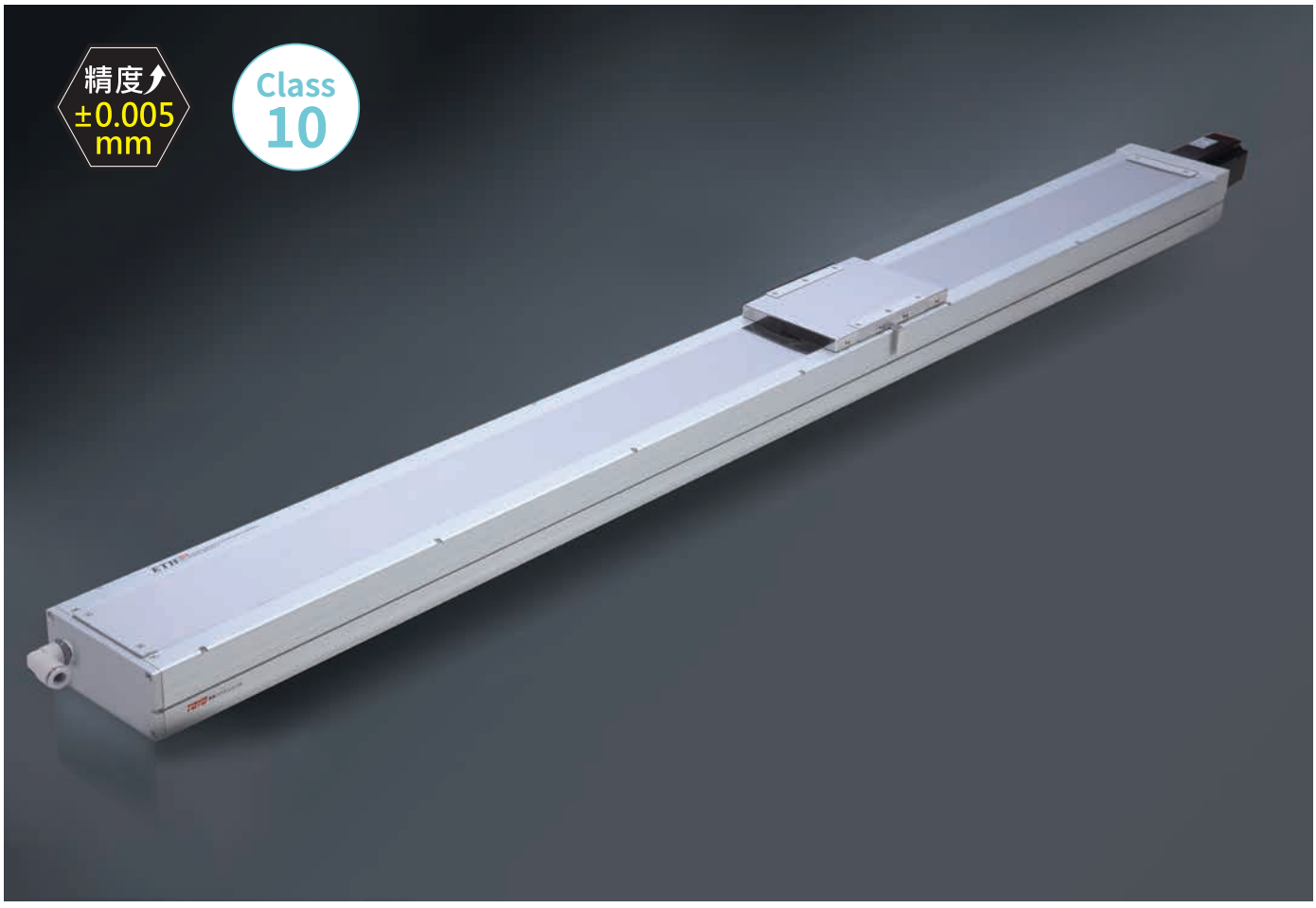

最大行程 Maximum Stroke	2200mm
最高速度 Maximum Speed	1920mm/s
馬達容量 Motor Output	750W
滾珠螺桿 Ball Screw	ø16mm
直線滑軌 Linear Guide	15X12.5-2 支

型號表示方式 Ordering Method

ECH17M - L 5 - 800 - BC - M75B - C 4 - 0001

本體型號 Model

特注式樣 Customization Order No.

行程 Stroke

800-2200mm	
50間隔	50 mm Pitch

螺桿導程 Ball Screw Lead

5	5mm
10	10mm
20	20mm
32	32mm

馬達位置 Motor Position

BC	馬達外露 Motor Exposed
BM	馬達下折 Motor Bottom Side
BL	馬達左折 Motor Left Side
BR	馬達右折 Motor Right Side

馬達廠牌 Motor Brand

M	三菱 Mitsubishi	10	-	B
P	松下 Panasonic	20	-	
Y	安川 Yaskawa	40	-	
T	台達 Delta	75	750W	

若無煞車則不表示。 If No Brake,No Description.

原點感應器 Home Sensor

外掛型 Out Side	
C	馬達側 Motor Side
D	反馬達側 Opposite Motor Side
無 SENSOR No Sensor	
E	無 SENSOR No Sensor

端點極限感應器 Limit Sensor

外掛型 Out Side	
3	1只 1 Pc
4	2只 2 Pc
無 SENSOR No Sensor	
5	無 SENSOR No Sensor

免費服務專線：大陸 China 400-875-0009 台灣 Taiwan 0800-800-893
Toll-free Number

基本仕樣 Specification

性能	位置重複精度 Repeatability (mm)		mm	±0.005			
	螺桿導程 Lead		mm	5	10	20	32
	最高轉速 Maximum Rotating speed		rpm	3600	3600	3600	3600
	最高速度 Maximum linear speed ※1※2		mm/s	300	600	1200	1920
	最大可搬重量 Maximum Payload	水平使用 Horizontal	kg	120	95	50	35
		垂直使用 Vertical	kg	40	25	15	12
	定格推力 Rated Thrust		N	2563	1281	640	400
	標準行程 Stroke Pitch (mm)		mm	800-2200mm /50 間隔 (50 increments)			
部品	AC 伺服馬達容量 AC Servo Motor Output		W	750			
	滾珠螺桿外徑 Ball Screw Ø		mm	C7Ø16			
	連軸器 Coupling		mm	10X19			
	原點感應器 Home Sensor	外掛 Outside		EE-SX672(NPN)			

※1 馬達加減速設定 0.2 秒。
Acceleration and deacceleration value is set 0.2 second.
※2 長行程時，會產生螺桿偏擺，需將速度調降（線速度請參閱尺寸圖下方表格）
During in a long stroke, it causes ballscrew deflection, the speed must reduce. (Please refer to the linear velocity from the data sheet below the dimension graph.)

容許負載力距表 Allowable Overhang

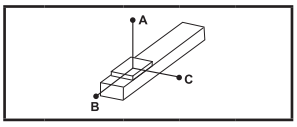

（單位 Unit : mm）

水平安裝 Horizontal Installation		A	B	C
導程 5 Lead	70kg	2092	162	208
	90kg	1555	117	149
	120kg	1080	78	100
導程 10 Lead	60kg	1107	172	208
	75kg	848	130	156
	95kg	637	94	114
導程 20 Lead	20kg	1498	491	520
	30kg	973	313	334
	50kg	550	172	182
導程 32 Lead	10kg	1311	692	625
	20kg	633	326	295
	35kg	339	169	156

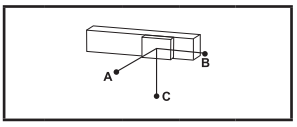

（單位 Unit : mm）

壁掛安裝 Wall Installation		A	B	C
導程 5 Lead	75kg	190	148	1911
	95kg	140	108	1450
	120kg	100	78	1080
導程 10 Lead	65kg	188	156	1008
	80kg	144	119	788
	95kg	114	94	637
導程 20 Lead	25kg	408	382	1180
	35kg	280	262	825
	50kg	182	172	550
導程 32 Lead	15kg	408	449	860
	25kg	230	252	495
	35kg	156	169	339

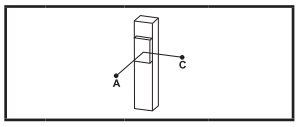

（單位 Unit : mm）

垂直安裝 Vertical Installation		A	C
導程 5 Lead	15kg	940	940
	22kg	640	640
	40kg	350	350
導程 10 Lead	10kg	1248	1248
	14kg	894	894
	25kg	499	499
導程 20 Lead	7kg	1417	1417
	10kg	993	993
	15kg	660	660
導程 32 Lead	5kg	1255	1255
	8kg	785	785
	12kg	525	525

靜額定扭矩 Static Loading Moment

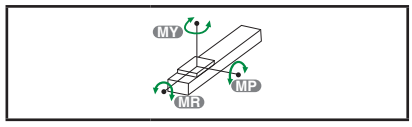

（單位 Unit : N.m）

MY	552
MP	552
MR	638

* 力距表所表示的數據，代表重心。
The torque value in the chart indicate the center of gravity.
* 符合型錄規範的正常使用下，保證壽命為 10000 公里。
Operation life is 10,000km when the product is using under the specified conditions.
* 倒吊使用無法套用標準規範，如有需求請洽詢我司業務。
Data information is not for ceiling-mount inverse use.
Contact us for the details if you want to apply ceiling-mount inverse usage.

ECH17M

螺桿驅動 Ball-Screw-Drive

BC 馬達外露 Motor Exposed

2D CAD 3D CAD

● CAD圖面可至www.toyorobot.com下載 ●
Please do wnload the CAD file from TOYO's website : www.toyorobot.com

單位 Unit : mm

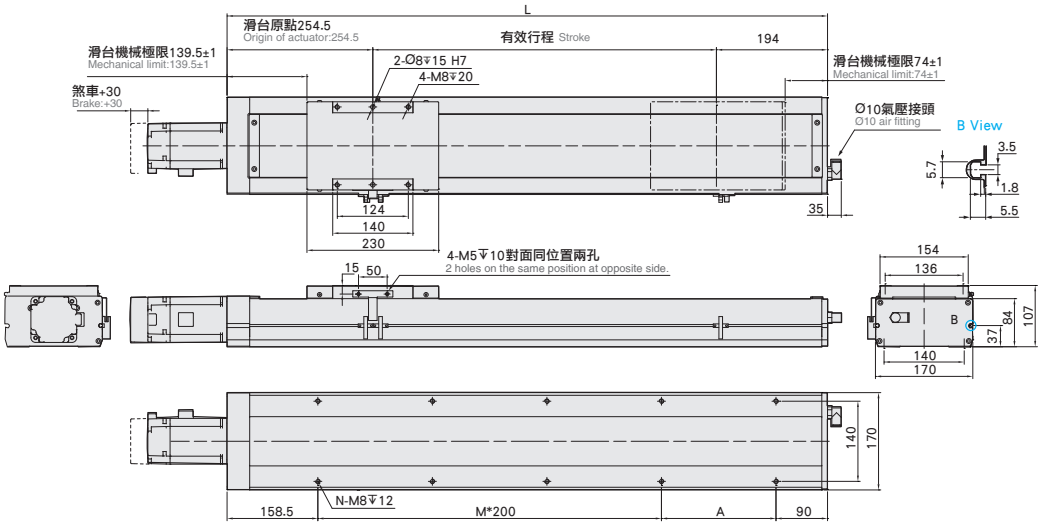

有效行程 Stroke	800	850	900	950	1000	1050	1100	1150	1200	1250	1300	1350	1400	1450	1500	1550	1600	1650	1700	1750	1800	1850	1900	1950	2000	2050	2100	2150	2200
極限行程 Limit Stroke (±1)	805	855	905	955	1005	1055	1105	1155	1205	1255	1305	1355	1405	1455	1505	1555	1605	1655	1705	1755	1805	1855	1905	1955	2005	2055	2105	2155	2205
L	1248.5	1298.5	1348.5	1398.5	1448.5	1498.5	1548.5	1598.5	1648.5	1698.5	1748.5	1798.5	1848.5	1898.5	1948.5	1998.5	2048.5	2098.5	2148.5	2198.5	2248.5	2298.5	2348.5	2398.5	2448.5	2498.5	2548.5	2598.5	2648.5
A	200	50	100	150	200	50	100	150	200	50	100	150	200	50	100	150	200	50	100	150	200	50	100	150	200	50	100	150	200
M	4	5	5	5	5	6	6	6	6	7	7	7	7	8	8	8	8	9	9	9	9	10	10	10	10	11	11	11	11
N	12	14	14	14	14	16	16	16	16	18	18	18	18	20	20	20	20	22	22	22	22	24	24	24	24	26	26	26	26
KG	31.71	32.4	33.09	33.77	34.46	35.15	35.84	36.53	37.21	37.9	38.59	39.28	39.97	40.66	41.35	42.04	42.73	43.42	44.11	44.8	45.49	46.18	46.87	47.56	48.25	48.94	49.63	50.32	51.01
線速度 Linear Speed mm/s 導程 Lead 5	300											283	267	250	233	217	200	183		175		150				125			
線速度 Linear Speed mm/s 導程 Lead 10	600											567	533	500	467	433	400	367		350		300				250			
線速度 Linear Speed mm/s 導程 Lead 20	1200											1133	1067	1000	933	867	800	733		700		600				500			
線速度 Linear Speed mm/s 導程 Lead 32	1920											1813	1707	1600	1493	1387	1280	1173		1120		960				800			

BM 馬達下折 Motor Bottom Side

2D CAD 3D CAD

● CAD圖面可至www.toyorobot.com下載 ●
Please do wnload the CAD file from TOYO's website : www.toyorobot.com

單位 Unit : mm

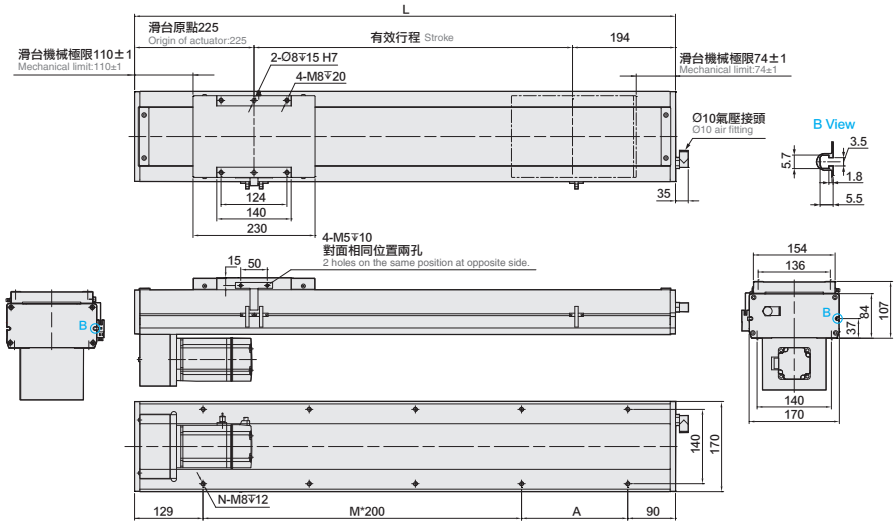

有效行程 Stroke	800	850	900	950	1000	1050	1100	1150	1200	1250	1300	1350	1400	1450	1500	1550	1600	1650	1700	1750	1800	1850	1900	1950	2000	2050	2100	2150	2200
極限行程 Limit Stroke (±1)	805	855	905	955	1005	1055	1105	1155	1205	1255	1305	1355	1405	1455	1505	1555	1605	1655	1705	1755	1805	1855	1905	1955	2005	2055	2105	2155	2205
L	1219	1269	1319	1369	1419	1469	1519	1569	1619	1669	1719	1769	1819	1869	1919	1969	2019	2069	2119	2169	2219	2269	2319	2369	2419	2469	2519	2569	2619
A	200	50	100	150	200	50	100	150	200	50	100	150	200	50	100	150	200	50	100	150	200	50	100	150	200	50	100	150	200
M	4	5	5	5	5	6	6	6	6	7	7	7	7	8	8	8	8	9	9	9	9	10	10	10	10	11	11	11	11
N	12	14	14	14	14	16	16	16	16	18	18	18	18	20	20	20	20	22	22	22	22	24	24	24	24	26	26	26	26
KG	33.15	33.85	34.54	35.23	35.93	36.62	37.32	38.01	38.7	39.4	40.1	40.8	41.5	42.2	42.9	43.6	44.3	45	45.7	46.4	47.1	47.8	48.5	49.2	49.9	50.6	51.3	52	52.7
線速度 Linear Speed mm/s 導程 Lead 5	300											283	267	250	233	217	200	183		175		150				125			
線速度 Linear Speed mm/s 導程 Lead 10	600											567	533	500	467	433	400	367		350		300				250			
線速度 Linear Speed mm/s 導程 Lead 20	1200											1133	1067	1000	933	867	800	733		700		600				500			
線速度 Linear Speed mm/s 導程 Lead 32	1920											1813	1707	1600	1493	1387	1280	1173		1120		960				800			

免費服務專線：大陸 China 400-875-0009 台灣 Taiwan 0800-800-893

BL 馬達左折 Motor Left Side

2D CAD 3D CAD

• CAD圖面可至www.toyorobot.com下載 •
Please do wnload the CAD file from TOYO's website：www.toyorobot.com

單位 Unit：mm

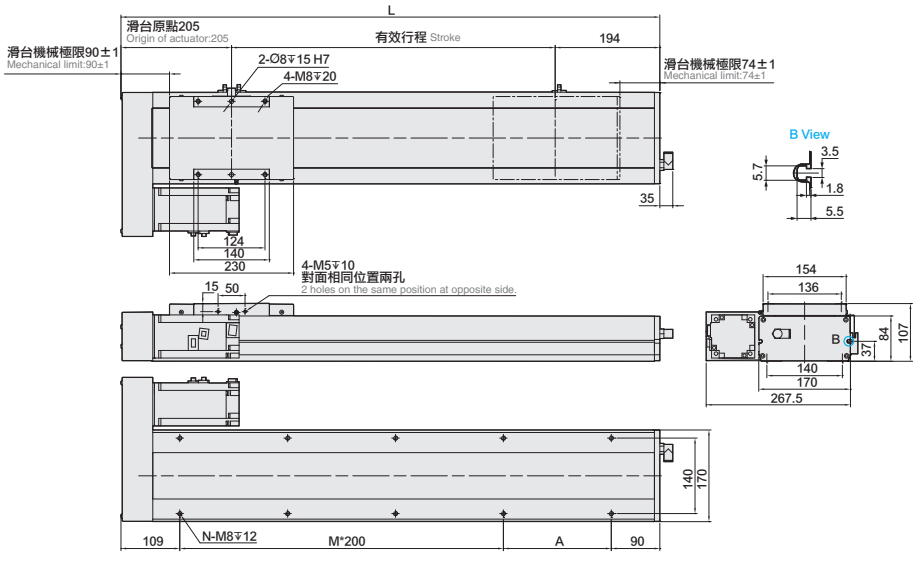

有效行程 Stroke	800	850	900	950	1000	1050	1100	1150	1200	1250	1300	1350	1400	1450	1500	1550	1600	1650	1700	1750	1800	1850	1900	1950	2000	2050	2100	2150	2200
極限行程 Limit Stroke (±1)	805	855	905	955	1005	1055	1105	1155	1205	1255	1305	1355	1405	1455	1505	1555	1605	1655	1705	1755	1805	1855	1905	1955	2005	2055	2105	2155	2205
L	1199	1249	1299	1349	1399	1449	1499	1549	1599	1649	1699	1749	1799	1849	1899	1949	1999	2049	2099	2149	2199	2249	2299	2349	2399	2449	2499	2549	2599
A	200	50	100	150	200	50	100	150	200	50	100	150	200	50	100	150	200	50	100	150	200	50	100	150	200	50	100	150	200
M	4	5	5	5	5	6	6	6	6	7	7	7	7	8	8	8	8	9	9	9	9	10	10	10	10	11	11	11	11
N	12	14	14	14	14	16	16	16	16	18	18	18	18	20	20	20	20	22	22	22	22	24	24	24	24	26	26	26	26
KG	33.15	33.85	34.54	35.23	35.93	36.62	37.32	38.01	38.7	39.4	40.1	40.8	41.5	42.2	42.9	43.6	44.3	45	45.7	46.4	47.1	47.8	48.5	49.2	49.9	50.6	51.3	52	52.7
線速度 Linear Speed mm/s 導程 Lead 5	300											283	267	250	233	217	200	183		175		150				125			
導程 Lead 10	600											567	533	500	467	433	400	367		350		300				250			
導程 Lead 20	1200											1133	1067	1000	933	867	800	733		700		600				500			
導程 Lead 32	1920											1813	1707	1600	1493	1387	1280	1173		1120		960				800			

BR 馬達右折 Motor Right Side

2D CAD 3D CAD

• CAD圖面可至www.toyorobot.com下載 •
Please do wnload the CAD file from TOYO's website：www.toyorobot.com

單位 Unit：mm

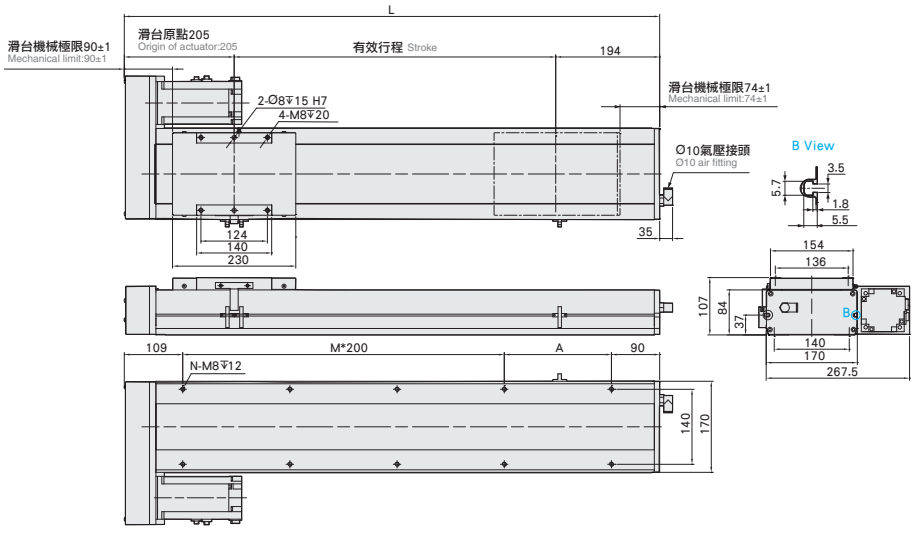

有效行程 Stroke	800	850	900	950	1000	1050	1100	1150	1200	1250	1300	1350	1400	1450	1500	1550	1600	1650	1700	1750	1800	1850	1900	1950	2000	2050	2100	2150	2200
極限行程 Limit Stroke (±1)	805	855	905	955	1005	1055	1105	1155	1205	1255	1305	1355	1405	1455	1505	1555	1605	1655	1705	1755	1805	1855	1905	1955	2005	2055	2105	2155	2205
L	1199	1249	1299	1349	1399	1449	1499	1549	1599	1649	1699	1749	1799	1849	1899	1949	1999	2049	2099	2149	2199	2249	2299	2349	2399	2449	2499	2549	2599
A	200	50	100	150	200	50	100	150	200	50	100	150	200	50	100	150	200	50	100	150	200	50	100	150	200	50	100	150	200
M	4	5	5	5	5	6	6	6	6	7	7	7	7	8	8	8	8	9	9	9	9	10	10	10	10	11	11	11	11
N	12	14	14	14	14	16	16	16	16	18	18	18	18	20	20	20	20	22	22	22	22	24	24	24	24	26	26	26	26
KG	33.15	33.85	34.54	35.23	35.93	36.62	37.32	38.01	38.7	39.4	40.1	40.8	41.5	42.2	42.9	43.6	44.3	45	45.7	46.4	47.1	47.8	48.5	49.2	49.9	50.6	51.3	52	52.7
線速度 Linear Speed mm/s 導程 Lead 5	300											283	267	250	233	217	200	183		175		150				125			
導程 Lead 10	600											567	533	500	467	433	400	367		350		300				250			
導程 Lead 20	1200											1133	1067	1000	933	867	800	733		700		600				500			
導程 Lead 32	1920											1813	1707	1600	1493	1387	1280	1173		1120		960				800			

ECH22M

螺桿驅動 Ball-Screw-Drive

最大行程 Maximum Stroke	2400mm
最高速度 Maximum Speed	2400mm/s
馬達容量 Motor Output	750W
滾珠螺桿 Ball Screw	ø20mm
直線滑軌 Linear Guide	20X15-2 支

型號表示方式 Ordering Method

ECH22M - L10 - 850 - M - M75B - C 4 - 0001

- 本體型號 Model
- 行程 Stroke
- 螺桿導程 Ball Screw Lead
- 馬達位置 Motor Position
- 馬達廠牌 Motor Brand
- 原點感應器 Home Sensor
- 端點極限感應器 Limit Sensor
- 特注式樣 Customization Order No.

行程 Stroke

850-2400mm	
50間隔	50 mm Pitch

螺桿導程 Ball Screw Lead

5	5mm
10	10mm
20	20mm
40	40mm

馬達位置 Motor Position

M	馬達直結 Motor Hidden In
BC	馬達外露 Motor Exposed
BL	馬達左折 Motor Left Side
BR	馬達右折 Motor Right Side
BM	馬達下折 Motor Bottom Side

馬達廠牌 Motor Brand

M	三菱 Mitsubishi	10	-	B
P	松下 Panasonic	20	-	
Y	安川 Yaskawa	40	-	
T	台達 Delta	75	750W	

*若無煞車則不表示。*If No Brake,No Description.

原點感應器 Home Sensor

外掛型 Out Side	
C	馬達側 Motor Side
D	反馬達側 Opposite Motor Side
無 SENSOR No Sensor	
E	無 SENSOR No Sensor

端點極限感應器 Limit Sensor

外掛型 Out Side	
3	1只 1 Pc
4	2只 2 Pc
無 SENSOR No Sensor	
5	無 SENSOR No Sensor

免費服務專線：大陸 China 400-875-0009 台灣 Taiwan 0800-800-893
Toll-free Number

基本仕樣 Specification

性能	位置重複精度 Repeatability (mm)		mm	±0.005			
	螺桿導程 Lead		mm	5	10	20	40
	最高轉速 Maximum Rotating speed		rpm	3600	3600	3600	3600
	最高速度 Maximum linear speed ※1※2		mm/s	300	600	1200	2400
	最大可搬重量 Maximum Payload	水平使用 Horizontal	kg	130	130	85	43
		垂直使用 Vertical	kg	50	40	25	12
	定格推力 Rated Thrust		N	2563	1281	640	320
	標準行程 Stroke Pitch (mm)		mm	850-2400mm /50 間隔 (50 increments)			
部品	AC 伺服馬達容量 AC Servo Motor Output		W	750			
	滾珠螺桿外徑 Ball Screw Ø		mm	C7Ø20			
	連軸器 Coupling		mm	19X12			
	原點感應器 Home Sensor	外掛 Outside		EE-SX672(NPN)			

※1 馬達加減速設定 0.2 秒。
Acceleration and deacceleration value is set 0.2 second.
※2 長行程時，會產生螺桿偏擺，需將速度調降（線速度請參閱尺寸圖下方表格）
During in a long stroke, it causes ballscrew deflection, the speed must reduce. (Please refer to the linear velocity from the data sheet below the dimension graph.)

容許負載力距表 Allowable Overhang

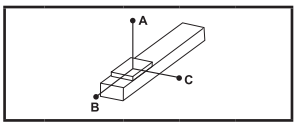

（單位 Unit : mm）

水平安裝 Horizontal Installation		A	B	C
導程 5 Lead	80kg	3311	411	403
	100kg	2534	320	308
	130kg	2113	228	221
導程 10 Lead	70kg	2700	430	394
	90kg	2022	320	294
	130kg	1311	198	184
導程 20 Lead	40kg	2044	662	558
	60kg	1316	417	352
	85kg	886	272	231
導程 40 Lead	20kg	1180	766	533
	25kg	927	599	418
	43kg	510	318	224

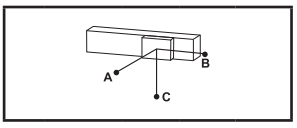

（單位 Unit : mm）

壁掛安裝 Wall Installation		A	B	C
導程 5 Lead	85kg	370	388	3066
	105kg	288	299	2389
	130kg	221	228	2113
導程 10 Lead	75kg	368	398	2515
	95kg	277	300	1926
	130kg	184	198	1328
導程 20 Lead	45kg	490	582	1805
	65kg	321	381	1204
	85kg	231	272	886
導程 40 Lead	25kg	418	601	930
	35kg	286	408	644
	43kg	224	318	510

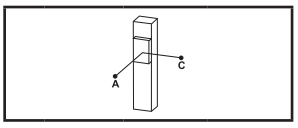

（單位 Unit : mm）

垂直安裝 Vertical Installation		A	C
導程 5 Lead	30kg	1301	1301
	40kg	977	977
	50kg	781	781
導程 10 Lead	20kg	1735	1735
	30kg	1156	1156
	40kg	867	867
導程 20 Lead	15kg	1835	1835
	20kg	1376	1376
	25kg	1101	1101
導程 40 Lead	7kg	1943	1943
	12kg	1133	1133
	-	-	-

靜額定扭矩 Static Loading Moment

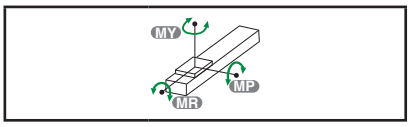

（單位 Unit : N.m）

MY	1254
MP	1254
MR	1254

* 力距表所表示的數據，代表重心。
The torque value in the chart indicate the center of gravity.
* 符合型錄規範的正常使用下，保證壽命為 10000 公里。
Operation life is 10,000km when the product is using under the specified conditions.
* 倒吊使用無法套用標準規範，如有需求請洽詢我司業務。
Data information is not for ceiling-mount inverse use.
Contact us for the details if you want to apply ceiling-mount inverse usage.

ECH22M

螺桿驅動 Ball-Screw-Drive

M 馬達直結 Motor Hidden in

2D CAD 3D CAD

● CAD圖面可至www.toyorobot.com下載 ●
Please do wnload the CAD file from TOYO's website：www.toyorobot.com

單位 Unit ： mm

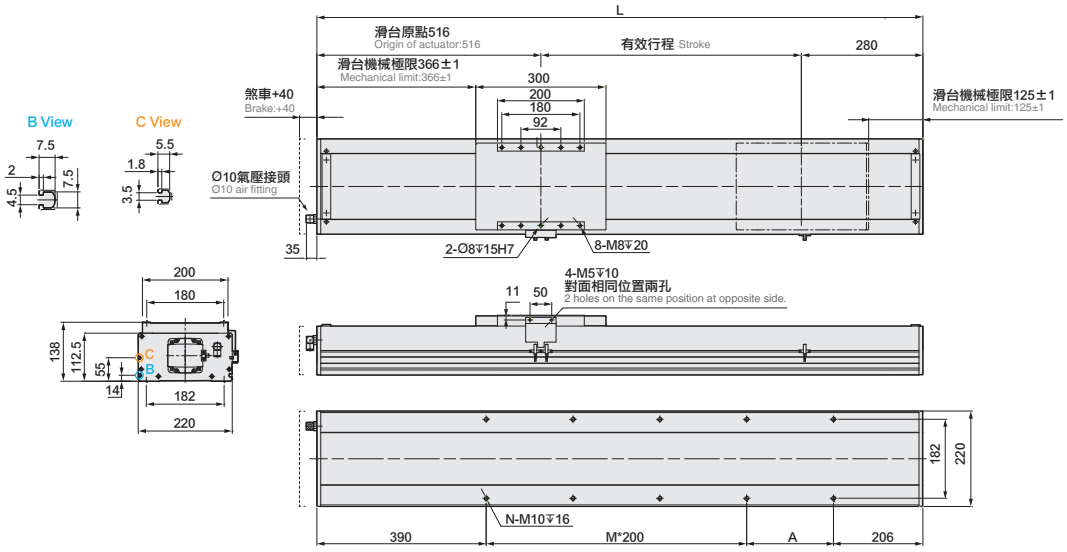

有效行程 Stroke		850	900	950	1000	1050	1100	1150	1200	1250	1300	1350	1400	1450	1500	1550	1600	1650	1700	1750	1800	1850	1900	1950	2000	2050	2100	2150	2000	2250	2300	2350	2400
極限行程 Limit Stroke (±1)		855	905	955	1005	1055	1105	1155	1205	1255	1305	1355	1405	1455	1505	1555	1605	1655	1705	1755	1805	1855	1905	1955	2005	2055	2105	2155	2205	2255	2305	2355	2405
L		1646	1696	1746	1796	1846	1896	1946	1996	2046	2096	2146	2196	2246	2296	2346	2396	2446	2496	2546	2596	2646	2696	2746	2796	2846	2896	2946	2996	3046	3096	3146	3196
A		50	100	150	200	50	100	150	200	50	100	150	200	50	100	150	200	50	100	150	200	50	100	150	200	50	100	150	200	50	100	150	200
M		5	5	5	5	6	6	6	6	7	7	7	7	8	8	8	8	9	9	9	9	10	10	10	10	11	11	11	11	12	12	12	12
N		14	14	14	14	16	16	16	16	18	18	18	18	20	20	20	20	22	22	22	22	24	24	24	24	26	26	26	26	28	28	28	28
KG		58.51	59.87	61.23	62.59	63.95	65.31	66.67	68.03	69.39	70.75	72.11	73.47	74.83	76.19	77.55	78.91	80.27	81.63	82.99	84.35	85.71	87.07	88.43	89.79	91.15	92.51	93.87	95.23	96.59	97.95	99.31	100.67
線速度 Linear Speed mm/s	導程 Lead 5	300														283	267	250	233	225	217	208	200				175				150		
	導程 Lead 10	600														567	533	500	467	450	433	417	400				350				300		
	導程 Lead 20	1200														1133	1067	1000	933	900	867	833	800				700				600		
	導程 Lead 40	2400														2267	2133	2000	1867	1800	1733	1667	1600				1400				1200		

BC 馬達外露 Motor Exposed

2D CAD 3D CAD

● CAD圖面可至www.toyorobot.com下載 ●
Please do wnload the CAD file from TOYO's website：www.toyorobot.com

單位 Unit ： mm

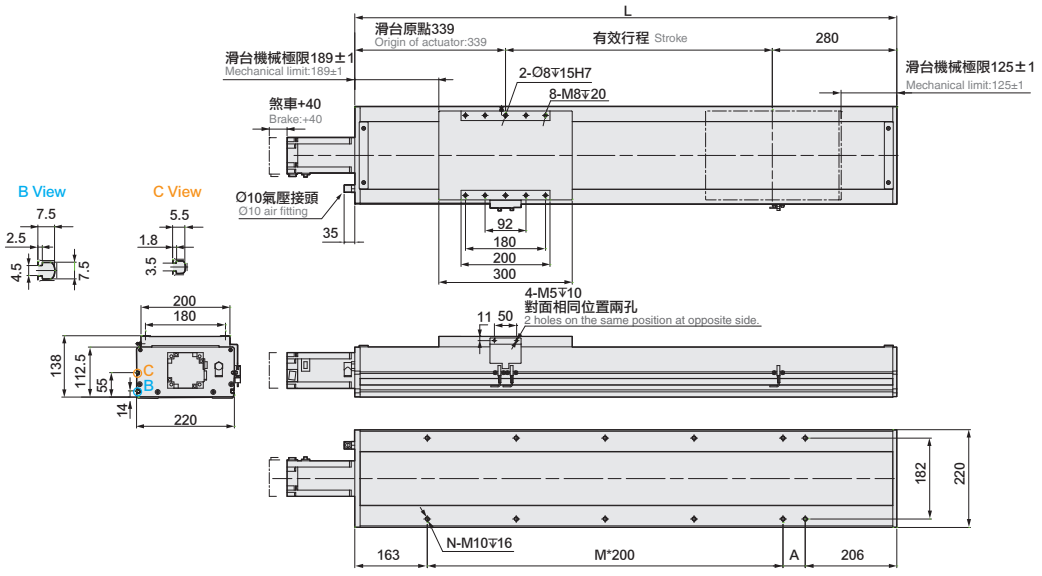

有效行程 Stroke		850	900	950	1000	1050	1100	1150	1200	1250	1300	1350	1400	1450	1500	1550	1600	1650	1700	1750	1800	1850	1900	1950	2000	2050	2100	2150	2000	2250	2300	2350	2400
極限行程 Limit Stroke (±1)		855	905	955	1005	1055	1105	1155	1205	1255	1305	1355	1405	1455	1505	1555	1605	1655	1705	1755	1805	1855	1905	1955	2005	2055	2105	2155	2205	2255	2305	2355	2405
L		1469	1519	1569	1619	1669	1719	1769	1819	1869	1919	1969	2019	2069	2119	2169	2219	2269	2319	2369	2419	2469	2519	2569	2619	2669	2719	2769	2819	2869	2919	2969	3019
A		100	150	200	50	100	150	200	50	100	150	200	50	100	150	200	50	100	150	200	50	100	150	200	50	100	150	200	50	100	150	200	50
M		5	5	5	6	6	6	6	7	7	7	7	8	8	8	8	9	9	9	9	10	10	10	10	10	11	11	11	12	12	12	12	13
N		14	14	14	16	16	16	16	18	18	18	18	20	20	20	20	22	22	22	22	24	24	24	24	26	26	26	26	28	28	28	28	30
KG		56.01	57.37	58.73	60.09	61.45	62.81	64.17	65.53	66.89	68.25	69.61	70.97	72.33	73.69	75.05	76.41	77.77	79.13	80.49	81.85	83.21	84.57	85.93	87.29	88.65	90.01	91.37	92.73	94.09	95.45	96.81	98.17
線速度 Linear Speed mm/s	導程 Lead 5	300														283	267	250	233	225	217	208	200				175				150		
	導程 Lead 10	600														567	533	500	467	450	433	417	400				350				300		
	導程 Lead 20	1200														1133	1067	1000	933	900	867	833	800				700				600		
	導程 Lead 40	2400														2267	2133	2000	1867	1800	1733	1667	1600				1400				1200		

免費服務專線：大陸 China 400-875-0009 台灣 Taiwan 0800-800-893

BL 馬達左折 Motor Left Side

2D CAD 3D CAD

• CAD圖面可至www.toyorobot.com下載 •
Please do wnload the CAD file from TOYO's website：www.toyorobot.com

單位 Unit：mm

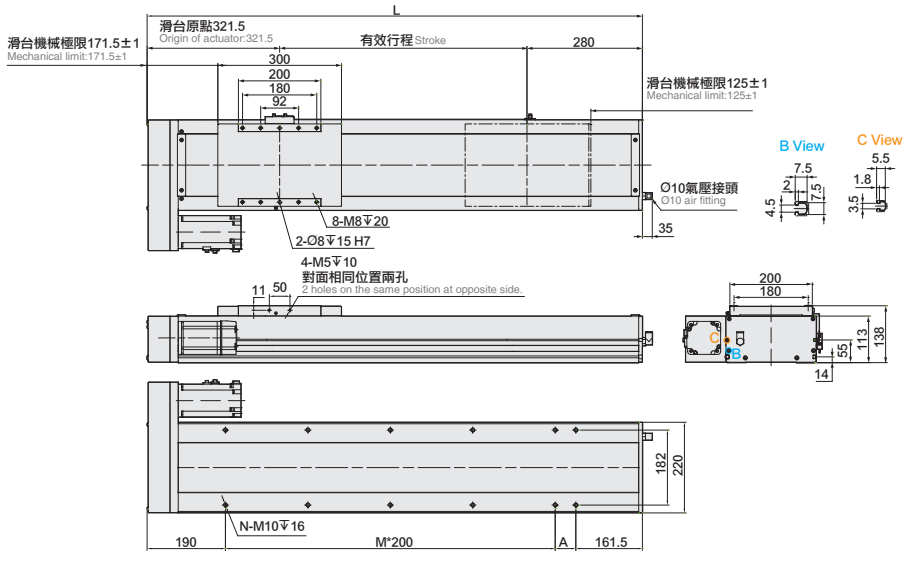

有效行程 Stroke		850	900	950	1000	1050	1100	1150	1200	1250	1300	1350	1400	1450	1500	1550	1600	1650	1700	1750	1800	1850	1900	1950	2000	2050	2100	2150	2000	2250	2300	2350	2400
極限行程 Limit Stroke (±1)		855	905	955	1005	1055	1105	1155	1205	1255	1305	1355	1405	1455	1505	1555	1605	1655	1705	1755	1805	1855	1905	1955	2005	2055	2105	2155	2205	2255	2305	2355	2405
L		1451.5	1501.5	1551.5	1601.5	1651.5	1701.5	1751.5	1801.5	1851.5	1901.5	1951.5	2001.5	2051.5	2101.5	2151.5	2201.5	2251.5	2301.5	2351.5	2401.5	2451.5	2501.5	2551.5	2601.5	2651.5	2701.5	2751.5	2801.5	2851.5	2901.5	2951.5	3001.5
A		100	150	200	50	100	150	200	50	100	150	200	50	100	150	200	50	100	150	200	50	100	150	200	50	100	150	200	50	100	150	200	50
M		5	5	5	6	6	6	6	7	7	7	7	8	8	8	8	9	9	9	9	10	10	10	10	11	11	11	11	12	12	12	12	13
N		14	14	14	16	16	16	16	18	18	18	18	20	20	20	20	22	22	22	22	24	24	24	24	26	26	26	26	28	28	28	28	30
KG		59.51	60.87	62.23	63.59	64.95	66.31	67.67	69.03	70.39	71.75	73.11	74.47	75.83	77.19	78.55	79.91	81.27	82.63	83.99	85.35	86.71	88.07	89.43	90.79	92.15	93.51	94.87	96.23	97.59	98.95	100.31	101.67
線速度 Linear Speed mm/s	導程 Lead 5	300														283	267	250	233	225	217	208	200				175				150		
	導程 Lead 10	600														567	533	500	467	450	433	417	400				350				300		
	導程 Lead 20	1200														1133	1067	1000	933	900	867	833	800				700				600		
	導程 Lead 40	2400														2267	2133	2000	1867	1800	1733	1667	1600				1400				1200		

BR 馬達右折 Motor Right Side

2D CAD 3D CAD

• CAD圖面可至www.toyorobot.com下載 •
Please do wnload the CAD file from TOYO's website：www.toyorobot.com

單位 Unit：mm

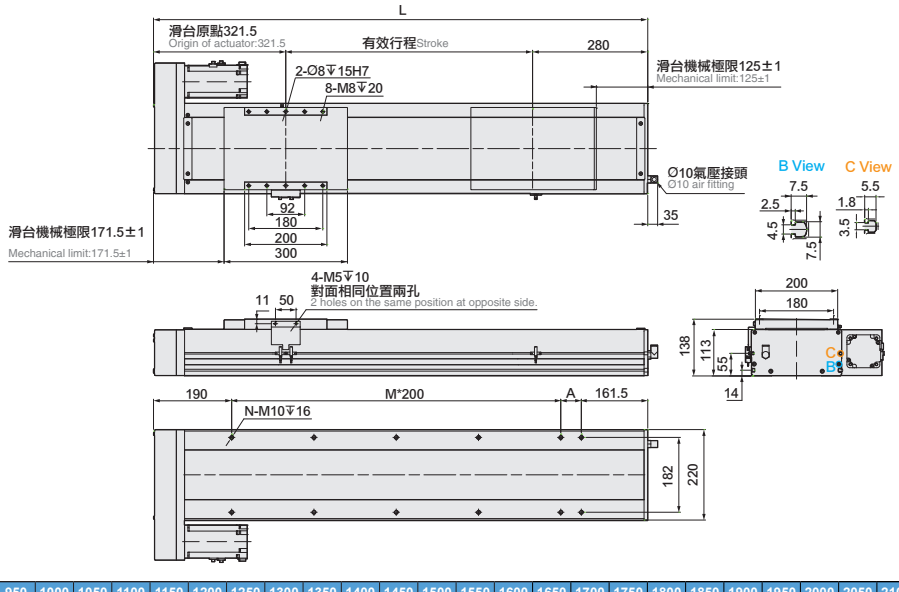

有效行程 Stroke		850	900	950	1000	1050	1100	1150	1200	1250	1300	1350	1400	1450	1500	1550	1600	1650	1700	1750	1800	1850	1900	1950	2000	2050	2100	2150	2000	2250	2300	2350	2400
極限行程 Limit Stroke (±1)		855	905	955	1005	1055	1105	1155	1205	1255	1305	1355	1405	1455	1505	1555	1605	1655	1705	1755	1805	1855	1905	1955	2005	2055	2105	2155	2205	2255	2305	2355	2405
L		1451.5	1501.5	1551.5	1601.5	1651.5	1701.5	1751.5	1801.5	1851.5	1901.5	1951.5	2001.5	2051.5	2101.5	2151.5	2201.5	2251.5	2301.5	2351.5	2401.5	2451.5	2501.5	2551.5	2601.5	2651.5	2701.5	2751.5	2801.5	2851.5	2901.5	2951.5	3001.5
A		100	150	200	50	100	150	200	50	100	150	200	50	100	150	200	50	100	150	200	50	100	150	200	50	100	150	200	50	100	150	200	50
M		5	5	5	6	6	6	6	7	7	7	7	8	8	8	8	9	9	9	9	10	10	10	10	11	11	11	11	12	12	12	12	13
N		14	14	14	16	16	16	16	18	18	18	18	20	20	20	20	22	22	22	22	24	24	24	24	26	26	26	26	28	28	28	28	30
KG		59.51	60.87	62.23	63.59	64.95	66.31	67.67	69.03	70.39	71.75	73.11	74.47	75.83	77.19	78.55	79.91	81.27	82.63	83.99	85.35	86.71	88.07	89.43	90.79	92.15	93.51	94.87	96.23	97.59	98.95	100.31	101.67
線速度 Linear Speed mm/s	導程 Lead 5	300														283	267	250	233	225	217	208	200				175				150		
	導程 Lead 10	600														567	533	500	467	450	433	417	400				350				300		
	導程 Lead 20	1200														1133	1067	1000	933	900	867	833	800				700				600		
	導程 Lead 40	2400														2267	2133	2000	1867	1800	1733	1667	1600				1400				1200		

ECH22M

螺桿驅動 Ball-Screw-Drive

BM 馬達下折 Motor Bottom Side

2D CAD 3D CAD

● CAD圖面可至www.toyorobot.com下載 ●
Please do wnload the CAD file from TOYO's website : www.toyorobot.com

單位 Unit : mm

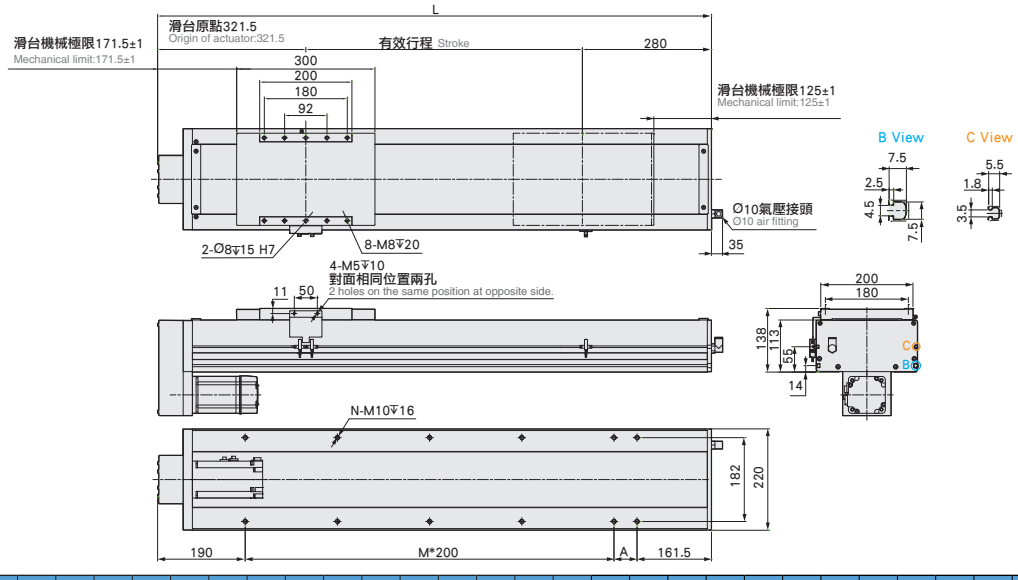

有效行程 Stroke	850	900	950	1000	1050	1100	1150	1200	1250	1300	1350	1400	1450	1500	1550	1600	1650	1700	1750	1800	1850	1900	1950	2000	2050	2100	2150	2000	2250	2300	2350	2400
極限行程 Limit Stroke (±1)	855	905	955	1005	1055	1105	1155	1205	1255	1305	1355	1405	1455	1505	1555	1605	1655	1705	1755	1805	1855	1905	1955	2005	2055	2105	2155	2205	2255	2305	2355	2405
L	1451.5	1501.5	1551.5	1601.5	1651.5	1701.5	1751.5	1801.5	1851.5	1901.5	1951.5	2001.5	2051.5	2101.5	2151.5	2201.5	2251.5	2301.5	2351.5	2401.5	2451.5	2501.5	2551.5	2601.5	2651.5	2701.5	2751.5	2801.5	2851.5	2901.5	2951.5	3001.5
A	100	150	200	50	100	150	200	50	100	150	200	50	100	150	200	50	100	150	200	50	100	150	200	50	100	150	200	50	100	150	200	50
M	5	5	5	6	6	6	6	7	7	7	7	8	8	8	8	9	9	9	9	10	10	10	10	11	11	11	11	12	12	12	12	13
N	14	14	14	16	16	16	16	18	18	18	18	20	20	20	20	22	22	22	22	24	24	24	24	26	26	26	26	28	28	28	28	30
KG	59.51	60.87	62.23	63.59	64.95	66.31	67.67	69.03	70.39	71.75	73.11	74.47	75.83	77.19	78.55	79.91	81.27	82.63	83.99	85.35	86.71	88.07	89.43	90.79	92.15	93.51	94.87	96.23	97.59	98.95	100.31	101.67
線速度 Linear Speed mm/s 導程 Lead 5	300														283	267	250	233	225	217	208	200				175				150		
線速度 Linear Speed mm/s 導程 Lead 10	600														567	533	500	467	450	433	417	400				350				300		
線速度 Linear Speed mm/s 導程 Lead 20	1200														1133	1067	1000	933	900	867	833	800				700				600		
線速度 Linear Speed mm/s 導程 Lead 40	2400														2267	2133	2000	1867	1800	1733	1667	1600				1400				1200		

免費服務專線：大陸 China 400-875-0009 台灣 Taiwan 0800-800-893
Toll-free Number

Memo

Memo

ECB

皮帶式滑台模組

ECB Belt Type Electric Actuator

Contents

小型 SMALL

ECB5

本體寬幅 50mm
Width
最大行程 800mm 161
Max. stroke
最大荷重10kg
Max. payload

小型 SMALL

ECB6

本體寬幅 65mm
Width
最大行程 800mm 169
Max. stroke
最大荷重 15kg
Max. payload

中型 MEDIUM

ECB10

本體寬幅 102mm
Width
最大行程 2550mm 177
Max. stroke
最大荷重 10kg
Max. payload

中型 MEDIUM

ECB14

本體寬幅 135mm
Width
最大行程 3050mm 183
Max. stroke
最大荷重 25kg
Max. payload

大型 LARGE

ECB17

本體寬幅 170mm
Width
最大行程 4050mm 189
Max. stroke
最大荷重 45kg
Max. payload

大型 LARGE

ECB22

本體寬幅 220mm
Width
最大行程 3500mm 195
Max. stroke
最大荷重85kg
Max. payload

滑台模組規格索引

Spec Index of Electric Actuator

ECB 無塵皮帶滑台系列
ECB Clean Room Belt Actuator

使用環境 Environment	傳動方式 Driven Mode	仕樣 Specification	減速機構 Reducer Mechanism	馬達容量 Motor Output (w)	本體寬幅 Width(mm)	位置重複精度 Repeatability(mm)	皮帶規格 Belt Spec 寬度 Belt Width(mm)	皮帶規格 Belt Spec 導程 Lead(mm)	最大可搬重量 Maximum Payload(kg) 水平使用 Horizontal	最大可搬重量 Maximum Payload(kg) 垂直使用 Vertical	最高速度 *1 Maximum Speed (mm/s)
無塵環境 Clean Room	時規皮帶 Timing Belt	ECB5	無 No	42M (Stepping Motor)	50	±0.04	9	32	10		267
				100W				40	3		2400
		ECB6		57M (Stepping Motor)	65		12	40	15		333
				100W				40	3		2400
		ECB10	有 Yes	100W	102		15	32	10		1920
		ECB14		200W	135		22	40	25		2400
		ECB17		400W	170		30	40	45		2400
		ECB22		750W	220		50	40	85		2400

*1: 最高速度 (mm/s) 是以伺服馬達最高轉速 3600RPM 為基準。
The highest speed is based on the maximum servo motor's rpm (3600).
步進馬達最高轉速 500RPM 為基準。
The highest speed is based on the maximum stepping motor's rpm (500).

標準行程及最高使用速度

Stroke(mm) & Maximum Speed(mm/s)

代表速度 Speed

行程 Stroke	50	300	450	600	800	900	1050	1200	1350	1500	1650	1800	1950	2100	2150	2300	2550	2600	2750	3050	3150	3300	3500	3600	3750	3900	4050	頁數 Page
267																												161
2400																												
333																												169
2400																												
1920																												177
2400																												183
2400																												189
2400																												195

ECB5

皮帶式樣 Belt Type

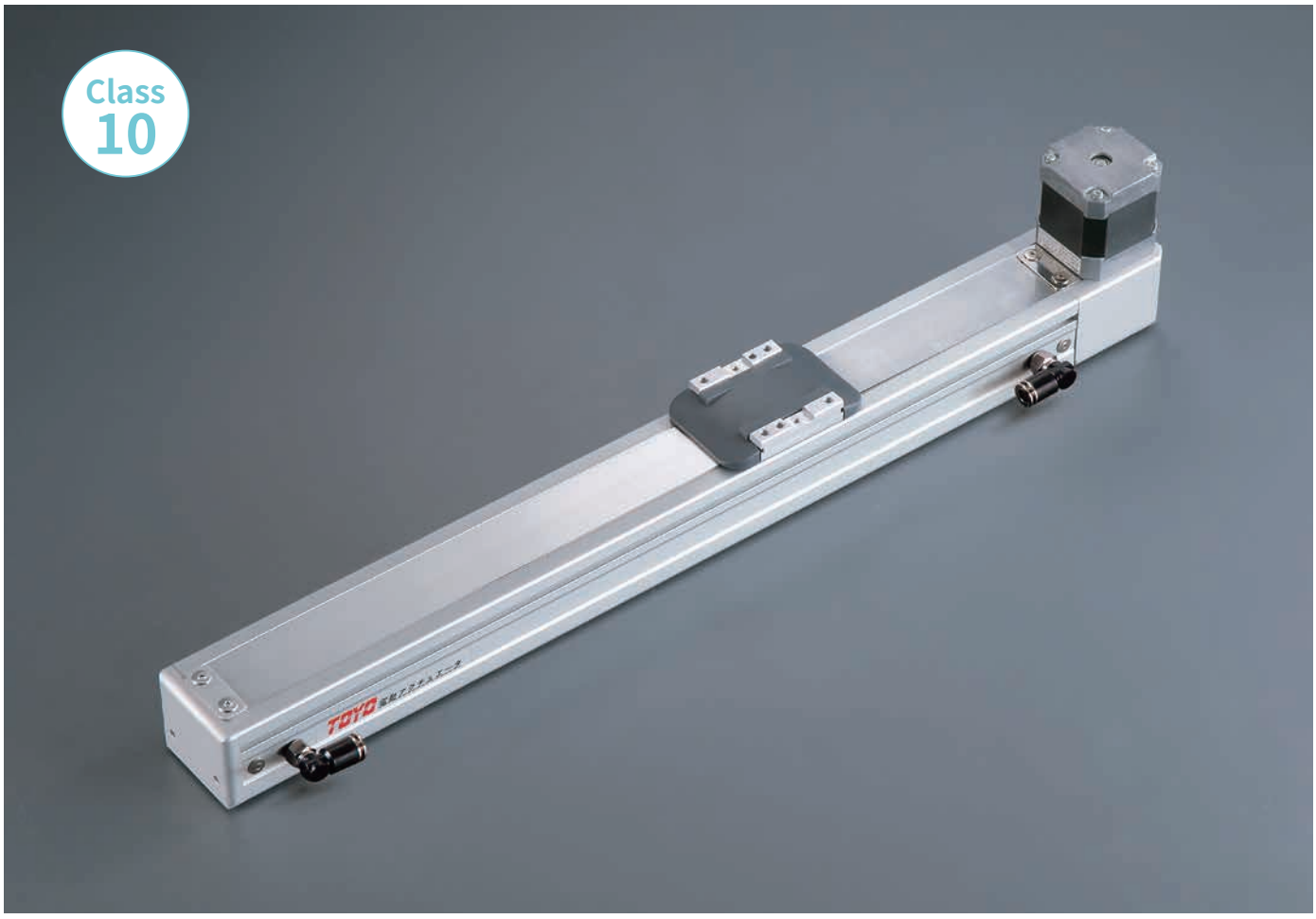

最大行程 Maximum Stroke	最高速度 Maximum Speed	最大靜止轉距 Maximum Speed	皮帶寬度 Belt Width	直線滑軌 Linear Guide
800mm	267mm/s	0.32N.m.	9mm	24X8.5-1 支

型號表示方式 Ordering Method

ECB5 - X 32 - 50 - BM - 42M - C 4 - 0001

本體型號 Model

皮帶型式 Belt Type

X	橡膠皮帶 Rubber belt

導程 Lead

32	32mm

行程 Stroke

50-800mm
50間隔 50 mm Pitch

馬達位置 Motor Position

BW	馬達上折 Motor Top Side
BM	馬達下折 Motor Bottom Side

馬達廠牌、型號 Motor Brand、Model

多摩川 Tamagawa	TS3617N3E8
東 方 Oriental	PK245-01A
三 洋 Sanyo	103H5209-0440

原點感應器 Home Sensor

	外掛型 Out Side
C	馬達側 Motor Side
D	反馬達側 Opposite Motor Side
	無 SENSOR No Sensor
E	無 SENSOR No Sensor

端點極限感應器 Limit Sensor

	外掛型 Out Side
3	1只 1Pc
4	2只 2Pc
	無 SENSOR No Sensor
5	無 SENSOR No Sensor

特注式樣 Customization Order No.

基本仕樣 Specification

性能	位置重複精度 Repeatability		mm	±0.04
	導程 Lead		mm	32
	最高轉速 Maximum Rotating speed		rpm	500
	最高速度 Maximum linear speed ※1		mm/s	267
	最大可搬重量 Maximum Payload	水平使用 Horizontal	kg	10
		垂直使用 Vertical	kg	
	定格推力 Rated Thrust		N	42
	標準行程 Stroke (increments)		mm	50-800mm/50 間隔 (50 increments)
部品	激磁最大靜止轉距 Maximum Static Torque(N.m.)		N.m	0.32
	皮帶寬度 Belt Width			9
	高剛性直線滑軌 High Rigidity Linear Guide		mm	W24XH8.5
	原點感應器 Home Sensor	外掛 Outside		EE-SX672(NPN)

※1 馬達加減速設定 0.4 秒。
Acceleration and deacceleration value is set 0.4 second.

容許負載力距表 Allowable Overhang

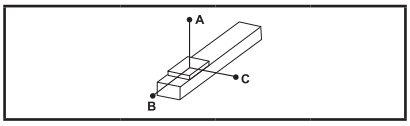

(單位 Unit : mm)

水平安裝 Horizontal Installation	A	B	C
5kg	323	23	52
7kg	208	15	34
10kg	121	9	20

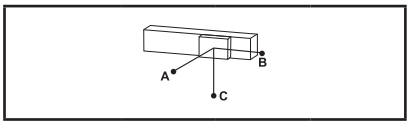

(單位 Unit : mm)

壁掛安裝 Wall Installation	A	B	C
5kg	47	21	299
7kg	31	13	191
10kg	18	8	109

靜額定扭矩 Static Loading Moment

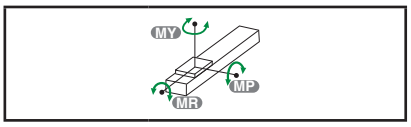

(單位 Unit : N.m)

MY	16
MP	20
MR	19

* 力距表所表示的數據，代表重心。
The torque value in the chart indicate the center of gravity.
* 符合型錄規範的正常使用下，保證壽命為 5000 公里。
Operation life is 5,000km when the product is using under the specified conditions.
* 倒吊使用無法套用標準規範，如有需求請洽詢我司業務。
Data information is not for ceiling-mount inverse use.
Contact us for the details if you want to apply ceiling-mount inverse usage.

ECB5

皮帶式樣 Belt Type

BW 馬達上折 Motor Top Side

2D CAD 3D CAD

● CAD圖面可至www.toyorobot.com下載 ●
Please do wnload the CAD file from TOYO's website : www.toyorobot.com

單位 Unit : mm

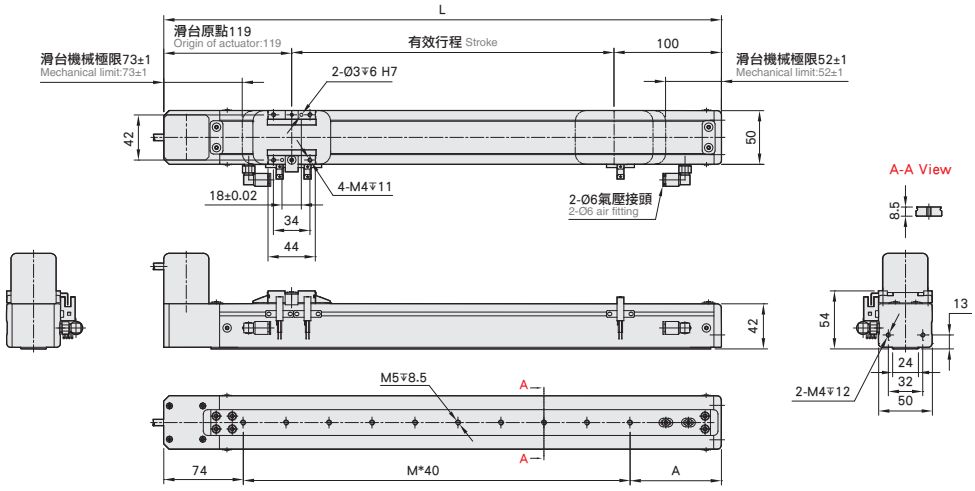

有效行程 Stroke		50	100	150	200	250	300	350	400	450	500	550	600	650	700	750	800
極限行程 Limit Stroke (±1)		70	120	170	220	270	320	370	420	470	520	570	620	670	720	770	820
L		269	319	369	419	469	519	569	619	669	719	769	819	869	919	969	1019
A		75	85	95	65	75	85	95	65	75	85	95	65	75	85	95	65
M		3	4	5	7	8	9	10	12	13	14	15	17	18	19	20	22
N		4	5	6	8	9	10	11	13	14	15	16	18	19	20	21	23
KG		2.1	2.2	2.3	2.4	2.5	2.6	2.7	2.8	2.9	3	3.1	3.2	3.3	3.4	3.5	3.6
線速度 Linear Speed mm/s	導程 Lead 32	267															

BM 馬達下折 Motor Bottom Side

2D CAD 3D CAD

● CAD圖面可至www.toyorobot.com下載 ●
Please do wnload the CAD file from TOYO's website : www.toyorobot.com

單位 Unit : mm

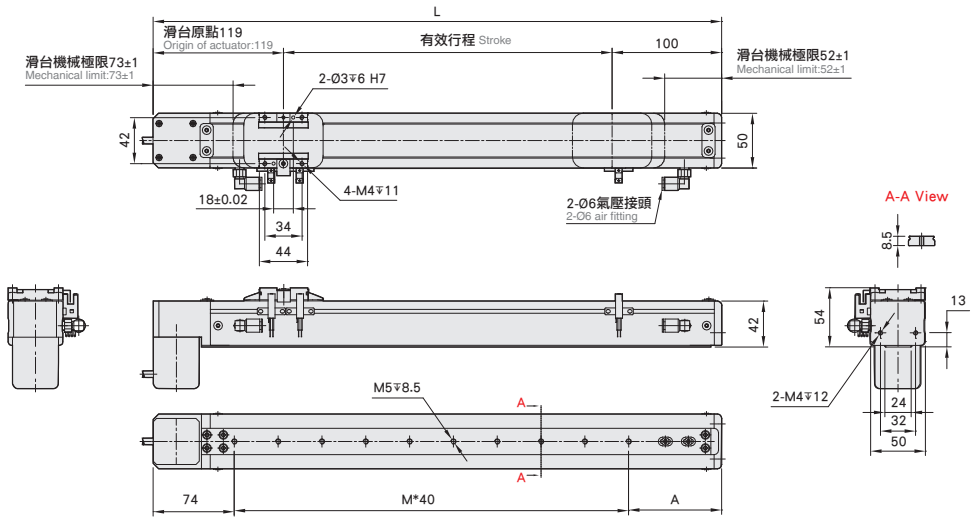

有效行程 Stroke		50	100	150	200	250	300	350	400	450	500	550	600	650	700	750	800
極限行程 Limit Stroke (±1)		70	120	170	220	270	320	370	420	470	520	570	620	670	720	770	820
L		269	319	369	419	469	519	569	619	669	719	769	819	869	919	969	1019
A		75	85	95	65	75	85	95	65	75	85	95	65	75	85	95	65
M		3	4	5	7	8	9	10	12	13	14	15	17	18	19	20	22
N		4	5	6	8	9	10	11	13	14	15	16	18	19	20	21	23
KG		2.1	2.2	2.3	2.4	2.5	2.6	2.7	2.8	2.9	3	3.1	3.2	3.3	3.4	3.5	3.6
線速度 Linear Speed mm/s	導程 Lead 32	267															

免費服務專線：大陸 China 400-875-0009 台灣 Taiwan 0800-800-893
Toll-free Number

Memo

ECB5

皮帶式樣 Belt Type

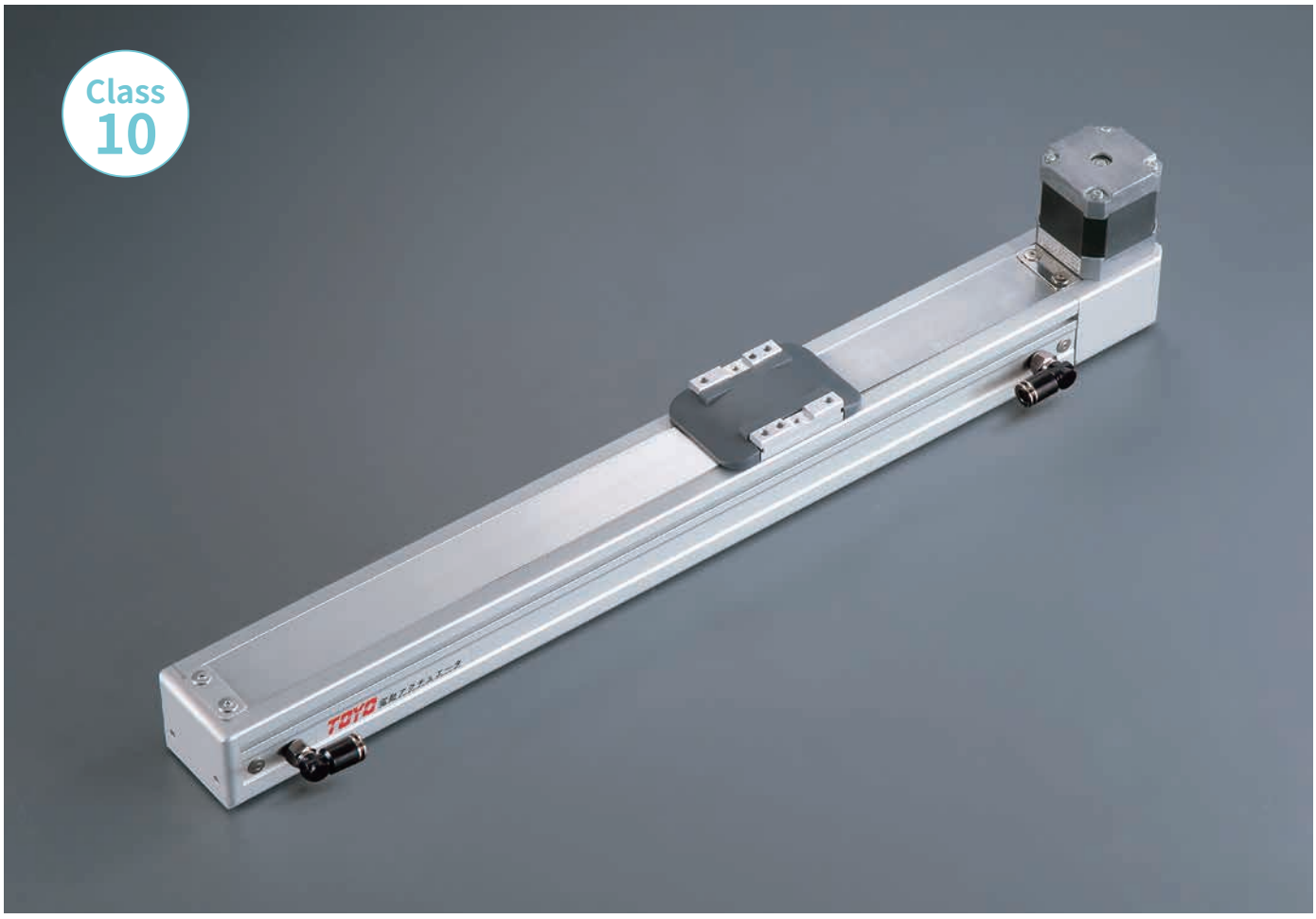

最大行程 Maximum Stroke	最高速度 Maximum Speed	馬達容量 Motor Output	皮帶寬度 Belt Width	直線滑軌 Linear Guide
800mm	2400mm/s	100W	9mm	24X8.5-1 支

型號表示方式 Ordering Method

ECB5 - X 40 - 50 - BM - M10 - C 4 - 0001

本體型號 Model

行程 Stroke

50-800mm
50間隔 50 mm Pitch

皮帶型式 Belt Type

X	橡膠皮帶 Rubber belt

導程 Lead

40	40mm

馬達位置 Motor Position

BW	馬達上折 Motor Top Side
BM	馬達下折 Motor Bottom Side

馬達廠牌 Motor Brand

M	三菱 Mitsubishi	10	100W
P	松下 Panasonic	20	-
Y	安川 Yaskawa	40	-
T	台達 Delta	75	-

原點感應器 Home Sensor

外掛型 Out Side	
C	馬達側 Motor Side
D	反馬達側 Opposite Motor Side
無 SENSOR No Sensor	
E	無 SENSOR No Sensor

端點極限感應器 Limit Sensor

外掛型 Out Side	
3	1只 1Pc
4	2只 2Pc
無 SENSOR No Sensor	
5	無 SENSOR No Sensor

特注式樣 Customization Order No.

免費服務專線：大陸 China 400-875-0009 台灣 Taiwan 0800-800-893
Toll-free Number

基本仕様 Specification

性能	位置重複精度 Repeatability		mm	±0.04
	導程 Lead		mm	40
	最高轉速 Maximum Rotating speed		rpm	3600
	最高速度 Maximum linear speed ※1		mm/s	2400
	最大可搬重量 Maximum Payload	水平使用 Horizontal	kg	3
		垂直使用 Vertical	kg	
	定格推力 Rated Thrust		N	42
	標準行程 Stroke (increments)		mm	50-800mm/50 間隔 (50 increments)
部品	AC 伺服馬達容量 AC Servo Motor Output		W	100
	皮帶寬度 Belt Width			9
	高剛性直線滑軌 High Rigidity Linear Guide		mm	W24XH8.5
	原點感應器 Home Sensor	外掛 Outside		EE-SX672(NPN)

※1 馬達加減速設定 0.4 秒。
Acceleration and deacceleration value is set 0.4 second.

容許負載力距表 Allowable Overhang

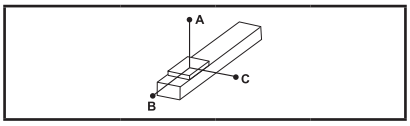

(單位 Unit : mm)

水平安裝 Horizontal Installation	A	B	C
2kg	323	61	112
3kg	209	39	72

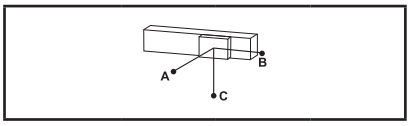

(單位 Unit : mm)

壁掛安裝 Wall Installation	A	B	C
2kg	105	57	303
3kg	67	36	195

靜額定扭矩 Static Loading Moment

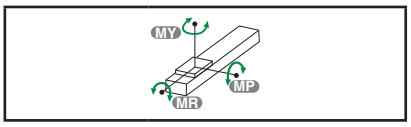

(單位 Unit : N.m)

MY	16
MP	20
MR	19

* 力距表所表示的數據，代表重心。
The torque value in the chart indicate the center of gravity.
* 符合型錄規範的正常使用下，保證壽命為 5000 公里。
Operation life is 5,000km when the product is using under the specified conditions.
* 倒吊使用無法套用標準規範，如有需求請洽詢我司業務。
Data information is not for ceiling-mount inverse use.
Contact us for the details if you want to apply ceiling-mount inverse usage.

ECB5

皮帶式樣 Belt Type

BW 馬達上折 Motor Top Side

2D CAD 3D CAD

● CAD圖面可至www.toyorobot.com下載 ●
Please do wnload the CAD file from TOYO's website : www.toyorobot.com

單位 Unit : mm

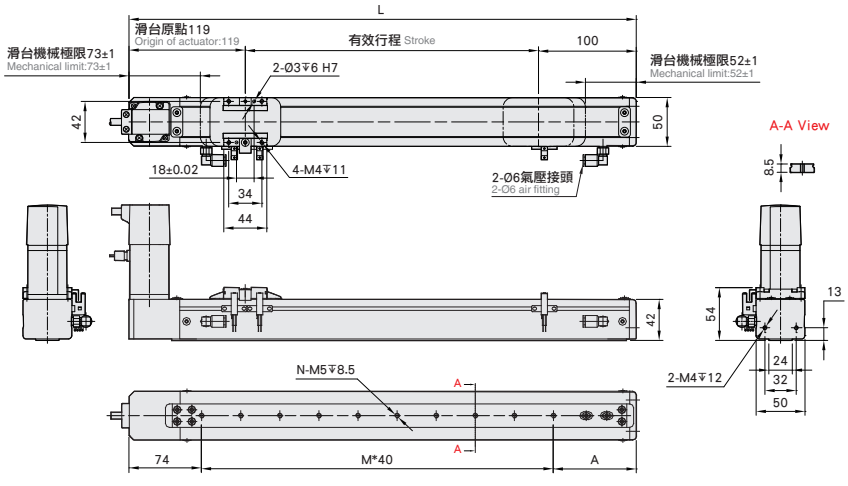

有效行程 Stroke		50	100	150	200	250	300	350	400	450	500	550	600	650	700	750	800
極限行程 Limit Stroke (±1)		70	120	170	220	270	320	370	420	470	520	570	620	670	720	770	820
L		269	319	369	419	469	519	569	619	669	719	769	819	869	919	969	1019
A		75	85	95	65	75	85	95	65	75	85	95	65	75	85	95	65
M		3	4	5	7	8	9	10	12	13	14	15	17	18	19	20	22
N		4	5	6	8	9	10	11	13	14	15	16	18	19	20	21	23
KG		2.1	2.2	2.3	2.4	2.5	2.6	2.7	2.8	2.9	3	3.1	3.2	3.3	3.4	3.5	3.6
線速度 Linear Speed mm/s	導程 Lead 40	2400															

BM 馬達下折 Motor Bottom Side

2D CAD 3D CAD

● CAD圖面可至www.toyorobot.com下載 ●
Please do wnload the CAD file from TOYO's website : www.toyorobot.com

單位 Unit : mm

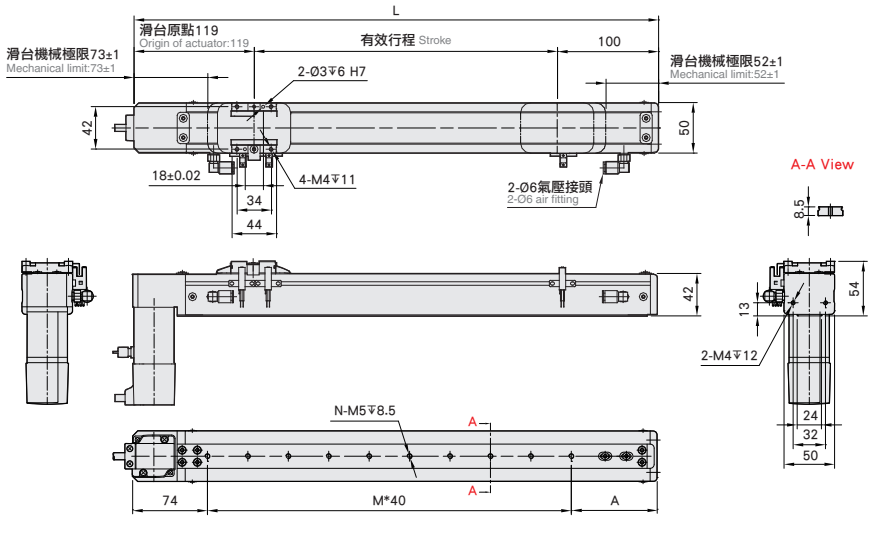

有效行程 Stroke		50	100	150	200	250	300	350	400	450	500	550	600	650	700	750	800
極限行程 Limit Stroke (±1)		70	120	170	220	270	320	370	420	470	520	570	620	670	720	770	820
L		269	319	369	419	469	519	569	619	669	719	769	819	869	919	969	1019
A		75	85	95	65	75	85	95	65	75	85	95	65	75	85	95	65
M		3	4	5	7	8	9	10	12	13	14	15	17	18	19	20	22
N		4	5	6	8	9	10	11	13	14	15	16	18	19	20	21	23
KG		2.1	2.2	2.3	2.4	2.5	2.6	2.7	2.8	2.9	3	3.1	3.2	3.3	3.4	3.5	3.6
線速度 Linear Speed mm/s	導程 Lead 40	2400															

免費服務專線：大陸 China 400-875-0009 台灣 Taiwan 0800-800-893
Toll-free Number

Memo

ECB6

皮帶式樣 Belt Type

最大行程 Maximum Stroke	最高速度 Maximum Speed	最大靜止轉距 Maximum Speed	皮帶寬度 Belt Width	直線滑軌 Linear Guide
800mm	333mm/s	0.39N.m.	12mm	42X9.5-1 支

型號表示方式 Ordering Method

ECB6 - X 40 - 50 - BM - 57M - C 4 - M5 - 0001

本體型號 Model

皮帶型式 Belt Type

X	橡膠皮帶 Rubber belt

導程 Lead

40	40mm

行程 Stroke

50-800mm
50間隔 50 mm Pitch

馬達位置 Motor Position

BW	馬達上折 Motor Top Side
BM	馬達下折 Motor Bottom Side

馬達廠牌、型號 Motor Brand、Model

多摩川 Tamagawa	TS3653N1E2
東 方 Oriental	PK264-02A
三 洋 Sanyo	103H7121-0140

原點感應器 Home Sensor

	外掛型 Out Side
C	馬達側 Motor Side
D	反馬達側 Opposite Motor Side
	無 SENSOR No Sensor
E	無 SENSOR No Sensor

本體固定孔 Installation Hole

下鎖式 Install On Bottom	M5
上鎖式 Install On Internal	-

※行程50限定只能選用M5下鎖式。
※Stroke 50 is limited to M5 only.

端點極限感應器 Limit Sensor

	外掛型 Out Side
3	1只 1Pc
4	2只 2Pc
	無 SENSOR No Sensor
5	無 SENSOR No Sensor

特注式樣 Customization Order No.

基本仕様 Specification

性能	位置重複精度 Repeatability		mm	±0.04
	導程 Lead		mm	40
	最高轉速 Maximum Rotating speed		rpm	3600
	最高速度 Maximum linear speed ※1		mm/s	333
	最大可搬重量 Maximum Payload	水平使用 Horizontal	kg	15
		垂直使用 Vertical	kg	
	定格推力 Rated Thrust		N	51
	標準行程 Stroke (increments)		mm	50-800mm/50 間隔 (50 increments)
部品	激磁最大靜止轉距 Maximum Static Torque(N.m.)		N.m	0.39
	皮帶寬度 Belt Width			12
	高剛性直線滑軌 High Rigidity Linear Guide		mm	W42XH9.5
	原點感應器 Home Sensor	外掛 Outside		EE-SX672(NPN)

※1 馬達加減速設定 0.4 秒。
Acceleration and deacceleration value is set 0.4 second.

容許負載力距表 Allowable Overhang

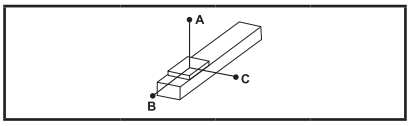

(單位 Unit : mm)

水平安裝 Horizontal Installation	A	B	C
5kg	620	65	165
10kg	253	29	73
15kg	126	16	42

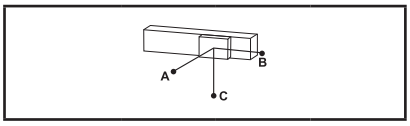

(單位 Unit : mm)

壁掛安裝 Wall Installation	A	B	C
5kg	151	59	582
10kg	66	26	532
15kg	38	15	111

靜額定扭矩 Static Loading Moment

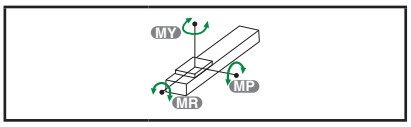

(單位 Unit : N.m)

MY	70
MP	80
MR	75

* 力距表所表示的數據，代表重心。
The torque value in the chart indicate the center of gravity.
* 符合型錄規範的正常使用下，保證壽命為 5000 公里。
Operation life is 5,000km when the product is using under the specified conditions.
* 倒吊使用無法套用標準規範，如有需求請洽詢我司業務。
Data information is not for ceiling-mount inverse use.
Contact us for the details if you want to apply ceiling-mount inverse usage.

ECB6

皮帶式樣 Belt Type

BW 馬達上折 Motor Top Side

2D CAD 3D CAD

● CAD圖面可至www.toyorobot.com下載 ●
Please do wnload the CAD file from TOYO's website : www.toyorobot.com

單位 Unit : mm

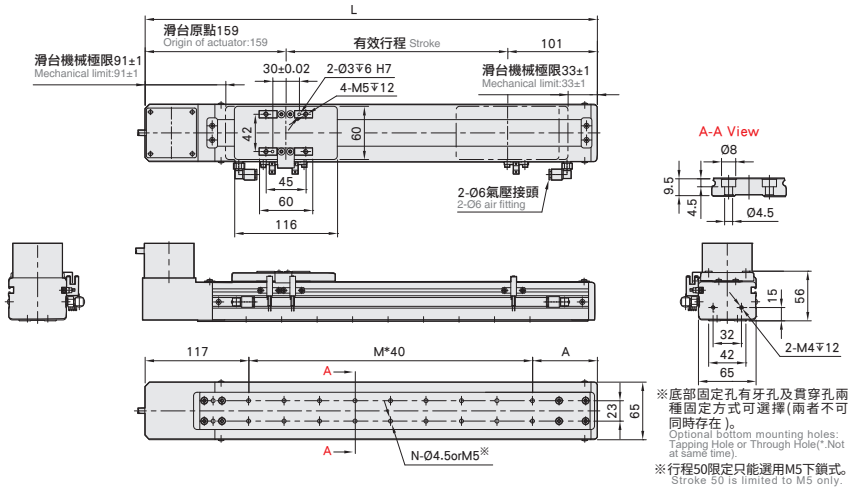

有效行程 Stroke		50※	100	150	200	250	300	350	400	450	500	550	600	650	700	750	800
極限行程 Limit Stroke (±1)		70	120	170	220	270	320	370	420	470	520	570	620	670	720	770	820
L		310	360	410	460	510	560	610	660	710	760	810	860	910	960	1010	1060
A		73	83	93	63	73	83	93	63	73	83	93	63	73	83	93	63
M		3	4	5	7	8	9	10	12	13	14	15	17	18	19	20	22
N		8	10	12	16	18	20	22	26	28	30	32	36	38	40	42	46
KG		2.5	2.5	2.6	2.8	3	3.3	3.4	3.5	3.7	3.9	4.1	4.2	4.4	4.6	4.8	4.9
線速度 Linear Speed mm/s	導程 Lead 40	333															

※ 底部固定孔有牙孔及貫穿孔兩種固定方式可選擇(兩者不可同時存在)。
Optional bottom mounting holes: Tapping Hole or Through Hole(*.Not at same time).
※ 行程 50 限定只能選用 M5 下鎖式。
Stroke 50 is limited to M5 only.

BM 馬達下折 Motor Bottom Side

2D CAD 3D CAD

● CAD圖面可至www.toyorobot.com下載 ●
Please do wnload the CAD file from TOYO's website : www.toyorobot.com

單位 Unit : mm

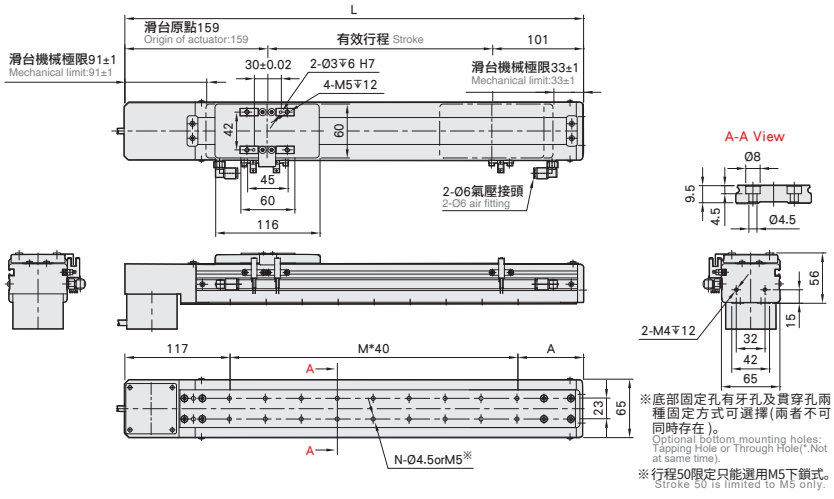

有效行程 Stroke		50※	100	150	200	250	300	350	400	450	500	550	600	650	700	750	800
極限行程 Limit Stroke (±1)		70	120	170	220	270	320	370	420	470	520	570	620	670	720	770	820
L		310	360	410	460	510	560	610	660	710	760	810	860	910	960	1010	1060
A		73	83	93	63	73	83	93	63	73	83	93	63	73	83	93	63
M		3	4	5	7	8	9	10	12	13	14	15	17	18	19	20	22
N		8	10	12	16	18	20	22	26	28	30	32	36	38	40	42	46
KG		2.5	2.5	2.6	2.8	3	3.3	3.4	3.5	3.7	3.9	4.1	4.2	4.4	4.6	4.8	4.9
線速度 Linear Speed mm/s	導程 Lead 40	333															

※ 底部固定孔有牙孔及貫穿孔兩種固定方式可選擇(兩者不可同時存在)。
Optional bottom mounting holes: Tapping Hole or Through Hole(*.Not at same time).
※ 行程 50 限定只能選用 M5 下鎖式。
Stroke 50 is limited to M5 only.

免費服務專線：大陸 China 400-875-0009 台灣 Taiwan 0800-800-893
Toll-free Number

Memo

ECB6

皮帶式樣 Belt Type

最大行程 Maximum Stroke	最高速度 Maximum Speed	馬達容量 Motor Output	皮帶寬度 Belt Width	直線滑軌 Linear Guide
800mm	2400mm/s	100W	12mm	42X9.5-1 支

型號表示方式 Ordering Method

ECB6 - X 40 - 50 - BM - M10 - C 4 - M5 - 0001

本體型號 Model

皮帶型式 Belt Type

X	橡膠皮帶 Rubber belt

導程 Lead

40	40mm

行程 Stroke

50-800mm
50間隔 50 mm Pitch

馬達位置 Motor Position

BW	馬達上折 Motor Top Side
BM	馬達下折 Motor Bottom Side

馬達廠牌 Motor Brand

M	三菱 Mitsubishi	10	100W
P	松下 Panasonic	20	-
Y	安川 Yaskawa	40	-
T	台達 Delta	75	-

原點感應器 Home Sensor

外掛型 Out Side	
C	馬達側 Motor Side
D	反馬達側 Opposite Motor Side
無 SENSOR No Sensor	
E	無 SENSOR No Sensor

本體固定孔 Installation Hole

下鎖式 Install On Bottom	M5
上鎖式 Install On Internal	-

*行程50限定只能選用M5下鎖式。
*Stroke 50 is limited to M5 only.

端點極限感應器 Limit Sensor

外掛型 Out Side	
3	1只 1Pc
4	2只 2Pc
無 SENSOR No Sensor	
5	無 SENSOR No Sensor

特注式樣 Customization Order No.

免費服務專線：大陸 China 400-875-0009 台灣 Taiwan 0800-800-893
Toll-free Number

基本仕様 Specification

性能	位置重複精度 Repeatability		mm	±0.04
	螺桿導程 Lead		mm	40
	最高轉速 Maximum Rotating speed		rpm	3600
	最高速度 Maximum linear speed ※1		mm/s	2400
	最大可搬重量 Maximum Payload	水平使用 Horizontal	kg	3
		垂直使用 Vertical	kg	
	定格推力 Rated Thrust		N	42
	標準行程 Stroke (increments)		mm	50-800mm/50 間隔 (50 increments)
部品	AC 伺服馬達容量 AC Servo Motor Output		W	100
	皮帶寬度 Belt Width			12
	高剛性直線滑軌 High Rigidity Linear Guide		mm	W42XH9.5
	原點感應器 Home Sensor	外掛 Outside		EE-SX672(NPN)

※1 馬達加減速設定 0.4 秒。
Acceleration and deacceleration value is set 0.4 second.

容許負載力距表 Allowable Overhang

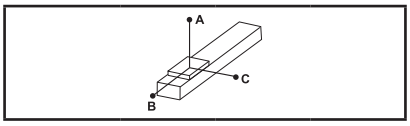

(單位 Unit : mm)

水平安裝 Horizontal Installation	A	B	C
2kg	520	150	254
3kg	340	97	165

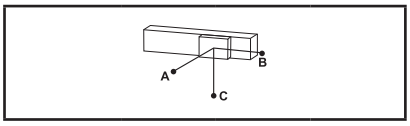

(單位 Unit : mm)

壁掛安裝 Wall Installation	A	B	C
2kg	238	140	488
3kg	155	91	319

靜額定扭矩 Static Loading Moment

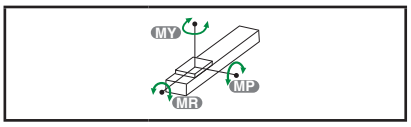

(單位 Unit : N.m)

MY	70
MP	80
MR	75

* 力距表所表示的數據，代表重心。
The torque value in the chart indicate the center of gravity.
* 符合型錄規範的正常使用下，保證壽命為 5000 公里。
Operation life is 5,000km when the product is using under the specified conditions.
* 倒吊使用無法套用標準規範，如有需求請洽詢我司業務。
Data information is not for ceiling-mount inverse use.
Contact us for the details if you want to apply ceiling-mount inverse usage.

ECB6

皮帶式樣 Belt Type

BW 馬達上折 Motor Top Side

2D CAD 3D CAD

● CAD圖面可至www.toyorobot.com下載 ●
Please do wnload the CAD file from TOYO's website : www.toyorobot.com

單位 Unit : mm

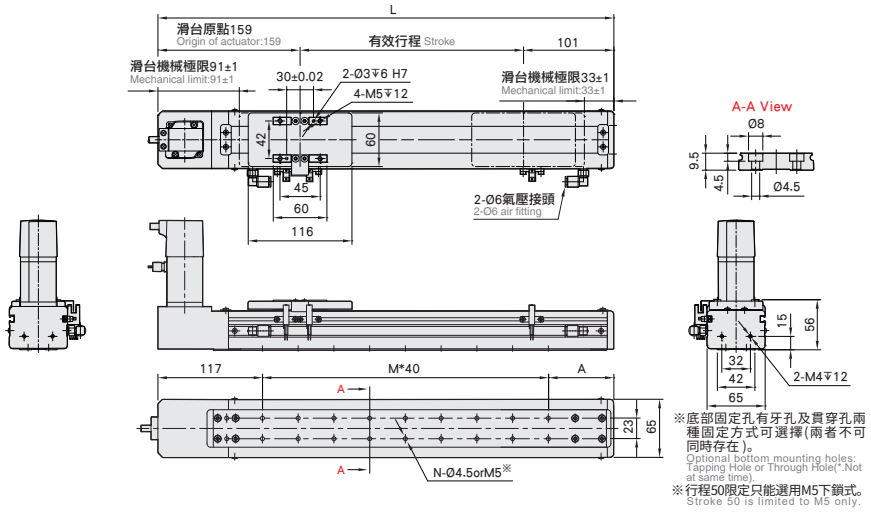

有效行程 Stroke	50※	100	150	200	250	300	350	400	450	500	550	600	650	700	750	800
極限行程 Limit Stroke (±1)	70	120	170	220	270	320	370	420	470	520	570	620	670	720	770	820
L	310	360	410	460	510	560	610	660	710	760	810	860	910	960	1010	1060
A	73	83	93	63	73	83	93	63	73	83	93	63	73	83	93	63
M	3	4	5	7	8	9	10	12	13	14	15	17	18	19	20	22
N	8	10	12	16	18	20	22	26	28	30	32	36	38	40	42	46
KG	2.5	2.5	2.6	2.8	3	3.3	3.4	3.5	3.7	3.9	4.1	4.2	4.4	4.6	4.8	4.9
線速度 Linear Speed mm/s 導程 Lead 40	2400															

※ 底部固定孔有牙孔及貫穿孔兩種固定方式可選擇(兩者不可同時存在)。
Optional bottom mounting holes: Tapping Hole or Through Hole(*.Not at same time).
※ 行程 50 限定只能選用 M5 下鎖式。
Stroke 50 is limited to M5 only.

BM 馬達下折 Motor Bottom Side

2D CAD 3D CAD

● CAD圖面可至www.toyorobot.com下載 ●
Please do wnload the CAD file from TOYO's website : www.toyorobot.com

單位 Unit : mm

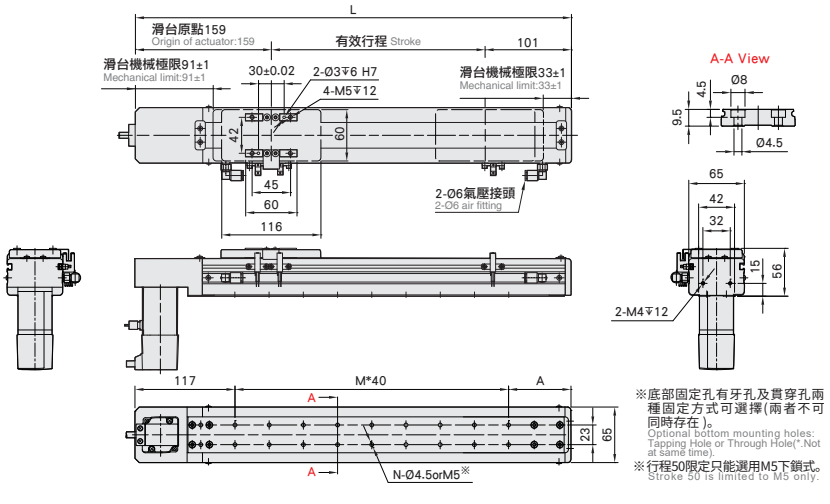

有效行程 Stroke	50※	100	150	200	250	300	350	400	450	500	550	600	650	700	750	800
極限行程 Limit Stroke (±1)	70	120	170	220	270	320	370	420	470	520	570	620	670	720	770	820
L	310	360	410	460	510	560	610	660	710	760	810	860	910	960	1010	1060
A	73	83	93	63	73	83	93	63	73	83	93	63	73	83	93	63
M	3	4	5	7	8	9	10	12	13	14	15	17	18	19	20	22
N	8	10	12	16	18	20	22	26	28	30	32	36	38	40	42	46
KG	2.5	2.5	2.6	2.8	3	3.3	3.4	3.5	3.7	3.9	4.1	4.2	4.4	4.6	4.8	4.9
線速度 Linear Speed mm/s 導程 Lead 40	2400															

※ 底部固定孔有牙孔及貫穿孔兩種固定方式可選擇(兩者不可同時存在)。
Optional bottom mounting holes: Tapping Hole or Through Hole(*.Not at same time).
※ 行程 50 限定只能選用 M5 下鎖式。
Stroke 50 is limited to M5 only.

免費服務專線：大陸 China 400-875-0009 台灣 Taiwan 0800-800-893
Toll-free Number

Memo

ECB10

皮帶式樣 Belt Type

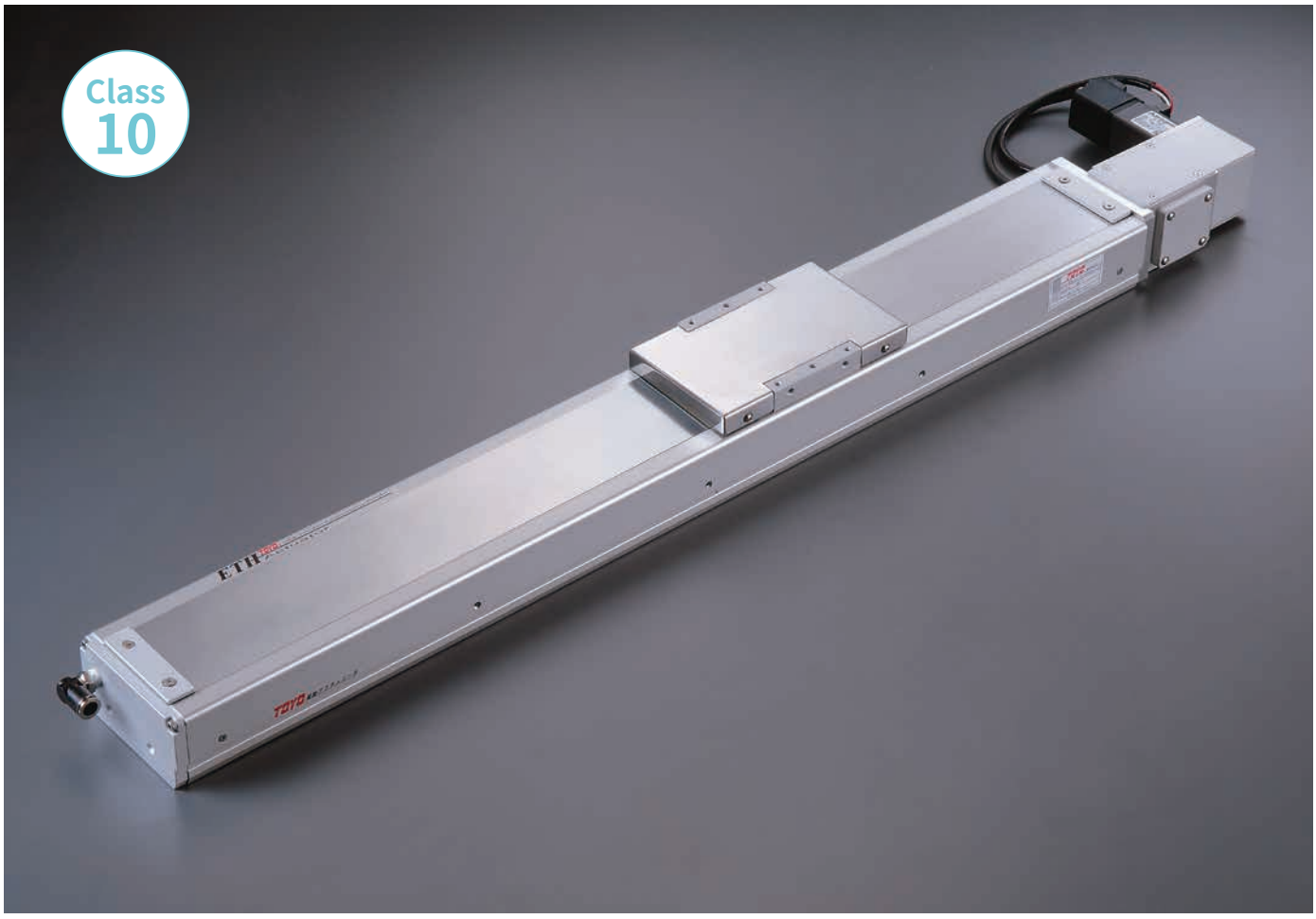

最大行程 Maximum Stroke	最高速度 Maximum Speed	馬達容量 Motor Output	皮帶寬度 Belt Width	直線滑軌 Linear Guide
2550mm	1920mm/s	100W	15mm	20X18-1 支

型號表示方式 Ordering Method

ECB10 - L 32 - 50 - L - M10 - C4 - 0001

本體型號 Model

皮帶型式 Belt Type

L	無塵皮帶 Clean belt

導程 Lead

32	32mm

行程 Stroke

50-2550mm
50間隔 50 mm Pitch

馬達位置 Motor Position

L	馬達左折 Motor Left Side
LU	馬達左上折 Motor Left Upper Side
LD	馬達左下折 Motor Left Lower Side
R	馬達右折 Motor Right Side
RU	馬達右上折 Motor Right Upper Side
RD	馬達右下折 Motor Right Lower Side

馬達廠牌 Motor Brand

M	三菱 Mitsubishi	10	100W
P	松下 Panasonic	20	-
Y	安川 Yaskawa	40	-
T	台達 Delta	75	-

原點感應器 Home Sensor

外掛型 Out Side	
C	馬達側 Motor Side
D	反馬達側 Opposite Motor Side
無 SENSOR No Sensor	
E	無 SENSOR No Sensor

端點極限感應器 Limit Sensor

外掛型 Out Side	
3	1只 1Pc
4	2只 2Pc
無 SENSOR No Sensor	
5	無 SENSOR No Sensor

特注式樣 Customization Order No.

免費服務專線：大陸 China 400-875-0009 台灣 Taiwan 0800-800-893
Toll-free Number

基本仕樣 Specification

性能	位置重複精度 Repeatability		mm	±0.04
	導程 Lead		mm	32
	最高轉速 Maximum Rotating speed		rpm	3600
	最高速度 Maximum linear speed ※1		mm/s	1920
	最大可搬重量 Maximum Payload	水平使用 Horizontal	kg	10
		垂直使用 Vertical	kg	
	定格推力 Rated Thrust		N	61
	標準行程 Stroke (increments)		mm	50-2550mm/50 間隔 (50 increments)
部品	AC 伺服馬達容量 AC Servo Motor Output		W	100
	皮帶寬度 Belt Width			15
	高剛性直線滑軌 High Rigidity Linear Guide		mm	W20XH18
	原點感應器 Home Sensor	外掛 Outside		EE-SX672(NPN)

※1 馬達加減速設定 0.4 秒。
Acceleration and deacceleration value is set 0.4 second.

容許負載力距表 Allowable Overhang

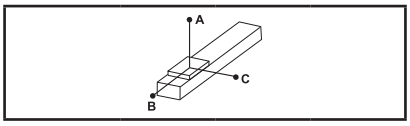

(單位 Unit : mm)

水平安裝 Horizontal Installation	A	B	C
5kg	495	152	128
8kg	301	91	77
10kg	236	71	60

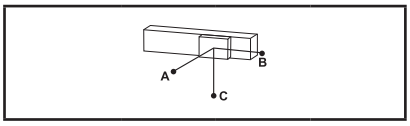

(單位 Unit : mm)

壁掛安裝 Wall Installation	A	B	C
4kg	162	192	625
7kg	89	106	347
10kg	60	71	236

靜額定扭矩 Static Loading Moment

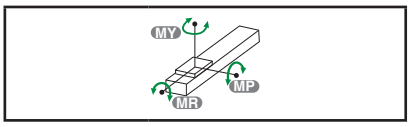

(單位 Unit : N.m)

MY	110
MP	110
MR	120

* 力距表所表示的數據，代表重心。
The torque value in the chart indicate the center of gravity.
* 符合型錄規範的正常使用下，保證壽命為 10000 公里。
Operation life is 1,0000km when the product is using under the specified conditions.
* 倒吊使用無法套用標準規範，如有需求請洽詢我司業務。
Data information is not for ceiling-mount inverse use.
Contact us for the details if you want to apply ceiling-mount inverse usage.

ECB10

皮帶式樣 Belt Type

L 馬達左折 Motor Left Side

2D CAD 3D CAD

● CAD圖面可至www.toyorobot.com下載 ●
Please do wnload the CAD file from TOYO's website : www.toyorobot.com

單位 Unit : mm

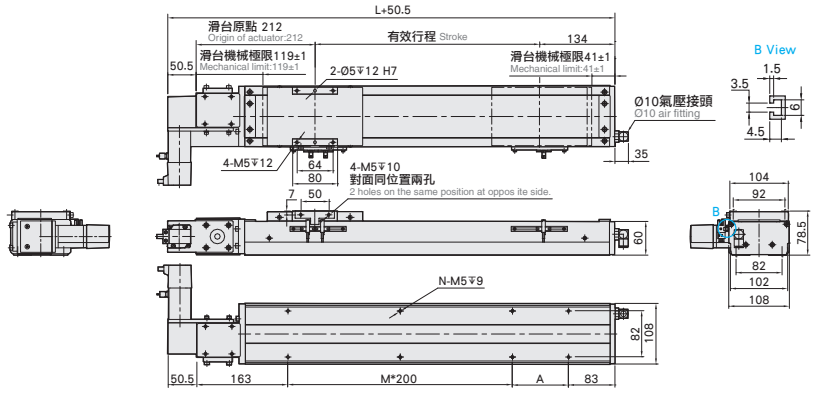

有效行程 Stroke	50	100	150	200	250	300	350	400	450	500	550	600	650	700	750	800	850	900	950	1000	1050	1100	1150	1200	1250	1300
極限行程 Limit Stroke (±1)	66	116	166	216	266	316	366	416	466	516	566	616	666	716	766	816	866	916	966	1016	1066	1116	1166	1216	1266	1316
L	396	446	496	546	596	646	696	746	796	846	896	946	996	1046	1096	1146	1196	1246	1296	1346	1396	1446	1496	1546	1596	1646
A	150	200	50	100	150	200	50	100	150	200	50	100	150	200	50	100	150	200	50	100	150	200	50	100	150	200
M	0	0	1	1	1	1	2	2	2	2	3	3	3	3	4	4	4	4	5	5	5	5	6	6	6	6
N	4	4	6	6	6	6	8	8	8	8	10	10	10	10	12	12	12	12	14	14	14	14	16	16	16	16
KG	7.87	8.3	8.73	9.15	9.57	10	10.42	10.84	11.26	11.69	12.11	12.53	12.96	13.38	13.8	14.23	14.65	15.07	15.49	15.92	16.34	16.76	17.18	17.6	18.02	18.44
線速度 Linear Speed mm/s 導程 Lead 32	1920																									

有效行程 Stroke	1350	1400	1450	1500	1550	1600	1650	1700	1750	1800	1850	1900	1950	2000	2050	2100	2150	2200	2250	2300	2350	2400	2450	2500	2550
極限行程 Limit Stroke (±1)	1366	1416	1466	1516	1566	1616	1666	1716	1766	1816	1866	1916	1966	2016	2066	2116	2166	2216	2266	2316	2366	2416	2466	2516	2566
L	1696	1746	1796	1846	1896	1946	1996	2046	2096	2146	2196	2246	2296	2346	2396	2446	2496	2546	2596	2646	2696	2746	2796	2846	2896
A	50	100	150	200	50	100	150	200	50	100	150	200	50	100	150	200	50	100	150	200	50	100	150	200	50
M	7	7	7	7	8	8	8	8	9	9	9	9	10	10	10	10	11	11	11	11	12	12	12	12	13
N	18	18	18	18	20	20	20	20	22	22	22	22	24	24	24	24	26	26	26	26	28	28	28	28	30
KG	18.86	19.28	19.7	20.12	20.54	20.96	21.38	21.8	22.22	22.4	23.06	23.48	23.9	24.32	24.74	25.16	25.58	26	26.42	26.84	27.26	27.68	28.1	28.52	28.94
線速度 Linear Speed mm/s 導程 Lead 32	1920																								

R 馬達右折 Motor Right Side

2D CAD 3D CAD

● CAD圖面可至www.toyorobot.com下載 ●
Please do wnload the CAD file from TOYO's website : www.toyorobot.com

單位 Unit : mm

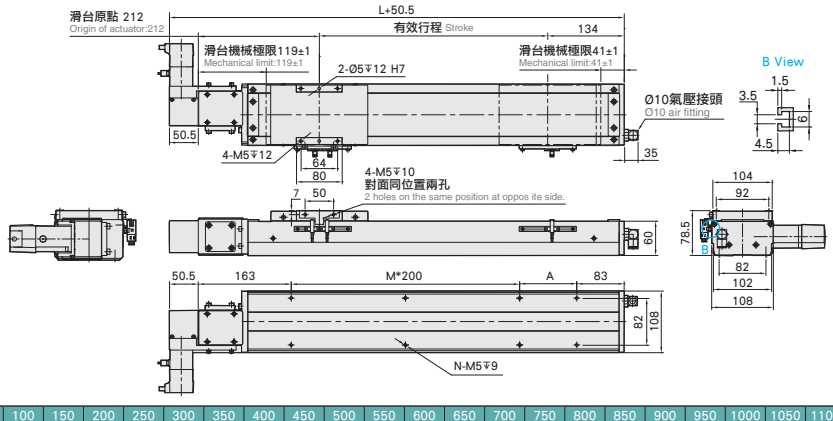

有效行程 Stroke	50	100	150	200	250	300	350	400	450	500	550	600	650	700	750	800	850	900	950	1000	1050	1100	1150	1200	1250	1300
極限行程 Limit Stroke (±1)	66	116	166	216	266	316	366	416	466	516	566	616	666	716	766	816	866	916	966	1016	1066	1116	1166	1216	1266	1316
L	396	446	496	546	596	646	696	746	796	846	896	946	996	1046	1096	1146	1196	1246	1296	1346	1396	1446	1496	1546	1596	1646
A	150	200	50	100	150	200	50	100	150	200	50	100	150	200	50	100	150	200	50	100	150	200	50	100	150	200
M	0	0	1	1	1	1	2	2	2	2	3	3	3	3	4	4	4	4	5	5	5	5	6	6	6	6
N	4	4	6	6	6	6	8	8	8	8	10	10	10	10	12	12	12	12	14	14	14	14	16	16	16	16
KG	7.87	8.3	8.73	9.15	9.57	10	10.42	10.84	11.26	11.69	12.11	12.53	12.96	13.38	13.8	14.23	14.65	15.07	15.49	15.92	16.34	16.76	17.18	17.6	18.02	18.44
線速度 Linear Speed mm/s 導程 Lead 32	1920																									

有效行程 Stroke	1350	1400	1450	1500	1550	1600	1650	1700	1750	1800	1850	1900	1950	2000	2050	2100	2150	2200	2250	2300	2350	2400	2450	2500	2550
極限行程 Limit Stroke (±1)	1366	1416	1466	1516	1566	1616	1666	1716	1766	1816	1866	1916	1966	2016	2066	2116	2166	2216	2266	2316	2366	2416	2466	2516	2566
L	1696	1746	1796	1846	1896	1946	1996	2046	2096	2146	2196	2246	2296	2346	2396	2446	2496	2546	2596	2646	2696	2746	2796	2846	2896
A	50	100	150	200	50	100	150	200	50	100	150	200	50	100	150	200	50	100	150	200	50	100	150	200	50
M	7	7	7	7	8	8	8	8	9	9	9	9	10	10	10	10	11	11	11	11	12	12	12	12	13
N	18	18	18	18	20	20	20	20	22	22	22	22	24	24	24	24	26	26	26	26	28	28	28	28	30
KG	18.86	19.28	19.7	20.12	20.54	20.96	21.38	21.8	22.22	22.4	23.06	23.48	23.9	24.32	24.74	25.16	25.58	26	26.42	26.84	27.26	27.68	28.1	28.52	28.94
線速度 Linear Speed mm/s 導程 Lead 32	1920																								

免費服務專線：大陸 China 400-875-0009 台灣 Taiwan 0800-800-893
Toll-free Number

LU 馬達左上折 Motor Left Upper Side

2D CAD 3D CAD

● CAD圖面可至www.toyorobot.com下載 ●
Please do wnload the CAD file from TOYO's website：www.toyorobot.com

單位 Unit ： mm

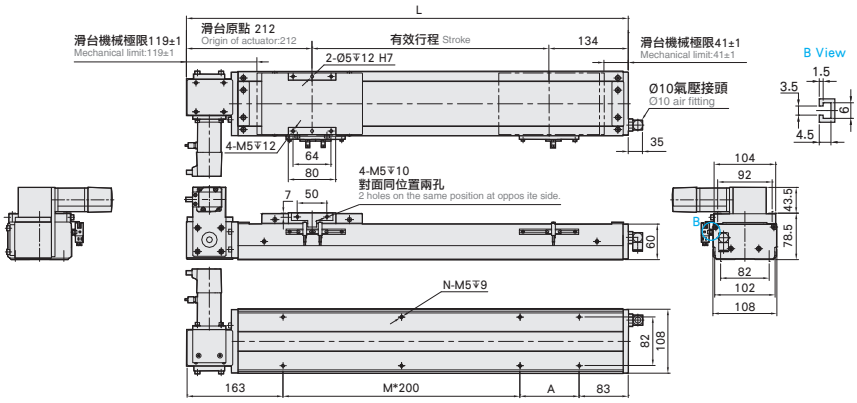

有效行程 Stroke	50	100	150	200	250	300	350	400	450	500	550	600	650	700	750	800	850	900	950	1000	1050	1100	1150	1200	1250	1300
極限行程 Limit Stroke (±1)	66	116	166	216	266	316	366	416	466	516	566	616	666	716	766	816	866	916	966	1016	1066	1116	1166	1216	1266	1316
L	396	446	496	546	596	646	696	746	796	846	896	946	996	1046	1096	1146	1196	1246	1296	1346	1396	1446	1496	1546	1596	1646
A	150	200	50	100	150	200	50	100	150	200	50	100	150	200	50	100	150	200	50	100	150	200	50	100	150	200
M	0	0	1	1	1	1	2	2	2	2	3	3	3	3	4	4	4	4	5	5	5	5	6	6	6	6
N	4	4	6	6	6	6	8	8	8	8	10	10	10	10	12	12	12	12	14	14	14	14	16	16	16	16
KG	7.87	8.3	8.73	9.15	9.57	10	10.42	10.84	11.26	11.69	12.11	12.53	12.96	13.38	13.8	14.23	14.65	15.07	15.49	15.92	16.34	16.76	17.18	17.6	18.02	18.44
線速度 Linear Speed mm/s 導程 Lead 32	1920																									

有效行程 Stroke	1350	1400	1450	1500	1550	1600	1650	1700	1750	1800	1850	1900	1950	2000	2050	2100	2150	2200	2250	2300	2350	2400	2450	2500	2550
極限行程 Limit Stroke (±1)	1366	1416	1466	1516	1566	1616	1666	1716	1766	1816	1866	1916	1966	2016	2066	2116	2166	2216	2266	2316	2366	2416	2466	2516	2566
L	1696	1746	1796	1846	1896	1946	1996	2046	2096	2146	2196	2246	2296	2346	2396	2446	2496	2546	2596	2646	2696	2746	2796	2846	2896
A	50	100	150	200	50	100	150	200	50	100	150	200	50	100	150	200	50	100	150	200	50	100	150	200	50
M	7	7	7	7	8	8	8	8	9	9	9	9	10	10	10	10	11	11	11	11	12	12	12	12	13
N	18	18	18	18	20	20	20	20	22	22	22	22	24	24	24	24	26	26	26	26	28	28	28	28	30
KG	18.86	19.28	19.7	20.12	20.54	20.96	21.38	21.8	22.22	22.4	23.06	23.48	23.9	24.32	24.74	25.16	25.58	26	26.42	26.84	27.26	27.68	28.1	28.52	28.94
線速度 Linear Speed mm/s 導程 Lead 32	1920																								

RU 馬達右上折 Motor Right Upper Side

2D CAD 3D CAD

● CAD圖面可至www.toyorobot.com下載 ●
Please do wnload the CAD file from TOYO's website：www.toyorobot.com

單位 Unit ： mm

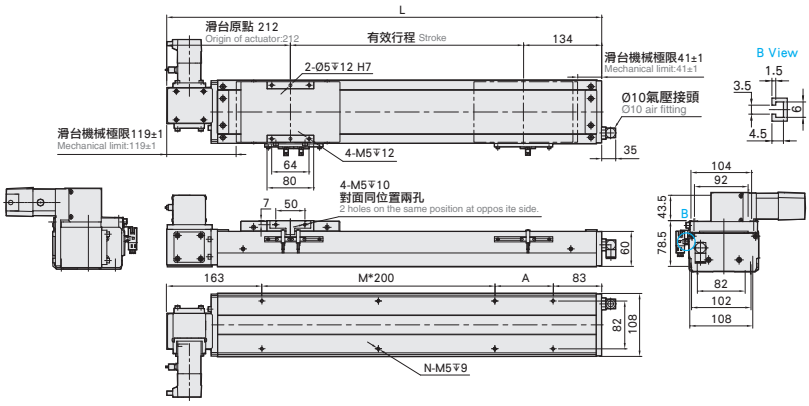

有效行程 Stroke	50	100	150	200	250	300	350	400	450	500	550	600	650	700	750	800	850	900	950	1000	1050	1100	1150	1200	1250	1300
極限行程 Limit Stroke (±1)	66	116	166	216	266	316	366	416	466	516	566	616	666	716	766	816	866	916	966	1016	1066	1116	1166	1216	1266	1316
L	396	446	496	546	596	646	696	746	796	846	896	946	996	1046	1096	1146	1196	1246	1296	1346	1396	1446	1496	1546	1596	1646
A	150	200	50	100	150	200	50	100	150	200	50	100	150	200	50	100	150	200	50	100	150	200	50	100	150	200
M	0	0	1	1	1	1	2	2	2	2	3	3	3	3	4	4	4	4	5	5	5	5	6	6	6	6
N	4	4	6	6	6	6	8	8	8	8	10	10	10	10	12	12	12	12	14	14	14	14	16	16	16	16
KG	7.87	8.3	8.73	9.15	9.57	10	10.42	10.84	11.26	11.69	12.11	12.53	12.96	13.38	13.8	14.23	14.65	15.07	15.49	15.92	16.34	16.76	17.18	17.6	18.02	18.44
線速度 Linear Speed mm/s 導程 Lead 32	1920																									

有效行程 Stroke	1350	1400	1450	1500	1550	1600	1650	1700	1750	1800	1850	1900	1950	2000	2050	2100	2150	2200	2250	2300	2350	2400	2450	2500	2550
極限行程 Limit Stroke (±1)	1366	1416	1466	1516	1566	1616	1666	1716	1766	1816	1866	1916	1966	2016	2066	2116	2166	2216	2266	2316	2366	2416	2466	2516	2566
L	1696	1746	1796	1846	1896	1946	1996	2046	2096	2146	2196	2246	2296	2346	2396	2446	2496	2546	2596	2646	2696	2746	2796	2846	2896
A	50	100	150	200	50	100	150	200	50	100	150	200	50	100	150	200	50	100	150	200	50	100	150	200	50
M	7	7	7	7	8	8	8	8	9	9	9	9	10	10	10	10	11	11	11	11	12	12	12	12	13
N	18	18	18	18	20	20	20	20	22	22	22	22	24	24	24	24	26	26	26	26	28	28	28	28	30
KG	18.86	19.28	19.7	20.12	20.54	20.96	21.38	21.8	22.22	22.4	23.06	23.48	23.9	24.32	24.74	25.16	25.58	26	26.42	26.84	27.26	27.68	28.1	28.52	28.94
線速度 Linear Speed mm/s 導程 Lead 32	1920																								

ECB10

皮帶式樣 Belt Type

LD 馬達左下折 Motor Left Lower Side

2D CAD 3D CAD

● CAD圖面可至www.toyorobot.com下載 ●
Please do wnload the CAD file from TOYO's website : www.toyorobot.com

單位 Unit : mm

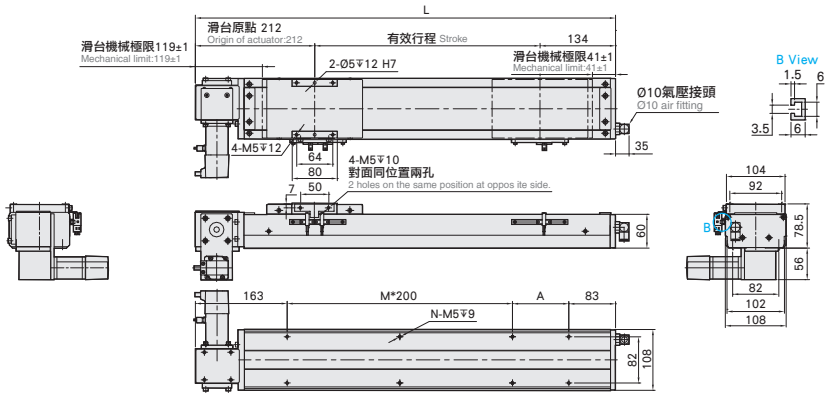

有效行程 Stroke	50	100	150	200	250	300	350	400	450	500	550	600	650	700	750	800	850	900	950	1000	1050	1100	1150	1200	1250	1300
極限行程 Limit Stroke (±1)	66	116	166	216	266	316	366	416	466	516	566	616	666	716	766	816	866	916	966	1016	1066	1116	1166	1216	1266	1316
L	396	446	496	546	596	646	696	746	796	846	896	946	996	1046	1096	1146	1196	1246	1296	1346	1396	1446	1496	1546	1596	1646
A	150	200	50	100	150	200	50	100	150	200	50	100	150	200	50	100	150	200	50	100	150	200	50	100	150	200
M	0	0	1	1	1	1	2	2	2	2	3	3	3	3	4	4	4	4	5	5	5	5	6	6	6	6
N	4	4	6	6	6	6	8	8	8	8	10	10	10	10	12	12	12	12	14	14	14	14	16	16	16	16
KG	7.87	8.3	8.73	9.15	9.57	10	10.42	10.84	11.26	11.69	12.11	12.53	12.96	13.38	13.8	14.23	14.65	15.07	15.49	15.92	16.34	16.76	17.18	17.6	18.02	18.44
線速度 Linear Speed mm/s 導程 Lead 32	1920																									

有效行程 Stroke	1350	1400	1450	1500	1550	1600	1650	1700	1750	1800	1850	1900	1950	2000	2050	2100	2150	2200	2250	2300	2350	2400	2450	2500	2550
極限行程 Limit Stroke (±1)	1366	1416	1466	1516	1566	1616	1666	1716	1766	1816	1866	1916	1966	2016	2066	2116	2166	2216	2266	2316	2366	2416	2466	2516	2566
L	1696	1746	1796	1846	1896	1946	1996	2046	2096	2146	2196	2246	2296	2346	2396	2446	2496	2546	2596	2646	2696	2746	2796	2846	2896
A	50	100	150	200	50	100	150	200	50	100	150	200	50	100	150	200	50	100	150	200	50	100	150	200	50
M	7	7	7	7	8	8	8	8	9	9	9	9	10	10	10	10	11	11	11	11	12	12	12	12	13
N	18	18	18	18	20	20	20	20	22	22	22	22	24	24	24	24	26	26	26	26	28	28	28	28	30
KG	18.86	19.28	19.7	20.12	20.54	20.96	21.38	21.8	22.22	22.4	23.06	23.48	23.9	24.32	24.74	25.16	25.58	26	26.42	26.84	27.26	27.68	28.1	28.52	28.94
線速度 Linear Speed mm/s 導程 Lead 32	1920																								

RD 馬達右下折 Motor Right Lower Side

2D CAD 3D CAD

● CAD圖面可至www.toyorobot.com下載 ●
Please do wnload the CAD file from TOYO's website : www.toyorobot.com

單位 Unit : mm

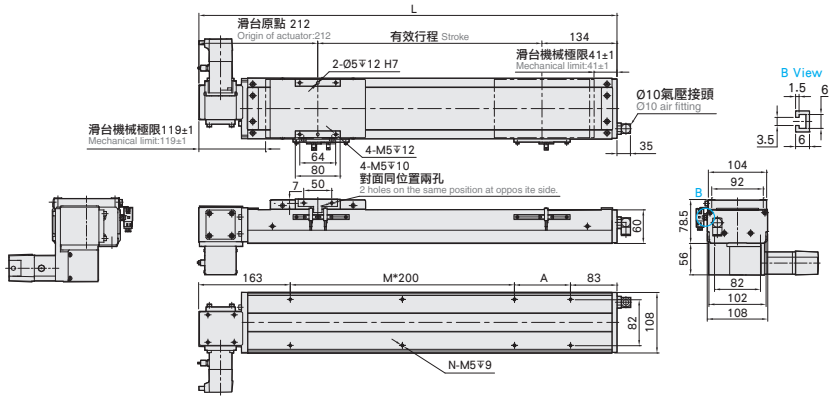

有效行程 Stroke	50	100	150	200	250	300	350	400	450	500	550	600	650	700	750	800	850	900	950	1000	1050	1100	1150	1200	1250	1300
極限行程 Limit Stroke (±1)	66	116	166	216	266	316	366	416	466	516	566	616	666	716	766	816	866	916	966	1016	1066	1116	1166	1216	1266	1316
L	396	446	496	546	596	646	696	746	796	846	896	946	996	1046	1096	1146	1196	1246	1296	1346	1396	1446	1496	1546	1596	1646
A	150	200	50	100	150	200	50	100	150	200	50	100	150	200	50	100	150	200	50	100	150	200	50	100	150	200
M	0	0	1	1	1	1	2	2	2	2	3	3	3	3	4	4	4	4	5	5	5	5	6	6	6	6
N	4	4	6	6	6	6	8	8	8	8	10	10	10	10	12	12	12	12	14	14	14	14	16	16	16	16
KG	7.87	8.3	8.73	9.15	9.57	10	10.42	10.84	11.26	11.69	12.11	12.53	12.96	13.38	13.8	14.23	14.65	15.07	15.49	15.92	16.34	16.76	17.18	17.6	18.02	18.44
線速度 Linear Speed mm/s 導程 Lead 32	1920																									

有效行程 Stroke	1350	1400	1450	1500	1550	1600	1650	1700	1750	1800	1850	1900	1950	2000	2050	2100	2150	2200	2250	2300	2350	2400	2450	2500	2550
極限行程 Limit Stroke (±1)	1366	1416	1466	1516	1566	1616	1666	1716	1766	1816	1866	1916	1966	2016	2066	2116	2166	2216	2266	2316	2366	2416	2466	2516	2566
L	1696	1746	1796	1846	1896	1946	1996	2046	2096	2146	2196	2246	2296	2346	2396	2446	2496	2546	2596	2646	2696	2746	2796	2846	2896
A	50	100	150	200	50	100	150	200	50	100	150	200	50	100	150	200	50	100	150	200	50	100	150	200	50
M	7	7	7	7	8	8	8	8	9	9	9	9	10	10	10	10	11	11	11	11	12	12	12	12	13
N	18	18	18	18	20	20	20	20	22	22	22	22	24	24	24	24	26	26	26	26	28	28	28	28	30
KG	18.86	19.28	19.7	20.12	20.54	20.96	21.38	21.8	22.22	22.4	23.06	23.48	23.9	24.32	24.74	25.16	25.58	26	26.42	26.84	27.26	27.68	28.1	28.52	28.94
線速度 Linear Speed mm/s 導程 Lead 32	1920																								

免費服務專線：大陸 China 400-875-0009 台灣 Taiwan 0800-800-893
Toll-free Number

Memo

ECB14

皮帶式樣 Belt Type

最大行程 Maximum Stroke	最高速度 Maximum Speed	馬達容量 Motor Output	皮帶寬度 Belt Width	直線滑軌 Linear Guide
3050mm	2400mm/s	200W	22mm	15X12.5-2 支

型號表示方式 Ordering Method

ECB14 - L 40 - 50 - L - M20 - C 4 - 0001

本體型號 Model

皮帶型式 Belt Type

L	無塵皮帶 Clean belt

導程 Lead

40	40mm

行程 Stroke

50-3050mm
50間隔 50 mm Pitch

馬達位置 Motor Position

L	馬達左折 Motor Left Side
LU	馬達左上折 Motor Left Upper Side
LD	馬達左下折 Motor Left Lower Side
R	馬達右折 Motor Right Side
RU	馬達右上折 Motor Right Upper Side
RD	馬達右下折 Motor Right Lower Side

馬達廠牌 Motor Brand

M	三菱 Mitsubishi	10	-
P	松下 Panasonic	20	200W
Y	安川 Yaskawa	40	-
T	台達 Delta	75	-

原點感應器 Home Sensor

外掛型 Out Side	
C	馬達側 Motor Side
D	反馬達側 Opposite Motor Side
無 SENSOR No Sensor	
E	無 SENSOR No Sensor

端點極限感應器 Limit Sensor

外掛型 Out Side	
3	1只 1Pc
4	2只 2Pc
無 SENSOR No Sensor	
5	無 SENSOR No Sensor

特注式樣 Customization Order No.

免費服務專線：大陸 China 400-875-0009 台灣 Taiwan 0800-800-893
Toll-free Number

基本仕様 Specification

性能	位置重複精度 Repeatability		mm	±0.04
	導程 Lead		mm	40
	最高轉速 Maximum Rotating speed		rpm	3600
	最高速度 Maximum linear speed ※1		mm/s	2400
	最大可搬重量 Maximum Payload	水平使用 Horizontal	kg	25
		垂直使用 Vertical	kg	
	定格推力 Rated Thrust		N	100
	標準行程 Stroke (increments)		mm	50-3050mm/50 間隔 (50 increments)
部品	AC 伺服馬達容量 AC Servo Motor Output		W	200
	皮帶寬度 Belt Width			22
	高剛性直線滑軌 High Rigidity Linear Guide		mm	W15XH12.5
	原點感應器 Home Sensor	外掛 Outside		EE-SX672(NPN)

※1 馬達加減速設定 0.4 秒。
Acceleration and deacceleration value is set 0.4 second.

容許負載力距表 Allowable Overhang

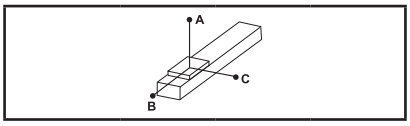

(單位 Unit : mm)

水平安裝 Horizontal Installation	A	B	C
10kg	1794	688	538
20kg	858	324	253
25kg	670	251	197

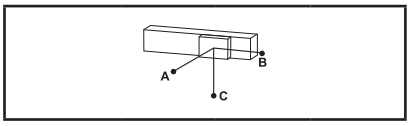

(單位 Unit : mm)

壁掛安裝 Wall Installation	A	B	C
15kg	348	446	1170
18kg	285	365	961
25kg	197	251	670

靜額定扭矩 Static Loading Moment

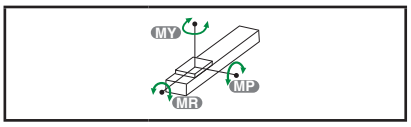

(單位 Unit : N.m)

MY	551
MP	552
MR	485

* 力距表所表示的數據，代表重心。
The torque value in the chart indicate the center of gravity.
* 符合型錄規範的正常使用下，保證壽命為 10000 公里。
Operation life is 1,0000km when the product is using under the specified conditions.
* 倒吊使用無法套用標準規範，如有需求請洽詢我司業務。
Data information is not for ceiling-mount inverse use.
Contact us for the details if you want to apply ceiling-mount inverse usage.

ECB14

皮帶式樣 Belt Type

L 馬達左折 Motor Left Side

2D CAD 3D CAD

● CAD圖面可至www.toyorobot.com下載 ●
Please do wnload the CAD file from TOYO's website : www.toyorobot.com

單位 Unit : mm

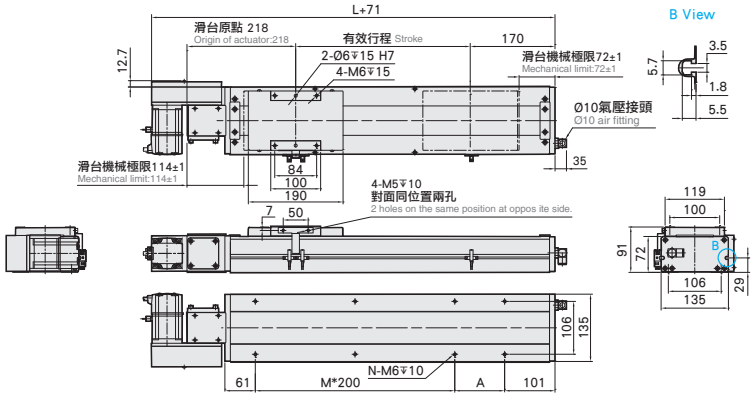

有效行程 Stroke	50	100	150	200	250	300	350	400	450	500	550	600	650	700	750	800	850	900	950	1000	1050	1100	1150	1200	1250	1300	1350	1400	1450	1500	1550
極限行程 Limit Stroke (±1)	62	112	162	212	262	312	362	412	462	512	562	612	662	712	762	812	862	912	962	1012	1062	1112	1162	1212	1262	1312	1362	1412	1462	1512	1562
L	438	488	538	588	638	688	738	788	838	888	938	988	1038	1088	1138	1188	1238	1288	1338	1388	1438	1488	1538	1588	1638	1688	1738	1788	1838	1888	1938
A	200	50	100	150	200	50	100	150	200	50	100	150	200	50	100	150	200	50	100	150	200	50	100	150	200	50	100	150	200	50	100
M	0	1	1	1	1	2	2	2	2	3	3	3	3	4	4	4	4	5	5	5	5	6	6	6	6	7	7	7	7	8	8
N	4	6	6	6	6	8	8	8	8	10	10	10	10	12	12	12	12	14	14	14	14	16	16	16	16	18	18	18	18	20	20
KG	11.2	11.6	12	12.5	13	13.5	14	14.4	15	15.4	16	16.4	16.9	17.4	17.9	18.4	18.9	19.4	19.9	20.3	20.9	21.5	22.1	22.7	23.3	23.9	24.5	25.1	25.7	26.3	26.9
線速度 Linear Speed mm/s 導程 Lead 40	2400																														

有效行程 Stroke	1600	1650	1700	1750	1800	1850	1900	1950	2000	2050	2100	2150	2200	2250	2300	2350	2400	2450	2500	2550	2600	2650	2700	2750	2800	2850	2900	2950	3000	3050
極限行程 Limit Stroke (±1)	1612	1662	1712	1762	1812	1862	1912	1962	2012	2062	2112	2162	2212	2262	2312	2362	2412	2462	2512	2562	2612	2662	2712	2762	2812	2862	2912	2962	3012	3062
L	1988	2038	2088	2138	2188	2238	2288	2338	2388	2438	2488	2538	2588	2638	2688	2738	2788	2838	2888	2938	2988	3038	3088	3138	3188	3238	3288	3338	3388	3438
A	150	200	50	100	150	200	50	100	150	200	50	100	150	200	50	100	150	200	50	100	150	200	50	100	150	200	50	100	150	200
M	8	8	9	9	9	9	10	10	10	10	11	11	11	11	12	12	12	12	13	13	13	13	14	14	14	14	15	15	15	15
N	20	20	22	22	22	22	24	24	24	24	26	26	26	26	28	28	28	28	30	30	30	30	32	32	32	32	34	34	34	34
KG	27.5	28.1	28.7	29.3	29.9	30.5	31.1	31.7	32.3	32.9	33.5	34.1	34.7	35.3	35.9	36.5	37.1	37.7	38.3	38.9	39.5	40.1	40.7	41.3	41.9	42.5	43.1	43.7	44.3	44.9
線速度 Linear Speed mm/s 導程 Lead 40	2400																													

R 馬達右折 Motor Right Side

2D CAD 3D CAD

● CAD圖面可至www.toyorobot.com下載 ●
Please do wnload the CAD file from TOYO's website : www.toyorobot.com

單位 Unit : mm

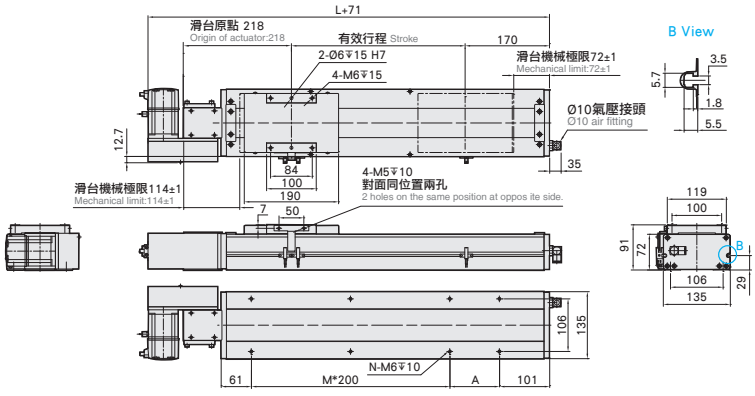

有效行程 Stroke	50	100	150	200	250	300	350	400	450	500	550	600	650	700	750	800	850	900	950	1000	1050	1100	1150	1200	1250	1300	1350	1400	1450	1500	1550
極限行程 Limit Stroke (±1)	62	112	162	212	262	312	362	412	462	512	562	612	662	712	762	812	862	912	962	1012	1062	1112	1162	1212	1262	1312	1362	1412	1462	1512	1562
L	438	488	538	588	638	688	738	788	838	888	938	988	1038	1088	1138	1188	1238	1288	1338	1388	1438	1488	1538	1588	1638	1688	1738	1788	1838	1888	1938
A	200	50	100	150	200	50	100	150	200	50	100	150	200	50	100	150	200	50	100	150	200	50	100	150	200	50	100	150	200	50	100
M	0	1	1	1	1	2	2	2	2	3	3	3	3	4	4	4	4	5	5	5	5	6	6	6	6	7	7	7	7	8	8
N	4	6	6	6	6	8	8	8	8	10	10	10	10	12	12	12	12	14	14	14	14	16	16	16	16	18	18	18	18	20	20
KG	11.2	11.6	12	12.5	13	13.5	14	14.4	15	15.4	16	16.4	16.9	17.4	17.9	18.4	18.9	19.4	19.9	20.3	20.9	21.5	22.1	22.7	23.3	23.9	24.5	25.1	25.7	26.3	26.9
線速度 Linear Speed mm/s 導程 Lead 40	2400																														

有效行程 Stroke	1600	1650	1700	1750	1800	1850	1900	1950	2000	2050	2100	2150	2200	2250	2300	2350	2400	2450	2500	2550	2600	2650	2700	2750	2800	2850	2900	2950	3000	3050
極限行程 Limit Stroke (±1)	1612	1662	1712	1762	1812	1862	1912	1962	2012	2062	2112	2162	2212	2262	2312	2362	2412	2462	2512	2562	2612	2662	2712	2762	2812	2862	2912	2962	3012	3062
L	1988	2038	2088	2138	2188	2238	2288	2338	2388	2438	2488	2538	2588	2638	2688	2738	2788	2838	2888	2938	2988	3038	3088	3138	3188	3238	3288	3338	3388	3438
A	150	200	50	100	150	200	50	100	150	200	50	100	150	200	50	100	150	200	50	100	150	200	50	100	150	200	50	100	150	200
M	8	8	9	9	9	9	10	10	10	10	11	11	11	11	12	12	12	12	13	13	13	13	14	14	14	14	15	15	15	15
N	20	20	22	22	22	22	24	24	24	24	26	26	26	26	28	28	28	28	30	30	30	30	32	32	32	32	34	34	34	34
KG	27.5	28.1	28.7	29.3	29.9	30.5	31.1	31.7	32.3	32.9	33.5	34.1	34.7	35.3	35.9	36.5	37.1	37.7	38.3	38.9	39.5	40.1	40.7	41.3	41.9	42.5	43.1	43.7	44.3	44.9
線速度 Linear Speed mm/s 導程 Lead 40	2400																													

免費服務專線：大陸 China 400-875-0009 台灣 Taiwan 0800-800-893

LU 馬達左上折 Motor Left Upper Side

2D CAD 3D CAD

● CAD圖面可至www.toyorobot.com下載 ●

Please do wnload the CAD file from TOYO's website：www.toyorobot.com

單位 Unit ： mm

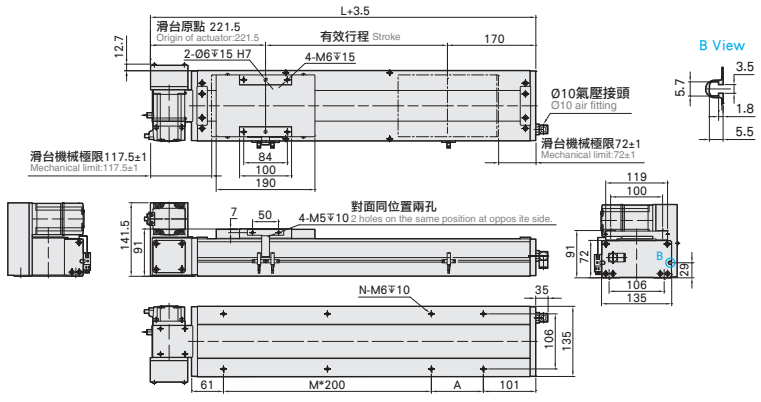

有效行程 Stroke	50	100	150	200	250	300	350	400	450	500	550	600	650	700	750	800	850	900	950	1000	1050	1100	1150	1200	1250	1300	1350	1400	1450	1500	1550
極限行程 Limit Stroke (±1)	62	112	162	212	262	312	362	412	462	512	562	612	662	712	762	812	862	912	962	1012	1062	1112	1162	1212	1262	1312	1362	1412	1462	1512	1562
L	438	488	538	588	638	688	738	788	838	888	938	988	1038	1088	1138	1188	1238	1288	1338	1388	1438	1488	1538	1588	1638	1688	1738	1788	1838	1888	1938
A	200	50	100	150	200	50	100	150	200	50	100	150	200	50	100	150	200	50	100	150	200	50	100	150	200	50	100	150	200	50	100
M	0	1	1	1	1	2	2	2	2	3	3	3	3	4	4	4	4	5	5	5	5	6	6	6	6	7	7	7	7	8	8
N	4	6	6	6	6	8	8	8	8	10	10	10	10	12	12	12	12	14	14	14	14	16	16	16	16	18	18	18	18	20	20
KG	11.2	11.6	12	12.5	13	13.5	14	14.4	15	15.4	16	16.4	16.9	17.4	17.9	18.4	18.9	19.4	19.9	20.3	20.9	21.5	22.1	22.7	23.3	23.9	24.5	25.1	25.7	26.3	26.9
線速度 Linear Speed mm/s 導程 Lead 40	2400																														

有效行程 Stroke	1600	1650	1700	1750	1800	1850	1900	1950	2000	2050	2100	2150	2200	2250	2300	2350	2400	2450	2500	2550	2600	2650	2700	2750	2800	2850	2900	2950	3000	3050
極限行程 Limit Stroke (±1)	1612	1662	1712	1762	1812	1862	1912	1962	2012	2062	2112	2162	2212	2262	2312	2362	2412	2462	2512	2562	2612	2662	2712	2762	2812	2862	2912	2962	3012	3062
L	1988	2038	2088	2138	2188	2238	2288	2338	2388	2438	2488	2538	2588	2638	2688	2738	2788	2838	2888	2938	2988	3038	3088	3138	3188	3238	3288	3338	3388	3438
A	150	200	50	100	150	200	50	100	150	200	50	100	150	200	50	100	150	200	50	100	150	200	50	100	150	200	50	100	150	200
M	8	8	9	9	9	9	10	10	10	10	11	11	11	11	12	12	12	12	13	13	13	13	14	14	14	14	15	15	15	15
N	20	20	22	22	22	22	24	24	24	24	26	26	26	26	28	28	28	28	30	30	30	30	32	32	32	32	34	34	34	34
KG	27.5	28.1	28.7	29.3	29.9	30.5	31.1	31.7	32.3	32.9	33.5	34.1	34.7	35.3	35.9	36.5	37.1	37.7	38.3	38.9	39.5	40.1	40.7	41.3	41.9	42.5	43.1	43.7	44.3	44.9
線速度 Linear Speed mm/s 導程 Lead 40	2400																													

RU 馬達右上折 Motor Right Upper Side

2D CAD 3D CAD

● CAD圖面可至www.toyorobot.com下載 ●

Please do wnload the CAD file from TOYO's website：www.toyorobot.com

單位 Unit ： mm

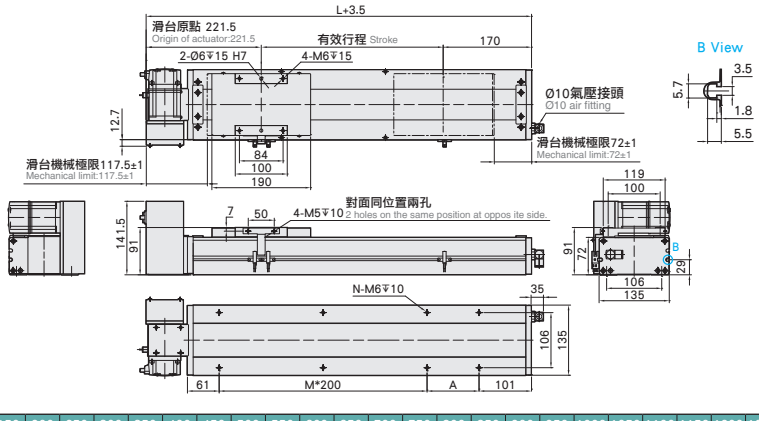

有效行程 Stroke	50	100	150	200	250	300	350	400	450	500	550	600	650	700	750	800	850	900	950	1000	1050	1100	1150	1200	1250	1300	1350	1400	1450	1500	1550
極限行程 Limit Stroke (±1)	62	112	162	212	262	312	362	412	462	512	562	612	662	712	762	812	862	912	962	1012	1062	1112	1162	1212	1262	1312	1362	1412	1462	1512	1562
L	438	488	538	588	638	688	738	788	838	888	938	988	1038	1088	1138	1188	1238	1288	1338	1388	1438	1488	1538	1588	1638	1688	1738	1788	1838	1888	1938
A	200	50	100	150	200	50	100	150	200	50	100	150	200	50	100	150	200	50	100	150	200	50	100	150	200	50	100	150	200	50	100
M	0	1	1	1	1	2	2	2	2	3	3	3	3	4	4	4	4	5	5	5	5	6	6	6	6	7	7	7	7	8	8
N	4	6	6	6	6	8	8	8	8	10	10	10	10	12	12	12	12	14	14	14	14	16	16	16	16	18	18	18	18	20	20
KG	11.2	11.6	12	12.5	13	13.5	14	14.4	15	15.4	16	16.4	16.9	17.4	17.9	18.4	18.9	19.4	19.9	20.3	20.9	21.5	22.1	22.7	23.3	23.9	24.5	25.1	25.7	26.3	26.9
線速度 Linear Speed mm/s 導程 Lead 40	2400																														

有效行程 Stroke	1600	1650	1700	1750	1800	1850	1900	1950	2000	2050	2100	2150	2200	2250	2300	2350	2400	2450	2500	2550	2600	2650	2700	2750	2800	2850	2900	2950	3000	3050
極限行程 Limit Stroke (±1)	1612	1662	1712	1762	1812	1862	1912	1962	2012	2062	2112	2162	2212	2262	2312	2362	2412	2462	2512	2562	2612	2662	2712	2762	2812	2862	2912	2962	3012	3062
L	1988	2038	2088	2138	2188	2238	2288	2338	2388	2438	2488	2538	2588	2638	2688	2738	2788	2838	2888	2938	2988	3038	3088	3138	3188	3238	3288	3338	3388	3438
A	150	200	50	100	150	200	50	100	150	200	50	100	150	200	50	100	150	200	50	100	150	200	50	100	150	200	50	100	150	200
M	8	8	9	9	9	9	10	10	10	10	11	11	11	11	12	12	12	12	13	13	13	13	14	14	14	14	15	15	15	15
N	20	20	22	22	22	22	24	24	24	24	26	26	26	26	28	28	28	28	30	30	30	30	32	32	32	32	34	34	34	34
KG	27.5	28.1	28.7	29.3	29.9	30.5	31.1	31.7	32.3	32.9	33.5	34.1	34.7	35.3	35.9	36.5	37.1	37.7	38.3	38.9	39.5	40.1	40.7	41.3	41.9	42.5	43.1	43.7	44.3	44.9
線速度 Linear Speed mm/s 導程 Lead 40	2400																													

ECB14

皮帶式樣 Belt Type

LD 馬達左下折 Motor Left Lower Side

2D CAD 3D CAD

● CAD圖面可至www.toyorobot.com下載 ●
Please do wnload the CAD file from TOYO's website : www.toyorobot.com

單位 Unit : mm

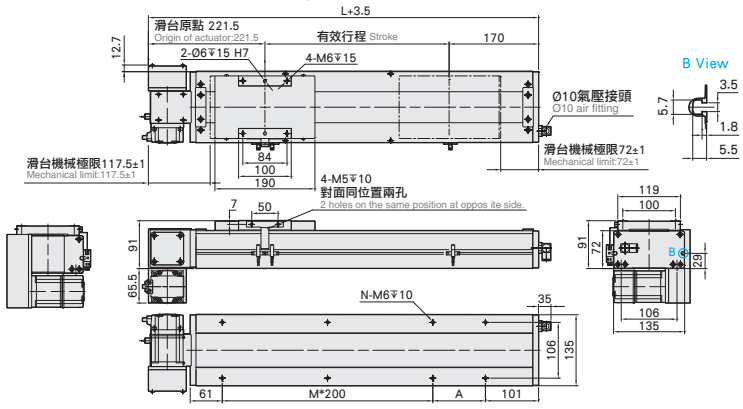

有效行程 Stroke	50	100	150	200	250	300	350	400	450	500	550	600	650	700	750	800	850	900	950	1000	1050	1100	1150	1200	1250	1300	1350	1400	1450	1500	1550
極限行程 Limit Stroke (±1)	62	112	162	212	262	312	362	412	462	512	562	612	662	712	762	812	862	912	962	1012	1062	1112	1162	1212	1262	1312	1362	1412	1462	1512	1562
L	438	488	538	588	638	688	738	788	838	888	938	988	1038	1088	1138	1188	1238	1288	1338	1388	1438	1488	1538	1588	1638	1688	1738	1788	1838	1888	1938
A	200	50	100	150	200	50	100	150	200	50	100	150	200	50	100	150	200	50	100	150	200	50	100	150	200	50	100	150	200	50	100
M	0	1	1	1	1	2	2	2	2	3	3	3	3	4	4	4	4	5	5	5	5	6	6	6	6	7	7	7	7	8	8
N	4	6	6	6	6	8	8	8	8	10	10	10	10	12	12	12	12	14	14	14	14	16	16	16	16	18	18	18	18	20	20
KG	11.2	11.6	12	12.5	13	13.5	14	14.4	15	15.4	16	16.4	16.9	17.4	17.9	18.4	18.9	19.4	19.9	20.3	20.9	21.5	22.1	22.7	23.3	23.9	24.5	25.1	25.7	26.3	26.9
線速度 Linear Speed mm/s 導程 Lead 40	2400																														

有效行程 Stroke	1600	1650	1700	1750	1800	1850	1900	1950	2000	2050	2100	2150	2200	2250	2300	2350	2400	2450	2500	2550	2600	2650	2700	2750	2800	2850	2900	2950	3000	3050
極限行程 Limit Stroke (±1)	1612	1662	1712	1762	1812	1862	1912	1962	2012	2062	2112	2162	2212	2262	2312	2362	2412	2462	2512	2562	2612	2662	2712	2762	2812	2862	2912	2962	3012	3062
L	1988	2038	2088	2138	2188	2238	2288	2338	2388	2438	2488	2538	2588	2638	2688	2738	2788	2838	2888	2938	2988	3038	3088	3138	3188	3238	3288	3338	3388	3438
A	150	200	50	100	150	200	50	100	150	200	50	100	150	200	50	100	150	200	50	100	150	200	50	100	150	200	50	100	150	200
M	8	8	9	9	9	9	10	10	10	10	11	11	11	11	12	12	12	12	13	13	13	13	14	14	14	14	15	15	15	15
N	20	20	22	22	22	22	24	24	24	24	26	26	26	26	28	28	28	28	30	30	30	30	32	32	32	32	34	34	34	34
KG	27.5	28.1	28.7	29.3	29.9	30.5	31.1	31.7	32.3	32.9	33.5	34.1	34.7	35.3	35.9	36.5	37.1	37.7	38.3	38.9	39.5	40.1	40.7	41.3	41.9	42.5	43.1	43.7	44.3	44.9
線速度 Linear Speed mm/s 導程 Lead 40	2400																													

RD 馬達右下折 Motor Right Lower Side

2D CAD 3D CAD

● CAD圖面可至www.toyorobot.com下載 ●
Please do wnload the CAD file from TOYO's website : www.toyorobot.com

單位 Unit : mm

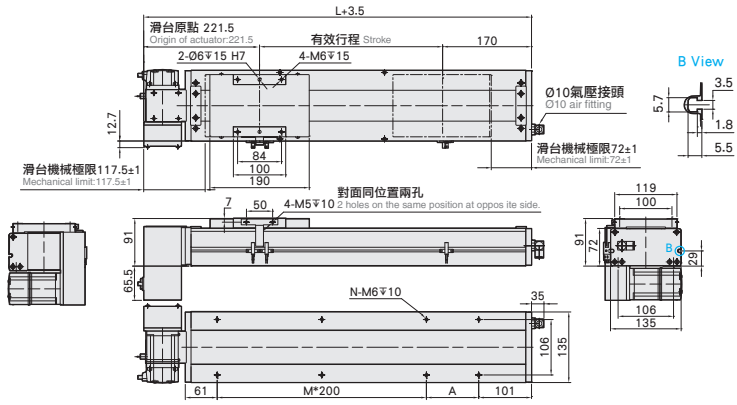

有效行程 Stroke	50	100	150	200	250	300	350	400	450	500	550	600	650	700	750	800	850	900	950	1000	1050	1100	1150	1200	1250	1300	1350	1400	1450	1500	1550
極限行程 Limit Stroke (±1)	62	112	162	212	262	312	362	412	462	512	562	612	662	712	762	812	862	912	962	1012	1062	1112	1162	1212	1262	1312	1362	1412	1462	1512	1562
L	438	488	538	588	638	688	738	788	838	888	938	988	1038	1088	1138	1188	1238	1288	1338	1388	1438	1488	1538	1588	1638	1688	1738	1788	1838	1888	1938
A	200	50	100	150	200	50	100	150	200	50	100	150	200	50	100	150	200	50	100	150	200	50	100	150	200	50	100	150	200	50	100
M	0	1	1	1	1	2	2	2	2	3	3	3	3	4	4	4	4	5	5	5	5	6	6	6	6	7	7	7	7	8	8
N	4	6	6	6	6	8	8	8	8	10	10	10	10	12	12	12	12	14	14	14	14	16	16	16	16	18	18	18	18	20	20
KG	11.2	11.6	12	12.5	13	13.5	14	14.4	15	15.4	16	16.4	16.9	17.4	17.9	18.4	18.9	19.4	19.9	20.3	20.9	21.5	22.1	22.7	23.3	23.9	24.5	25.1	25.7	26.3	26.9
線速度 Linear Speed mm/s 導程 Lead 40	2400																														

有效行程 Stroke	1600	1650	1700	1750	1800	1850	1900	1950	2000	2050	2100	2150	2200	2250	2300	2350	2400	2450	2500	2550	2600	2650	2700	2750	2800	2850	2900	2950	3000	3050
極限行程 Limit Stroke (±1)	1612	1662	1712	1762	1812	1862	1912	1962	2012	2062	2112	2162	2212	2262	2312	2362	2412	2462	2512	2562	2612	2662	2712	2762	2812	2862	2912	2962	3012	3062
L	1988	2038	2088	2138	2188	2238	2288	2338	2388	2438	2488	2538	2588	2638	2688	2738	2788	2838	2888	2938	2988	3038	3088	3138	3188	3238	3288	3338	3388	3438
A	150	200	50	100	150	200	50	100	150	200	50	100	150	200	50	100	150	200	50	100	150	200	50	100	150	200	50	100	150	200
M	8	8	9	9	9	9	10	10	10	10	11	11	11	11	12	12	12	12	13	13	13	13	14	14	14	14	15	15	15	15
N	20	20	22	22	22	22	24	24	24	24	26	26	26	26	28	28	28	28	30	30	30	30	32	32	32	32	34	34	34	34
KG	27.5	28.1	28.7	29.3	29.9	30.5	31.1	31.7	32.3	32.9	33.5	34.1	34.7	35.3	35.9	36.5	37.1	37.7	38.3	38.9	39.5	40.1	40.7	41.3	41.9	42.5	43.1	43.7	44.3	44.9
線速度 Linear Speed mm/s 導程 Lead 40	2400																													

免費服務專線：大陸 China 400-875-0009 台灣 Taiwan 0800-800-893
Toll-free Number

Memo

ECB17

皮帶式樣 Belt Type

最大行程 Maximum Stroke	最高速度 Maximum Speed	馬達容量 Motor Output	皮帶寬度 Belt Width	直線滑軌 Linear Guide
4050mm	2400mm/s	400W	30mm	20X15-2 支

型號表示方式 Ordering Method

ECB17 - L 40 - 50 - L - M 40 - C 4 - 0001

本體型號 Model

皮帶型式 Belt Type

L	無塵皮帶 Clean belt

導程 Lead

40	40mm

行程 Stroke

50-4050mm
50間隔 50 mm Pitch

馬達位置 Motor Position

L	馬達左折 Motor On Left Side
LU	馬達左上折 Motor On Left Upper Side
LD	馬達左下折 Motor On Left Lower Side
R	馬達右折 Motor On Right Side
RU	馬達右上折 Motor On Right Upper Side
RD	馬達右下折 Motor On Right Lower Side

馬達廠牌 Motor Brand

M	三菱 Mitsubishi	10	-
P	松下 Panasonic	20	-
Y	安川 Yaskawa	40	400W
T	台達 Delta	75	-

原點感應器 Home Sensor

外掛型 Out Side	
C	馬達側 Motor Side
D	反馬達側 Opposite Motor Side
無 SENSOR No Sensor	
E	無 SENSOR No Sensor

端點極限感應器 Limit Sensor

外掛型 Out Side	
3	1只 1Pc
4	2只 2Pc
無 SENSOR No Sensor	
5	無 SENSOR No Sensor

特注式樣 Customization Order No.

基本仕様 Specification

性能	位置重複精度 Repeatability		mm	±0.04
	導程 Lead		mm	40
	最高轉速 Maximum Rotating speed		rpm	3600
	最高速度 Maximum linear speed ※1		mm/s	2400
	最大可搬重量 Maximum Payload	水平使用 Horizontal	kg	45
		垂直使用 Vertical	kg	
	定格推力 Rated Thrust		N	204
	標準行程 Stroke (increments)		mm	50-4050mm/50 間隔 (50 increments)
部品	AC 伺服馬達容量 AC Servo Motor Output		W	400
	皮帶寬度 Belt Width			30
	高剛性直線滑軌 High Rigidity Linear Guide		mm	W20XH15
	原點感應器 Home Sensor	外掛 Outside		EE-SX672(NPN)

※1 馬達加減速設定 0.4 秒。
Acceleration and deacceleration value is set 0.4 second.

容許負載力距表 Allowable Overhang

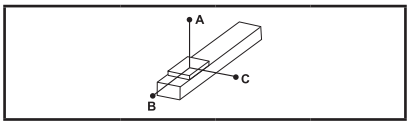

(單位 Unit : mm)

水平安裝 Horizontal Installation	A	B	C
10kg	2942	1133	1033
20kg	1430	547	498
30kg	926	350	320
45kg	588	219	201

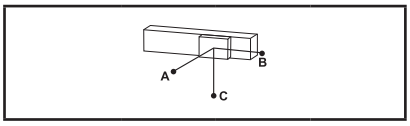

(單位 Unit : mm)

壁掛安裝 Wall Installation	A	B	C
15kg	676	742	1933
25kg	390	428	1127
35kg	269	294	781
45kg	201	219	588

靜額定扭矩 Static Loading Moment

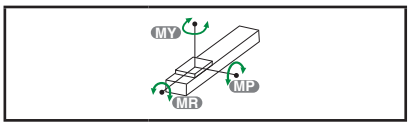

(單位 Unit : N.m)

MY	1032
MP	1034
MR	908

* 力距表所表示的數據，代表重心。
The torque value in the chart indicate the center of gravity.
* 符合型錄規範的正常使用下，保證壽命為 10000 公里。
Operation life is 1,0000km when the product is using under the specified conditions.
* 倒吊使用無法套用標準規範，如有需求請洽詢我司業務。
Data information is not for ceiling-mount inverse use.
Contact us for the details if you want to apply ceiling-mount inverse usage.

ECB17

皮帶式樣 Belt Type

L 馬達左折 Motor Left Side

2D CAD 3D CAD

● CAD圖面可至www.toyorobot.com下載 ●
Please do wnload the CAD file from TOYO's website : www.toyorobot.com

單位 Unit : mm

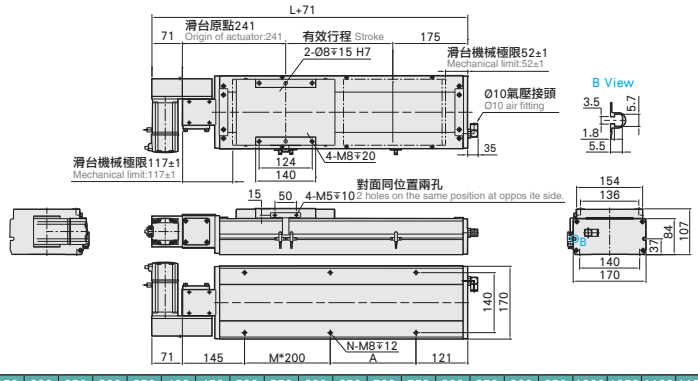

有效行程 Stroke	50	100	150	200	250	300	350	400	450	500	550	600	650	700	750	800	850	900	950	1000	1050	1100	1150	1200	1250	1300	1350	1400	1450	1500	1550
極限行程 Limit Stroke (±1)	67	117	167	217	267	317	367	417	467	517	567	617	667	717	767	817	867	917	967	1017	1067	1117	1167	1217	1267	1317	1367	1417	1467	1517	1567
L	466	516	566	616	666	716	766	816	866	916	966	1016	1066	1116	1166	1216	1266	1316	1366	1416	1466	1516	1566	1616	1666	1716	1766	1816	1866	1916	1966
A	200	50	100	150	200	50	100	150	200	50	100	150	200	50	100	150	200	50	100	150	200	50	100	150	200	50	100	150	200	50	100
M	0	1	1	1	1	2	2	2	2	3	3	3	3	4	4	4	4	5	5	5	5	6	6	6	6	7	7	7	7	8	8
N	4	6	6	6	6	8	8	8	8	10	10	10	10	12	12	12	12	14	14	14	14	16	16	16	16	18	18	18	18	20	20
KG	13.2	15	16.8	17.6	18.4	19.1	19.9	20.7	21.5	22.2	23	23.8	24.6	25.3	26.1	26.9	27.7	28.4	29.2	30	30.8	31.6	32.4	33.2	34	34.8	35.6	36.4	37.2	38	38.8
線速度 Linear Speed mm/s 導程 Lead 40	2400																														

有效行程 Stroke	1600	1650	1700	1750	1800	1850	1900	1950	2000	2050	2100	2150	2200	2250	2300	2350	2400	2450	2500	2550	2600	2650	2700	2750	2800	2850	2900	2950	3000	3050
極限行程 Limit Stroke (±1)	1617	1667	1717	1767	1817	1867	1917	1967	2017	2067	2117	2167	2217	2267	2317	2367	2417	2467	2517	2567	2617	2667	2717	2767	2817	2867	2917	2967	3017	3067
L	2016	2066	2116	2166	2216	2266	2316	2366	2416	2466	2516	2566	2616	2666	2716	2766	2816	2866	2916	2966	3016	3066	3116	3166	3216	3266	3316	3366	3416	3466
A	150	200	50	100	150	200	50	100	150	200	50	100	150	200	50	100	150	200	50	100	150	200	50	100	150	200	50	100	150	200
M	8	8	9	9	9	9	10	10	10	10	11	11	11	11	12	12	12	12	13	13	13	13	14	14	14	14	15	15	15	15
N	20	20	22	22	22	22	24	24	24	24	26	26	26	26	28	28	28	28	30	30	30	30	32	32	32	32	34	34	34	34
KG	39.6	40.4	41.2	42	42.8	43.6	44.4	45.2	46	46.8	47.6	48.4	49.2	50	50.8	51.6	52.4	53.2	54	54.8	55.6	56.4	57.2	58	58.8	59.6	60.4	61.2	62	62.8
線速度 Linear Speed mm/s 導程 Lead 40	2400																													

* 由於版面限制，無法列出所有行程資訊，總長 L= 行程 +416; 極限行程為有效行程 +17。
* Due to the limitation of the layout, it's not able to list out full information of the stroke. Total Length of L = Stroke+416 and the stroke limit is +17 of the stroke range.

R 馬達右折 Motor Right Side

2D CAD 3D CAD

● CAD圖面可至www.toyorobot.com下載 ●
Please do wnload the CAD file from TOYO's website : www.toyorobot.com

單位 Unit : mm

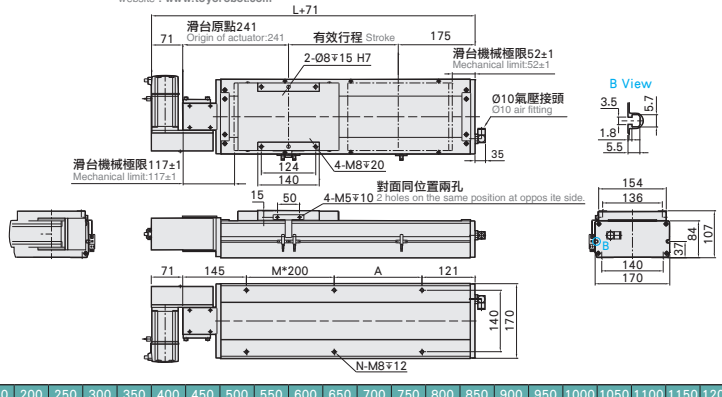

有效行程 Stroke	50	100	150	200	250	300	350	400	450	500	550	600	650	700	750	800	850	900	950	1000	1050	1100	1150	1200	1250	1300	1350	1400	1450	1500	1550
極限行程 Limit Stroke (±1)	67	117	167	217	267	317	367	417	467	517	567	617	667	717	767	817	867	917	967	1017	1067	1117	1167	1217	1267	1317	1367	1417	1467	1517	1567
L	466	516	566	616	666	716	766	816	866	916	966	1016	1066	1116	1166	1216	1266	1316	1366	1416	1466	1516	1566	1616	1666	1716	1766	1816	1866	1916	1966
A	200	50	100	150	200	50	100	150	200	50	100	150	200	50	100	150	200	50	100	150	200	50	100	150	200	50	100	150	200	50	100
M	0	1	1	1	1	2	2	2	2	3	3	3	3	4	4	4	4	5	5	5	5	6	6	6	6	7	7	7	7	8	8
N	4	6	6	6	6	8	8	8	8	10	10	10	10	12	12	12	12	14	14	14	14	16	16	16	16	18	18	18	18	20	20
KG	13.2	15	16.8	17.6	18.4	19.1	19.9	20.7	21.5	22.2	23	23.8	24.6	25.3	26.1	26.9	27.7	28.4	29.2	30	30.8	31.6	32.4	33.2	34	34.8	35.6	36.4	37.2	38	38.8
線速度 Linear Speed mm/s 導程 Lead 40	2400																														

有效行程 Stroke	1600	1650	1700	1750	1800	1850	1900	1950	2000	2050	2100	2150	2200	2250	2300	2350	2400	2450	2500	2550	2600	2650	2700	2750	2800	2850	2900	2950	3000	3050
極限行程 Limit Stroke (±1)	1617	1667	1717	1767	1817	1867	1917	1967	2017	2067	2117	2167	2217	2267	2317	2367	2417	2467	2517	2567	2617	2667	2717	2767	2817	2867	2917	2967	3017	3067
L	2016	2066	2116	2166	2216	2266	2316	2366	2416	2466	2516	2566	2616	2666	2716	2766	2816	2866	2916	2966	3016	3066	3116	3166	3216	3266	3316	3366	3416	3466
A	150	200	50	100	150	200	50	100	150	200	50	100	150	200	50	100	150	200	50	100	150	200	50	100	150	200	50	100	150	200
M	8	8	9	9	9	9	10	10	10	10	11	11	11	11	12	12	12	12	13	13	13	13	14	14	14	14	15	15	15	15
N	20	20	22	22	22	22	24	24	24	24	26	26	26	26	28	28	28	28	30	30	30	30	32	32	32	32	34	34	34	34
KG	39.6	40.4	41.2	42	42.8	43.6	44.4	45.2	46	46.8	47.6	48.4	49.2	50	50.8	51.6	52.4	53.2	54	54.8	55.6	56.4	57.2	58	58.8	59.6	60.4	61.2	62	62.8
線速度 Linear Speed mm/s 導程 Lead 40	2400																													

* 由於版面限制，無法列出所有行程資訊，總長 L= 行程 +416; 極限行程為有效行程 +17。
* Due to the limitation of the layout, it's not able to list out full information of the stroke. Total Length of L = Stroke+416 and the stroke limit is +17 of the stroke range.

免費服務專線：大陸 China 400-875-0009 台灣 Taiwan 0800-800-893
Toll-free Number

LU 馬達左上折 Motor Left Upper Side

2D CAD 3D CAD

● CAD圖面可至www.toyorobot.com下載 ●
Please do wnload the CAD file from TOYO's website：www.toyorobot.com

單位 Unit ： mm

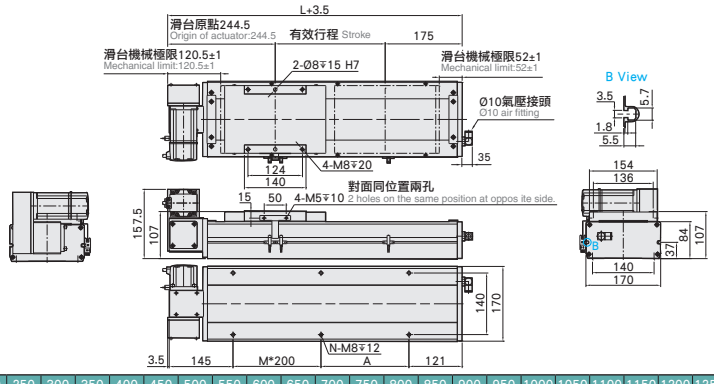

有效行程 Stroke	50	100	150	200	250	300	350	400	450	500	550	600	650	700	750	800	850	900	950	1000	1050	1100	1150	1200	1250	1300	1350	1400	1450	1500	1550
極限行程 Limit Stroke (±1)	67	117	167	217	267	317	367	417	467	517	567	617	667	717	767	817	867	917	967	1017	1067	1117	1167	1217	1267	1317	1367	1417	1467	1517	1567
L	466	516	566	616	666	716	766	816	866	916	966	1016	1066	1116	1166	1216	1266	1316	1366	1416	1466	1516	1566	1616	1666	1716	1766	1816	1866	1916	1966
A	200	50	100	150	200	50	100	150	200	50	100	150	200	50	100	150	200	50	100	150	200	50	100	150	200	50	100	150	200	50	100
M	0	1	1	1	1	2	2	2	2	3	3	3	3	4	4	4	4	5	5	5	5	6	6	6	6	7	7	7	7	8	8
N	4	6	6	6	6	8	8	8	8	10	10	10	10	12	12	12	12	14	14	14	14	16	16	16	16	18	18	18	18	20	20
KG	13.2	15	16.8	17.6	18.4	19.1	19.9	20.7	21.5	22.2	23	23.8	24.6	25.3	26.1	26.9	27.7	28.4	29.2	30	30.8	31.6	32.4	33.2	34	34.8	35.6	36.4	37.2	38	38.8
線速度 Linear Speed mm/s 導程 Lead 40	2400																														

有效行程 Stroke	1600	1650	1700	1750	1800	1850	1900	1950	2000	2050	2100	2150	2200	2250	2300	2350	2400	2450	2500	2550	2600	2650	2700	2750	2800	2850	2900	2950	3000	3050
極限行程 Limit Stroke (±1)	1617	1667	1717	1767	1817	1867	1917	1967	2017	2067	2117	2167	2217	2267	2317	2367	2417	2467	2517	2567	2617	2667	2717	2767	2817	2867	2917	2967	3017	3067
L	2016	2066	2116	2166	2216	2266	2316	2366	2416	2466	2516	2566	2616	2666	2716	2766	2816	2866	2916	2966	3016	3066	3116	3166	3216	3266	3316	3366	3416	3466
A	150	200	50	100	150	200	50	100	150	200	50	100	150	200	50	100	150	200	50	100	150	200	50	100	150	200	50	100	150	200
M	8	8	9	9	9	9	10	10	10	10	11	11	11	11	12	12	12	12	13	13	13	13	14	14	14	14	15	15	15	15
N	20	20	22	22	22	22	24	24	24	24	26	26	26	26	28	28	28	28	30	30	30	30	32	32	32	32	34	34	34	34
KG	39.6	40.4	41.2	42	42.8	43.6	44.4	45.2	46	46.8	47.6	48.4	49.2	50	50.8	51.6	52.4	53.2	54	54.8	55.6	56.4	57.2	58	58.8	59.6	60.4	61.2	62	62.8
線速度 Linear Speed mm/s 導程 Lead 40	2400																													

* 由於版面限制，無法列出所有行程資訊，總長 L= 行程 +416; 極限行程為有效行程 +17。
* Due to the limitation of the layout, it's not able to list out full information of the stroke. Total Length of L = Stroke+416 and the stroke limit is +17 of the stroke range.

RU 馬達右上折 Motor Right Upper Side

2D CAD 3D CAD

● CAD圖面可至www.toyorobot.com下載 ●
Please do wnload the CAD file from TOYO's website：www.toyorobot.com

單位 Unit ： mm

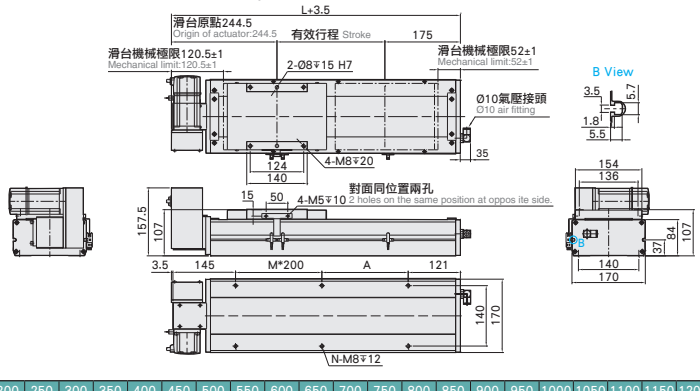

有效行程 Stroke	50	100	150	200	250	300	350	400	450	500	550	600	650	700	750	800	850	900	950	1000	1050	1100	1150	1200	1250	1300	1350	1400	1450	1500	1550
極限行程 Limit Stroke (±1)	67	117	167	217	267	317	367	417	467	517	567	617	667	717	767	817	867	917	967	1017	1067	1117	1167	1217	1267	1317	1367	1417	1467	1517	1567
L	466	516	566	616	666	716	766	816	866	916	966	1016	1066	1116	1166	1216	1266	1316	1366	1416	1466	1516	1566	1616	1666	1716	1766	1816	1866	1916	1966
A	200	50	100	150	200	50	100	150	200	50	100	150	200	50	100	150	200	50	100	150	200	50	100	150	200	50	100	150	200	50	100
M	0	1	1	1	1	2	2	2	2	3	3	3	3	4	4	4	4	5	5	5	5	6	6	6	6	7	7	7	7	8	8
N	4	6	6	6	6	8	8	8	8	10	10	10	10	12	12	12	12	14	14	14	14	16	16	16	16	18	18	18	18	20	20
KG	13.2	15	16.8	17.6	18.4	19.1	19.9	20.7	21.5	22.2	23	23.8	24.6	25.3	26.1	26.9	27.7	28.4	29.2	30	30.8	31.6	32.4	33.2	34	34.8	35.6	36.4	37.2	38	38.8
線速度 Linear Speed mm/s 導程 Lead 40	2400																														

有效行程 Stroke	1600	1650	1700	1750	1800	1850	1900	1950	2000	2050	2100	2150	2200	2250	2300	2350	2400	2450	2500	2550	2600	2650	2700	2750	2800	2850	2900	2950	3000	3050
極限行程 Limit Stroke (±1)	1617	1667	1717	1767	1817	1867	1917	1967	2017	2067	2117	2167	2217	2267	2317	2367	2417	2467	2517	2567	2617	2667	2717	2767	2817	2867	2917	2967	3017	3067
L	2016	2066	2116	2166	2216	2266	2316	2366	2416	2466	2516	2566	2616	2666	2716	2766	2816	2866	2916	2966	3016	3066	3116	3166	3216	3266	3316	3366	3416	3466
A	150	200	50	100	150	200	50	100	150	200	50	100	150	200	50	100	150	200	50	100	150	200	50	100	150	200	50	100	150	200
M	8	8	9	9	9	9	10	10	10	10	11	11	11	11	12	12	12	12	13	13	13	13	14	14	14	14	15	15	15	15
N	20	20	22	22	22	22	24	24	24	24	26	26	26	26	28	28	28	28	30	30	30	30	32	32	32	32	34	34	34	34
KG	39.6	40.4	41.2	42	42.8	43.6	44.4	45.2	46	46.8	47.6	48.4	49.2	50	50.8	51.6	52.4	53.2	54	54.8	55.6	56.4	57.2	58	58.8	59.6	60.4	61.2	62	62.8
線速度 Linear Speed mm/s 導程 Lead 40	2400																													

* 由於版面限制，無法列出所有行程資訊，總長 L= 行程 +416; 極限行程為有效行程 +17。
* Due to the limitation of the layout, it's not able to list out full information of the stroke. Total Length of L = Stroke+416 and the stroke limit is +17 of the stroke range.

ECB17

皮帶式樣 Belt Type

LD 馬達左下折 Motor Left Lower Side

2D CAD 3D CAD

● CAD圖面可至www.toyorobot.com下載 ●

Please do wnload the CAD file from TOYO's website : www.toyorobot.com

單位 Unit : mm

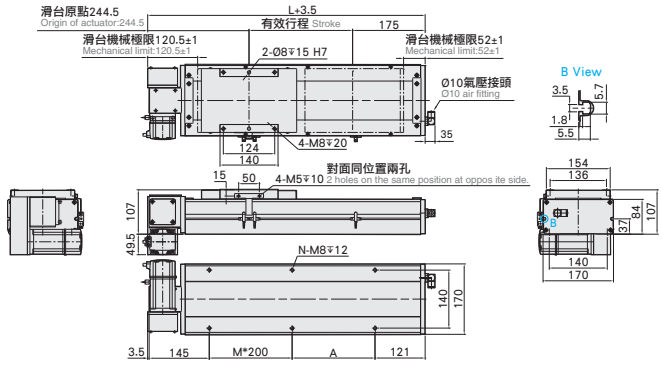

有效行程 Stroke	50	100	150	200	250	300	350	400	450	500	550	600	650	700	750	800	850	900	950	1000	1050	1100	1150	1200	1250	1300	1350	1400	1450	1500	1550
極限行程 Limit Stroke (±1)	67	117	167	217	267	317	367	417	467	517	567	617	667	717	767	817	867	917	967	1017	1067	1117	1167	1217	1267	1317	1367	1417	1467	1517	1567
L	466	516	566	616	666	716	766	816	866	916	966	1016	1066	1116	1166	1216	1266	1316	1366	1416	1466	1516	1566	1616	1666	1716	1766	1816	1866	1916	1966
A	200	50	100	150	200	50	100	150	200	50	100	150	200	50	100	150	200	50	100	150	200	50	100	150	200	50	100	150	200	50	100
M	0	1	1	1	1	2	2	2	2	3	3	3	3	4	4	4	4	5	5	5	5	6	6	6	6	7	7	7	7	8	8
N	4	6	6	6	6	8	8	8	8	10	10	10	10	12	12	12	12	14	14	14	14	16	16	16	16	18	18	18	18	20	20
KG	13.2	15	16.8	17.6	18.4	19.1	19.9	20.7	21.5	22.2	23	23.8	24.6	25.3	26.1	26.9	27.7	28.4	29.2	30	30.8	31.6	32.4	33.2	34	34.8	35.6	36.4	37.2	38	38.8
線速度 Linear Speed mm/s 導程 Lead 40	2400																														

有效行程 Stroke	1600	1650	1700	1750	1800	1850	1900	1950	2000	2050	2100	2150	2200	2250	2300	2350	2400	2450	2500	2550	2600	2650	2700	2750	2800	2850	2900	2950	3000	3050
極限行程 Limit Stroke (±1)	1617	1667	1717	1767	1817	1867	1917	1967	2017	2067	2117	2167	2217	2267	2317	2367	2417	2467	2517	2567	2617	2667	2717	2767	2817	2867	2917	2967	3017	3067
L	2016	2066	2116	2166	2216	2266	2316	2366	2416	2466	2516	2566	2616	2666	2716	2766	2816	2866	2916	2966	3016	3066	3116	3166	3216	3266	3316	3366	3416	3466
A	150	200	50	100	150	200	50	100	150	200	50	100	150	200	50	100	150	200	50	100	150	200	50	100	150	200	50	100	150	200
M	8	8	9	9	9	9	10	10	10	10	11	11	11	11	12	12	12	12	13	13	13	13	14	14	14	14	15	15	15	15
N	20	20	22	22	22	22	24	24	24	24	26	26	26	26	28	28	28	28	30	30	30	30	32	32	32	32	34	34	34	34
KG	39.6	40.4	41.2	42	42.8	43.6	44.4	45.2	46	46.8	47.6	48.4	49.2	50	50.8	51.6	52.4	53.2	54	54.8	55.6	56.4	57.2	58	58.8	59.6	60.4	61.2	62	62.8
線速度 Linear Speed mm/s 導程 Lead 40	2400																													

* 由於版面限制，無法列出所有行程資訊，總長 L= 行程 +416; 極限行程為有效行程 +17。
* Due to the limitation of the layout, it's not able to list out full information of the stroke. Total Length of L = Stroke+416 and the stroke limit is +17 of the stroke range.

RD 馬達右下折 Motor Right Lower Side

2D CAD 3D CAD

● CAD圖面可至www.toyorobot.com下載 ●

Please do wnload the CAD file from TOYO's website : www.toyorobot.com

單位 Unit : mm

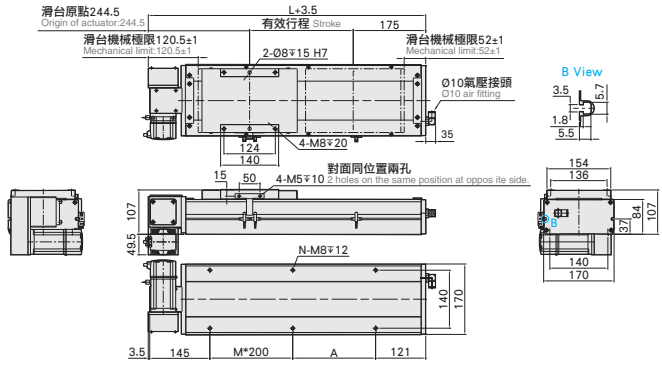

有效行程 Stroke	50	100	150	200	250	300	350	400	450	500	550	600	650	700	750	800	850	900	950	1000	1050	1100	1150	1200	1250	1300	1350	1400	1450	1500	1550
極限行程 Limit Stroke (±1)	67	117	167	217	267	317	367	417	467	517	567	617	667	717	767	817	867	917	967	1017	1067	1117	1167	1217	1267	1317	1367	1417	1467	1517	1567
L	466	516	566	616	666	716	766	816	866	916	966	1016	1066	1116	1166	1216	1266	1316	1366	1416	1466	1516	1566	1616	1666	1716	1766	1816	1866	1916	1966
A	200	50	100	150	200	50	100	150	200	50	100	150	200	50	100	150	200	50	100	150	200	50	100	150	200	50	100	150	200	50	100
M	0	1	1	1	1	2	2	2	2	3	3	3	3	4	4	4	4	5	5	5	5	6	6	6	6	7	7	7	7	8	8
N	4	6	6	6	6	8	8	8	8	10	10	10	10	12	12	12	12	14	14	14	14	16	16	16	16	18	18	18	18	20	20
KG	13.2	15	16.8	17.6	18.4	19.1	19.9	20.7	21.5	22.2	23	23.8	24.6	25.3	26.1	26.9	27.7	28.4	29.2	30	30.8	31.6	32.4	33.2	34	34.8	35.6	36.4	37.2	38	38.8
線速度 Linear Speed mm/s 導程 Lead 40	2400																														

有效行程 Stroke	1600	1650	1700	1750	1800	1850	1900	1950	2000	2050	2100	2150	2200	2250	2300	2350	2400	2450	2500	2550	2600	2650	2700	2750	2800	2850	2900	2950	3000	3050
極限行程 Limit Stroke (±1)	1617	1667	1717	1767	1817	1867	1917	1967	2017	2067	2117	2167	2217	2267	2317	2367	2417	2467	2517	2567	2617	2667	2717	2767	2817	2867	2917	2967	3017	3067
L	2016	2066	2116	2166	2216	2266	2316	2366	2416	2466	2516	2566	2616	2666	2716	2766	2816	2866	2916	2966	3016	3066	3116	3166	3216	3266	3316	3366	3416	3466
A	150	200	50	100	150	200	50	100	150	200	50	100	150	200	50	100	150	200	50	100	150	200	50	100	150	200	50	100	150	200
M	8	8	9	9	9	9	10	10	10	10	11	11	11	11	12	12	12	12	13	13	13	13	14	14	14	14	15	15	15	15
N	20	20	22	22	22	22	24	24	24	24	26	26	26	26	28	28	28	28	30	30	30	30	32	32	32	32	34	34	34	34
KG	39.6	40.4	41.2	42	42.8	43.6	44.4	45.2	46	46.8	47.6	48.4	49.2	50	50.8	51.6	52.4	53.2	54	54.8	55.6	56.4	57.2	58	58.8	59.6	60.4	61.2	62	62.8
線速度 Linear Speed mm/s 導程 Lead 40	2400																													

* 由於版面限制，無法列出所有行程資訊，總長 L= 行程 +416; 極限行程為有效行程 +17。
* Due to the limitation of the layout, it's not able to list out full information of the stroke. Total Length of L = Stroke+416 and the stroke limit is +17 of the stroke range.

免費服務專線：大陸 China 400-875-0009 台灣 Taiwan 0800-800-893
Toll-free Number

Memo

ECB22

皮帶式樣 Belt Type

最大行程 Maximum Stroke	最高速度 Maximum Speed	馬達容量 Motor Output	皮帶寬度 Belt Width	直線滑軌 Linear Guide
3500mm	2400mm/s	750W	50mm	23X18-2 支

型號表示方式 Ordering Method

ECB22 - L 40 - 50 - L - M 75 - C 4 - 0001

本體型號 Model

皮帶型式 Belt Type

L	無塵皮帶 Clean belt

導程 Lead

40	40mm

行程 Stroke

50-3500mm
50間隔 50 mm Pitch

馬達位置 Motor Position

L	馬達左折 Motor Left Side
LU	馬達左上折 Motor Left Upper Side
LD	馬達左下折 Motor Left Lower Side
R	馬達右折 Motor Right Side
RU	馬達右上折 Motor Right Upper Side
RD	馬達右下折 Motor Right Lower Side

馬達廠牌 Motor Brand

M	三菱 Mitsubishi	10	-
P	松下 Panasonic	20	-
Y	安川 Yaskawa	40	-
T	台達 Delta	75	750W

原點感應器 Home Sensor

外掛型 Out Side	
C	馬達側 Motor Side
D	反馬達側 Opposite Motor Side
無 SENSOR No Sensor	
E	無 SENSOR No Sensor

端點極限感應器 Limit Sensor

外掛型 Out Side	
3	1只 1Pc
4	2只 2Pc
無 SENSOR No Sensor	
5	無 SENSOR No Sensor

特注式樣 Customization Order No.

免費服務專線：大陸 China 400-875-0009 台灣 Taiwan 0800-800-893
Toll-free Number

基本仕樣 Specification

性能	位置重複精度 Repeatability		mm	±0.04
	導程 Lead		mm	40
	最高轉速 Maximum Rotating speed		rpm	3600
	最高速度 Maximum linear speed ※1		mm/s	2400
	最大可搬重量 Maximum Payload	水平使用 Horizontal	kg	85
		垂直使用 Vertical	kg	
	定格推力 Rated Thrust		N	367
	標準行程 Stroke (increments)		mm	50-3500mm/50 間隔 (50 increments)
部品	AC 伺服馬達容量 AC Servo Motor Output		W	750
	皮帶寬度 Belt Width			50
	高剛性直線滑軌 High Rigidity Linear Guide		mm	W23XH18
	原點感應器 Home Sensor	外掛 Outside		EE-SX672(NPN)

※1 馬達加減速設定 0.4 秒。
Acceleration and deacceleration value is set 0.4 second.

容許負載力距表 Allowable Overhang

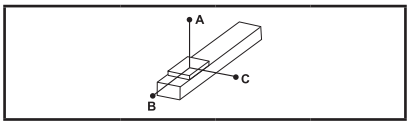

(單位 Unit : mm)

水平安裝 Horizontal Installation	A	B	C
45kg	1588	600	349
65kg	1052	328	285
85kg	768	281	206

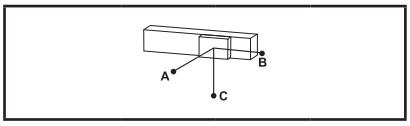

(單位 Unit : mm)

壁掛安裝 Wall Installation	A	B	C
40kg	500	685	1805
60kg	315	430	1152
85kg	206	281	768

靜額定扭矩 Static Loading Moment

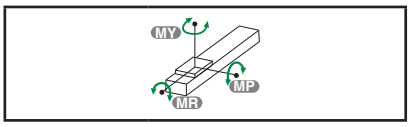

(單位 Unit : N.m)

MY	2052
MP	2052
MR	1810

* 力距表所表示的數據，代表重心。
The torque value in the chart indicate the center of gravity.
* 符合型錄規範的正常使用下，保證壽命為 10000 公里。
Operation life is 1,0000km when the product is using under the specified conditions.
* 倒吊使用無法套用標準規範，如有需求請洽詢我司業務。
Data information is not for ceiling-mount inverse use.
Contact us for the details if you want to apply ceiling-mount inverse usage.

ECB22

皮帶式樣 Belt Type

L 馬達左折 Motor Left Side

2D CAD 3D CAD

● CAD圖面可至www.toyorobot.com下載 ●
Please do wnload the CAD file from TOYO's website : www.toyorobot.com

單位 Unit : mm

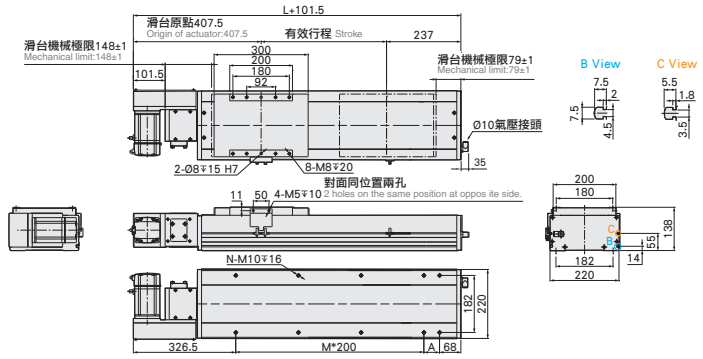

有效行程 Stroke	50	100	150	200	250	300	350	400	450	500	550	600	650	700	750	800	850	900	950	1000	1050	1100	1150	1200	1250	1300	1350	1400	1450	1500	1550	1600	1650	1700	1750
極限行程 Limit Stroke (±1)	66	116	166	216	266	316	366	416	466	516	566	616	666	716	766	816	866	916	966	1016	1066	1116	1166	1216	1266	1316	1366	1416	1466	1516	1566	1616	1666	1716	1766
L	593	643	693	743	793	843	893	943	993	1043	1093	1143	1193	1243	1293	1343	1393	1443	1493	1543	1593	1643	1693	1743	1793	1843	1893	1943	1993	2043	2093	2143	2193	2243	2293
A	100	150	200	50	100	150	200	50	100	150	200	50	100	150	200	50	100	150	200	50	100	150	200	50	100	150	200	50	100	150	200	50	100	150	200
M	1	1	1	2	2	2	2	3	3	3	3	4	4	4	4	5	5	5	5	6	6	6	6	7	7	7	7	8	8	8	8	9	9	9	9
N	6	6	6	8	8	8	8	10	10	10	10	12	12	12	12	14	14	14	14	16	16	16	16	18	18	18	18	20	20	20	20	22	22	22	22
KG	31.8	33	34.2	35.4	36.6	37.8	39	40.2	41.4	42.6	43.8	45	46.2	47.4	48.6	49.8	51	52.2	53.4	54.6	55.8	57	58.2	59.4	60.6	61.8	63	64.2	65.4	66.6	67.8	69	70.2	71.4	72.6
線速度 Linear Speed mm/s 導程 Lead 40	2400																																		

有效行程 Stroke	1800	1850	1900	1950	2000	2050	2100	2150	2200	2250	2300	2350	2400	2450	2500	2550	2600	2650	2700	2750	2800	2850	2900	2950	3000	3050	3100	3150	3200	3250	3300	3350	3400	3450	3500
極限行程 Limit Stroke (±1)	1816	1866	1916	1966	2016	2066	2116	2166	2216	2266	2316	2366	2416	2466	2516	2566	2616	2666	2716	2766	2816	2866	2916	2966	3016	3066	3116	3166	3216	3266	3316	3366	3416	3466	3516
L	2343	2393	2443	2493	2543	2593	2643	2693	2743	2793	2843	2893	2943	2993	3043	3093	3143	3193	3243	3293	3343	3393	3443	3493	3543	3593	3643	3693	3743	3793	3843	3893	3943	3993	4043
A	50	100	150	200	50	100	150	200	50	100	150	200	50	100	150	200	50	100	150	200	50	100	150	200	50	100	150	200	50	100	150	200	50	100	150
M	10	10	10	10	11	11	11	11	12	12	12	12	13	13	13	13	14	14	14	14	15	15	15	15	16	16	16	16	17	17	17	17	18	18	18
N	24	24	24	24	26	26	26	26	28	28	28	28	30	30	30	30	32	32	32	32	34	34	34	34	36	36	36	36	38	38	38	38	40	40	40
KG	73.8	75	76.2	77.4	78.6	79.8	81	82.2	83.4	84.6	85.8	87	88.2	89.4	90.6	91.8	93	94.2	95.4	96.6	97.8	99	100.2	101.4	102.6	103.8	105	106.2	107.4	108.6	109.8	111	112.2	113.4	114.6
線速度 Linear Speed mm/s 導程 Lead 40	2400																																		

* 由於版面限制，無法列出所有行程資訊，總長 L= 行程 +543; 極限行程為有效行程 +16。
* Due to the limitation of the layout, it's not able to list out full information of the stroke. Total Length of L = Stroke+543 and the stroke limit is +16 of the stroke range.

R 馬達右折 Motor Right Side

2D CAD 3D CAD

● CAD圖面可至www.toyorobot.com下載 ●
Please do wnload the CAD file from TOYO's website : www.toyorobot.com

單位 Unit : mm

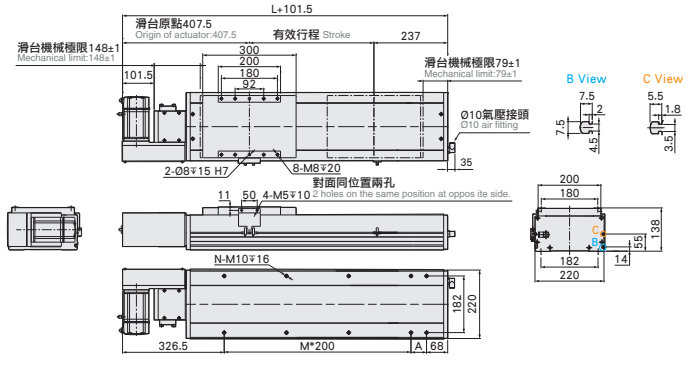

有效行程 Stroke	50	100	150	200	250	300	350	400	450	500	550	600	650	700	750	800	850	900	950	1000	1050	1100	1150	1200	1250	1300	1350	1400	1450	1500	1550	1600	1650	1700	1750
極限行程 Limit Stroke (±1)	66	116	166	216	266	316	366	416	466	516	566	616	666	716	766	816	866	916	966	1016	1066	1116	1166	1216	1266	1316	1366	1416	1466	1516	1566	1616	1666	1716	1766
L	593	643	693	743	793	843	893	943	993	1043	1093	1143	1193	1243	1293	1343	1393	1443	1493	1543	1593	1643	1693	1743	1793	1843	1893	1943	1993	2043	2093	2143	2193	2243	2293
A	100	150	200	50	100	150	200	50	100	150	200	50	100	150	200	50	100	150	200	50	100	150	200	50	100	150	200	50	100	150	200	50	100	150	200
M	1	1	1	2	2	2	2	3	3	3	3	4	4	4	4	5	5	5	5	6	6	6	6	7	7	7	7	8	8	8	8	9	9	9	9
N	6	6	6	8	8	8	8	10	10	10	10	12	12	12	12	14	14	14	14	16	16	16	16	18	18	18	18	20	20	20	20	22	22	22	22
KG	31.8	33	34.2	35.4	36.6	37.8	39	40.2	41.4	42.6	43.8	45	46.2	47.4	48.6	49.8	51	52.2	53.4	54.6	55.8	57	58.2	59.4	60.6	61.8	63	64.2	65.4	66.6	67.8	69	70.2	71.4	72.6
線速度 Linear Speed mm/s 導程 Lead 40	2400																																		

有效行程 Stroke	1800	1850	1900	1950	2000	2050	2100	2150	2200	2250	2300	2350	2400	2450	2500	2550	2600	2650	2700	2750	2800	2850	2900	2950	3000	3050	3100	3150	3200	3250	3300	3350	3400	3450	3500
極限行程 Limit Stroke (±1)	1816	1866	1916	1966	2016	2066	2116	2166	2216	2266	2316	2366	2416	2466	2516	2566	2616	2666	2716	2766	2816	2866	2916	2966	3016	3066	3116	3166	3216	3266	3316	3366	3416	3466	3516
L	2343	2393	2443	2493	2543	2593	2643	2693	2743	2793	2843	2893	2943	2993	3043	3093	3143	3193	3243	3293	3343	3393	3443	3493	3543	3593	3643	3693	3743	3793	3843	3893	3943	3993	4043
A	50	100	150	200	50	100	150	200	50	100	150	200	50	100	150	200	50	100	150	200	50	100	150	200	50	100	150	200	50	100	150	200	50	100	150
M	10	10	10	10	11	11	11	11	12	12	12	12	13	13	13	13	14	14	14	14	15	15	15	15	16	16	16	16	17	17	17	17	18	18	18
N	24	24	24	24	26	26	26	26	28	28	28	28	30	30	30	30	32	32	32	32	34	34	34	34	36	36	36	36	38	38	38	38	40	40	40
KG	73.8	75	76.2	77.4	78.6	79.8	81	82.2	83.4	84.6	85.8	87	88.2	89.4	90.6	91.8	93	94.2	95.4	96.6	97.8	99	100.2	101.4	102.6	103.8	105	106.2	107.4	108.6	109.8	111	112.2	113.4	114.6
線速度 Linear Speed mm/s 導程 Lead 40	2400																																		

* 由於版面限制，無法列出所有行程資訊，總長 L= 行程 +543; 極限行程為有效行程 +16。
* Due to the limitation of the layout, it's not able to list out full information of the stroke. Total Length of L = Stroke+543 and the stroke limit is +16 of the stroke range.

免費服務專線：大陸 Toll-free Number China 400-875-0009 台灣 Taiwan 0800-800-893

LU 馬達左上折 Motor Left Upper Side

2D CAD 3D CAD

● CAD圖面可至www.toyorobot.com下載 ●
Please do wnload the CAD file from TOYO's website：www.toyorobot.com

單位 Unit ： mm

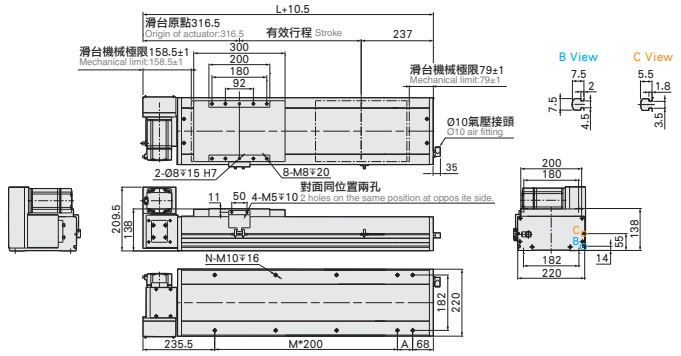

有效行程 Stroke	50	100	150	200	250	300	350	400	450	500	550	600	650	700	750	800	850	900	950	1000	1050	1100	1150	1200	1250	1300	1350	1400	1450	1500	1550	1600	1650	1700	1750
極限行程 Limit Stroke (±1)	66	116	166	216	266	316	366	416	466	516	566	616	666	716	766	816	866	916	966	1016	1066	1116	1166	1216	1266	1316	1366	1416	1466	1516	1566	1616	1666	1716	1766
L	593	643	693	743	793	843	893	943	993	1043	1093	1143	1193	1243	1293	1343	1393	1443	1493	1543	1593	1643	1693	1743	1793	1843	1893	1943	1993	2043	2093	2143	2193	2243	2293
A	100	150	200	50	100	150	200	50	100	150	200	50	100	150	200	50	100	150	200	50	100	150	200	50	100	150	200	50	100	150	200	50	100	150	200
M	1	1	1	2	2	2	2	3	3	3	3	4	4	4	4	5	5	5	5	6	6	6	6	7	7	7	7	8	8	8	8	9	9	9	9
N	6	6	6	8	8	8	8	10	10	10	10	12	12	12	12	14	14	14	14	16	16	16	16	18	18	18	18	20	20	20	20	22	22	22	22
KG	31.8	33	34.2	35.4	36.6	37.8	39	40.2	41.4	42.6	43.8	45	46.2	47.4	48.6	49.8	51	52.2	53.4	54.6	55.8	57	58.2	59.4	60.6	61.8	63	64.2	65.4	66.6	67.8	69	70.2	71.4	72.6
線速度 Linear Speed mm/s 導程 Lead 40	2400																																		

有效行程 Stroke	1800	1850	1900	1950	2000	2050	2100	2150	2200	2250	2300	2350	2400	2450	2500	2550	2600	2650	2700	2750	2800	2850	2900	2950	3000	3050	3100	3150	3200	3250	3300	3350	3400	3450	3500
極限行程 Limit Stroke (±1)	1816	1866	1916	1966	2016	2066	2116	2166	2216	2266	2316	2366	2416	2466	2516	2566	2616	2666	2716	2766	2816	2866	2916	2966	3016	3066	3116	3166	3216	3266	3316	3366	3416	3466	3516
L	2343	2393	2443	2493	2543	2593	2643	2693	2743	2793	2843	2893	2943	2993	3043	3093	3143	3193	3243	3293	3343	3393	3443	3493	3543	3593	3643	3693	3743	3793	3843	3893	3943	3993	4043
A	50	100	150	200	50	100	150	200	50	100	150	200	50	100	150	200	50	100	150	200	50	100	150	200	50	100	150	200	50	100	150	200	50	100	150
M	10	10	10	10	11	11	11	11	12	12	12	12	13	13	13	13	14	14	14	14	15	15	15	15	16	16	16	16	17	17	17	17	18	18	18
N	24	24	24	24	26	26	26	26	28	28	28	28	30	30	30	30	32	32	32	32	34	34	34	34	36	36	36	36	38	38	38	38	40	40	40
KG	73.8	75	76.2	77.4	78.6	79.8	81	82.2	83.4	84.6	85.8	87	88.2	89.4	90.6	91.8	93	94.2	95.4	96.6	97.8	99	100.2	101.4	102.6	103.8	105	106.2	107.4	108.6	109.8	111	112.2	113.4	114.6
線速度 Linear Speed mm/s 導程 Lead 40	2400																																		

* 由於版面限制，無法列出所有行程資訊，總長 L= 行程 +543; 極限行程為有效行程 +16。
* Due to the limitation of the layout, it's not able to list out full information of the stroke. Total Length of L = Stroke+543 and the stroke limit is +16 of the stroke range.

RU 馬達右上折 Motor Right Upper Side

2D CAD 3D CAD

● CAD圖面可至www.toyorobot.com下載 ●
Please do wnload the CAD file from TOYO's website：www.toyorobot.com

單位 Unit ： mm

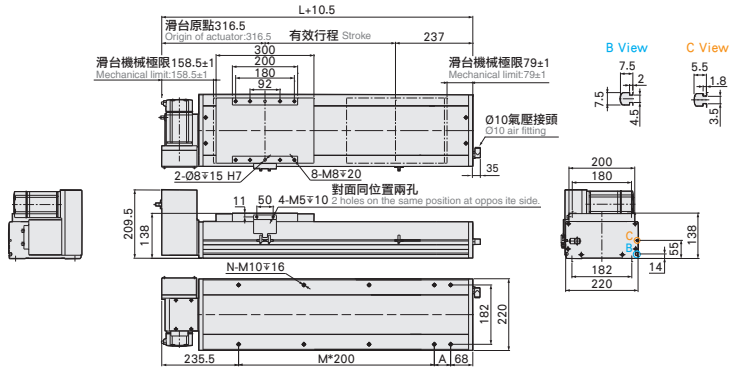

有效行程 Stroke	50	100	150	200	250	300	350	400	450	500	550	600	650	700	750	800	850	900	950	1000	1050	1100	1150	1200	1250	1300	1350	1400	1450	1500	1550	1600	1650	1700	1750
極限行程 Limit Stroke (±1)	66	116	166	216	266	316	366	416	466	516	566	616	666	716	766	816	866	916	966	1016	1066	1116	1166	1216	1266	1316	1366	1416	1466	1516	1566	1616	1666	1716	1766
L	593	643	693	743	793	843	893	943	993	1043	1093	1143	1193	1243	1293	1343	1393	1443	1493	1543	1593	1643	1693	1743	1793	1843	1893	1943	1993	2043	2093	2143	2193	2243	2293
A	100	150	200	50	100	150	200	50	100	150	200	50	100	150	200	50	100	150	200	50	100	150	200	50	100	150	200	50	100	150	200	50	100	150	200
M	1	1	1	2	2	2	2	3	3	3	3	4	4	4	4	5	5	5	5	6	6	6	6	7	7	7	7	8	8	8	8	9	9	9	9
N	6	6	6	8	8	8	8	10	10	10	10	12	12	12	12	14	14	14	14	16	16	16	16	18	18	18	18	20	20	20	20	22	22	22	22
KG	31.8	33	34.2	35.4	36.6	37.8	39	40.2	41.4	42.6	43.8	45	46.2	47.4	48.6	49.8	51	52.2	53.4	54.6	55.8	57	58.2	59.4	60.6	61.8	63	64.2	65.4	66.6	67.8	69	70.2	71.4	72.6
線速度 Linear Speed mm/s 導程 Lead 40	2400																																		

有效行程 Stroke	1800	1850	1900	1950	2000	2050	2100	2150	2200	2250	2300	2350	2400	2450	2500	2550	2600	2650	2700	2750	2800	2850	2900	2950	3000	3050	3100	3150	3200	3250	3300	3350	3400	3450	3500
極限行程 Limit Stroke (±1)	1816	1866	1916	1966	2016	2066	2116	2166	2216	2266	2316	2366	2416	2466	2516	2566	2616	2666	2716	2766	2816	2866	2916	2966	3016	3066	3116	3166	3216	3266	3316	3366	3416	3466	3516
L	2343	2393	2443	2493	2543	2593	2643	2693	2743	2793	2843	2893	2943	2993	3043	3093	3143	3193	3243	3293	3343	3393	3443	3493	3543	3593	3643	3693	3743	3793	3843	3893	3943	3993	4043
A	50	100	150	200	50	100	150	200	50	100	150	200	50	100	150	200	50	100	150	200	50	100	150	200	50	100	150	200	50	100	150	200	50	100	150
M	10	10	10	10	11	11	11	11	12	12	12	12	13	13	13	13	14	14	14	14	15	15	15	15	16	16	16	16	17	17	17	17	18	18	18
N	24	24	24	24	26	26	26	26	28	28	28	28	30	30	30	30	32	32	32	32	34	34	34	34	36	36	36	36	38	38	38	38	40	40	40
KG	73.8	75	76.2	77.4	78.6	79.8	81	82.2	83.4	84.6	85.8	87	88.2	89.4	90.6	91.8	93	94.2	95.4	96.6	97.8	99	100.2	101.4	102.6	103.8	105	106.2	107.4	108.6	109.8	111	112.2	113.4	114.6
線速度 Linear Speed mm/s 導程 Lead 40	2400																																		

* 由於版面限制，無法列出所有行程資訊，總長 L= 行程 +543; 極限行程為有效行程 +16。
* Due to the limitation of the layout, it's not able to list out full information of the stroke. Total Length of L = Stroke+543 and the stroke limit is +16 of the stroke range.

ECB22

皮帶式樣 Belt Type

LD 馬達左下折 Motor Left Lower Side

2D CAD 3D CAD

● CAD圖面可至www.toyorobot.com下載 ●
Please do wnload the CAD file from TOYO's website : www.toyorobot.com

單位 Unit : mm

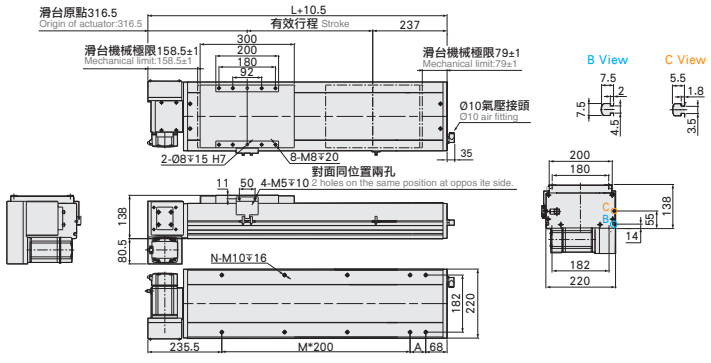

有效行程 Stroke	50	100	150	200	250	300	350	400	450	500	550	600	650	700	750	800	850	900	950	1000	1050	1100	1150	1200	1250	1300	1350	1400	1450	1500	1550	1600	1650	1700	1750
極限行程 Limit Stroke (±1)	66	116	166	216	266	316	366	416	466	516	566	616	666	716	766	816	866	916	966	1016	1066	1116	1166	1216	1266	1316	1366	1416	1466	1516	1566	1616	1666	1716	1766
L	593	643	693	743	793	843	893	943	993	1043	1093	1143	1193	1243	1293	1343	1393	1443	1493	1543	1593	1643	1693	1743	1793	1843	1893	1943	1993	2043	2093	2143	2193	2243	2293
A	100	150	200	50	100	150	200	50	100	150	200	50	100	150	200	50	100	150	200	50	100	150	200	50	100	150	200	50	100	150	200	50	100	150	200
M	1	1	1	2	2	2	2	3	3	3	3	4	4	4	4	5	5	5	5	6	6	6	6	7	7	7	7	8	8	8	8	9	9	9	9
N	6	6	6	8	8	8	8	10	10	10	10	12	12	12	12	14	14	14	14	16	16	16	16	18	18	18	18	20	20	20	20	22	22	22	22
KG	31.8	33	34.2	35.4	36.6	37.8	39	40.2	41.4	42.6	43.8	45	46.2	47.4	48.6	49.8	51	52.2	53.4	54.6	55.8	57	58.2	59.4	60.6	61.8	63	64.2	65.4	66.6	67.8	69	70.2	71.4	72.6
線速度 Linear Speed mm/s 導程 Lead 40	2400																																		

有效行程 Stroke	1800	1850	1900	1950	2000	2050	2100	2150	2200	2250	2300	2350	2400	2450	2500	2550	2600	2650	2700	2750	2800	2850	2900	2950	3000	3050	3100	3150	3200	3250	3300	3350	3400	3450	3500
極限行程 Limit Stroke (±1)	1816	1866	1916	1966	2016	2066	2116	2166	2216	2266	2316	2366	2416	2466	2516	2566	2616	2666	2716	2766	2816	2866	2916	2966	3016	3066	3116	3166	3216	3266	3316	3366	3416	3466	3516
L	2343	2393	2443	2493	2543	2593	2643	2693	2743	2793	2843	2893	2943	2993	3043	3093	3143	3193	3243	3293	3343	3393	3443	3493	3543	3593	3643	3693	3743	3793	3843	3893	3943	3993	4043
A	50	100	150	200	50	100	150	200	50	100	150	200	50	100	150	200	50	100	150	200	50	100	150	200	50	100	150	200	50	100	150	200	50	100	150
M	10	10	10	10	11	11	11	11	12	12	12	12	13	13	13	13	14	14	14	14	15	15	15	15	16	16	16	16	17	17	17	17	18	18	18
N	24	24	24	24	26	26	26	26	28	28	28	28	30	30	30	30	32	32	32	32	34	34	34	34	36	36	36	36	38	38	38	38	40	40	40
KG	73.8	75	76.2	77.4	78.6	79.8	81	82.2	83.4	84.6	85.8	87	88.2	89.4	90.6	91.8	93	94.2	95.4	96.6	97.8	99	100.2	101.4	102.6	103.8	105	106.2	107.4	108.6	109.8	111	112.2	113.4	114.6
線速度 Linear Speed mm/s 導程 Lead 40	2400																																		

* 由於版面限制，無法列出所有行程資訊，總長 L= 行程 +543; 極限行程為有效行程 +16。
* Due to the limitation of the layout, it's not able to list out full information of the stroke. Total Length of L = Stroke+543 and the stroke limit is +16 of the stroke range.

RD 馬達右下折 Motor Right Lower Side

2D CAD 3D CAD

● CAD圖面可至www.toyorobot.com下載 ●
Please do wnload the CAD file from TOYO's website : www.toyorobot.com

單位 Unit : mm

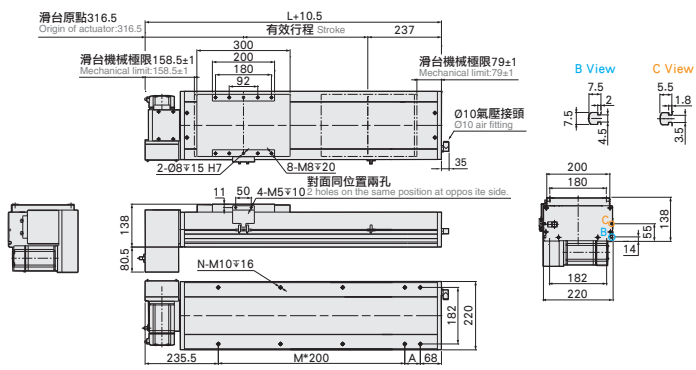

有效行程 Stroke	50	100	150	200	250	300	350	400	450	500	550	600	650	700	750	800	850	900	950	1000	1050	1100	1150	1200	1250	1300	1350	1400	1450	1500	1550	1600	1650	1700	1750
極限行程 Limit Stroke (±1)	66	116	166	216	266	316	366	416	466	516	566	616	666	716	766	816	866	916	966	1016	1066	1116	1166	1216	1266	1316	1366	1416	1466	1516	1566	1616	1666	1716	1766
L	593	643	693	743	793	843	893	943	993	1043	1093	1143	1193	1243	1293	1343	1393	1443	1493	1543	1593	1643	1693	1743	1793	1843	1893	1943	1993	2043	2093	2143	2193	2243	2293
A	100	150	200	50	100	150	200	50	100	150	200	50	100	150	200	50	100	150	200	50	100	150	200	50	100	150	200	50	100	150	200	50	100	150	200
M	1	1	1	2	2	2	2	3	3	3	3	4	4	4	4	5	5	5	5	6	6	6	6	7	7	7	7	8	8	8	8	9	9	9	9
N	6	6	6	8	8	8	8	10	10	10	10	12	12	12	12	14	14	14	14	16	16	16	16	18	18	18	18	20	20	20	20	22	22	22	22
KG	31.8	33	34.2	35.4	36.6	37.8	39	40.2	41.4	42.6	43.8	45	46.2	47.4	48.6	49.8	51	52.2	53.4	54.6	55.8	57	58.2	59.4	60.6	61.8	63	64.2	65.4	66.6	67.8	69	70.2	71.4	72.6
線速度 Linear Speed mm/s 導程 Lead 40	2400																																		

有效行程 Stroke	1800	1850	1900	1950	2000	2050	2100	2150	2200	2250	2300	2350	2400	2450	2500	2550	2600	2650	2700	2750	2800	2850	2900	2950	3000	3050	3100	3150	3200	3250	3300	3350	3400	3450	3500
極限行程 Limit Stroke (±1)	1816	1866	1916	1966	2016	2066	2116	2166	2216	2266	2316	2366	2416	2466	2516	2566	2616	2666	2716	2766	2816	2866	2916	2966	3016	3066	3116	3166	3216	3266	3316	3366	3416	3466	3516
L	2343	2393	2443	2493	2543	2593	2643	2693	2743	2793	2843	2893	2943	2993	3043	3093	3143	3193	3243	3293	3343	3393	3443	3493	3543	3593	3643	3693	3743	3793	3843	3893	3943	3993	4043
A	50	100	150	200	50	100	150	200	50	100	150	200	50	100	150	200	50	100	150	200	50	100	150	200	50	100	150	200	50	100	150	200	50	100	150
M	10	10	10	10	11	11	11	11	12	12	12	12	13	13	13	13	14	14	14	14	15	15	15	15	16	16	16	16	17	17	17	17	18	18	18
N	24	24	24	24	26	26	26	26	28	28	28	28	30	30	30	30	32	32	32	32	34	34	34	34	36	36	36	36	38	38	38	38	40	40	40
KG	73.8	75	76.2	77.4	78.6	79.8	81	82.2	83.4	84.6	85.8	87	88.2	89.4	90.6	91.8	93	94.2	95.4	96.6	97.8	99	100.2	101.4	102.6	103.8	105	106.2	107.4	108.6	109.8	111	112.2	113.4	114.6
線速度 Linear Speed mm/s 導程 Lead 40	2400																																		

* 由於版面限制，無法列出所有行程資訊，總長 L= 行程 +543; 極限行程為有效行程 +16。
* Due to the limitation of the layout, it's not able to list out full information of the stroke. Total Length of L = Stroke+543 and the stroke limit is +16 of the stroke range.

免費服務專線：大陸 China 400-875-0009 台灣 Taiwan 0800-800-893
Toll-free Number

Memo

Memo

CGCH

CGCH軌道內嵌式小型電動缸-無塵室專用

Integrated Linear Bearings Servo Cylinder-Clean Room Type

Contents

小型 SMALL

CGCH4

本體寬幅 44mm
Width

最大行程 1000mm 205
Max. stroke

最大荷重 25kg
Max. payload

小型 SMALL

CGCH5

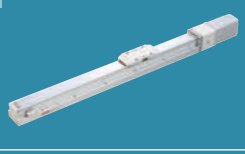

本體寬幅 54mm
Width

最大行程 1050mm 209
Max. stroke

最大荷重 30kg
Max. payload

小型電動滑台規格索引

Spec Index of Servo Cylinder Series

CGCH 軌道內嵌式小型電動缸

CGCH Integrated Linear Bearings Servo Cylinder

使用環境 Environment	傳動方式 Driven Mode	仕樣 Specification	馬達尺寸 Motor dimension (mm)	本體寬幅 Width(mm)	位置重複精度 Repeatability(mm)	螺桿規格 Ball Screw Spec				最大可搬重量 Maximum Payload(kg)		最高速度 *1 Maximum Speed (mm/s)
						等級 Accuracy		外徑 Outer Diameter(mm)	導程 Lead(mm)	水平使用 Horizontal	垂直使用 Vertical	
無塵環境 Clean Room	滾珠螺桿 Ball screw	CGCH4	35□	44	±0.005	轉造 Rolled	C7	10	2	25	8	100
									6	20	8	300
									12	12	3.5	600
		CGCH5	42□	54	±0.005	轉造 Rolled	C7	12	2	30	10	100
									5	30	10	250
									10	15	5	500
									20	10	2.5	1000
					±0.003	研磨 Ground	C5	12	2	30	10	100
									5	30	10	250
									10	15	5	500
									20	10	2.5	1000

*1: 最高速度的使用條件有限制，請參閱各仕樣內頁的速度 - 荷重曲線圖。
The working condition of max. speed is restricted limited. Please refer to the curve graph of speed and loading in this catalog.
*2: 標準行程內的黑色數字，代表該行程內可使用的最高安全速度。若超過此速度，滑台可能會有嚴重共振產生。
Written here is the standard storke's maximum safe speed. If over this speed, it may casue serious virbration.

標準行程及最高使用速度 *2 Stroke(mm) & Maximum Speed(mm/s)																							代表速度 Speed	頁數 Page
行程 Stroke 50	100	150	200	250	300	350	400	450	500	550	600	650	700	750	800	850	900	950	1000	1050	1100		
≦100											≦90	≦80	≦70	≦60	≦50	≦43	≦40	≦37	≦33				
≦300											≦270	≦240	≦210	≦180	≦150	≦130	≦120	≦110	≦100				205
≦600											≦540	≦480	≦420	≦360	≦300	≦260	≦240	≦220	≦200				
≦100												≦90	≦80	≦70	≦60	≦50	≦47	≦40	≦37	≦33			
≦250												≦225	≦200	≦175	≦150	≦125	≦117	≦100	≦92	≦83			
≦500												≦450	≦400	≦350	≦300	≦250	≦233	≦200	≦183	≦167			
≦1000												≦900	≦800	≦700	≦600	≦500	≦467	≦400	≦367	≦333			209
≦100												≦90	≦80	≦70	≦60	≦50	≦47	≦40	≦37	≦33			
≦250												≦225	≦200	≦175	≦150	≦125	≦117	≦100	≦92	≦83			
≦500												≦450	≦400	≦350	≦300	≦250	≦233	≦200	≦183	≦167			
≦1000												≦900	≦800	≦700	≦600	≦500	≦467	≦400	≦367	≦333			

CGCH4

螺桿驅動 Ball-Screw-Driven

最大行程 Maximum Stroke	最高速度 Maximum Speed	馬達尺寸 Motor Dimension	滾珠螺桿 Ball Screw
1000mm	600mm/s	35□mm	⌀10mm

型號表示方式 Ordering Method

CGCH4 - L2 - 100 - M B - TC100 - 03 - N1 - A001

本體型號 Model

螺桿導程 Ball Screw Lead

2	2mm
6	6mm
12	12mm

行程 Stroke

50-1000mm
間隔50 50 mm Pitch

馬達位置 Motor Position

M	馬達直結 Motor Hidden In
BM	馬達下折 Motor Bottom Side
BR	馬達右折 Motor Right Side
BL	馬達左折 Motor Left Side

是否煞車 Brake (Optional)

垂直使用時追加內藏式煞車器 Built-in brake is added when vertically used

*若無煞車則不表示。
If No Brake,No Description.

對應控制器 Corresponding Controller

TC100	標準版 Standard
TC100E	EtherCAT版 With EtherCAT Function

電纜線長 Cable Length

01	1m
03	3m
05	5m
10	10m
R01	1m 耐繞曲型 1m Flexible cable
R03	3m耐繞曲型 3m Flexible cable
R05	5m耐繞曲型 5m Flexible cable
R10	10m耐繞曲型 10m Flexible cable

*標配3m
Standard:3m

特注式樣 Customization Order No.

I/O線種類 Kind of I/O Cable

-	標準I/O彩虹排線 I/O Cable
N1	隔離I/O線 Shielded I/O Cable

*標配1.5m
Standard:1.5m

免費服務專線：大陸 China 400-875-0009 台灣 Taiwan 0800-800-893
Toll-Free Number

基本仕樣 Specification

規格 Spec	位置重複精度 Repeatability (mm)		±0.005		
	螺桿導程 Ball Screw Lead (mm)		2	6	12
	最高速度 Maximum Speed (mm/s)※1※2	水平使用 Horizontal	≦100	≦ 300	≦ 600
		垂直使用 Vertical	≦100	≦ 300	≦ 600
	最大可搬重量 Maximum Payload※2	水平使用 Horizontal (kg)	≦ 25	≦ 20	≦ 12
		垂直使用 Vertical (kg)	≦ 8	≦ 8	≦ 3.5
	定格推力 Rated Thrust (N)		1094	365	182
	標準行程 Stroke / Pitch (mm)※3		50-1000mm/50 間隔 50 mm Pitch		
部品 Parts	馬達尺寸 Motor Dimension (mm)		35□		
	滾珠螺桿規格 Ball Screw Spec		C7Ø10mm		

※1 此處最高速度為軟體移動速度設定為100%時。
The maximum speed shown here is when software speed setting is 100%.

※2 最高速度及最大荷重無法同時存在，選用前請詳見速度-荷重曲線圖。
The maximum speed and maximum payload cannot exist at the same time.
Please refer to diagram of Speed and payload curve before using.

※3 長行程時,會產生螺桿偏擺,需將速度調降(線速度請參閱尺寸圖下方表格)
During in a long stroke, it causes ballscrew deflection, the speed must reduce.
(Please refer to the linear velocity from the data sheet below the dimension graph.)

速度-荷重曲線圖 Speed-Payload Curve Diagram

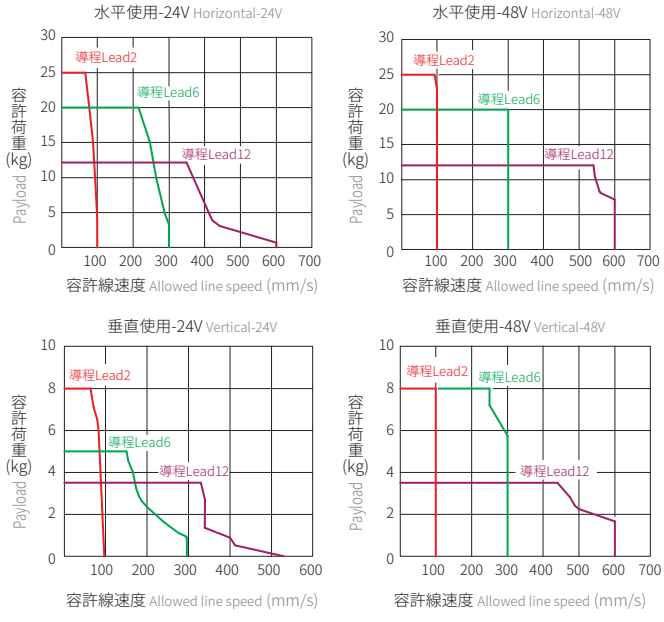

容許負載力距表 Allowable Moment

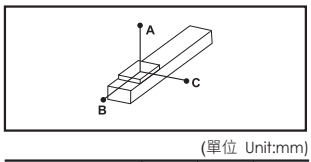

(單位 Unit:mm)

水平安裝 Horizontal Installation		A	B	C
導程 2 Lead	12kg	640	64	94
	18kg	400	40	59
	25kg	280	28	42
導程 6 Lead	8kg	770	77	107
	12kg	480	48	68
	20kg	280	28	39
導程 12 Lead	6kg	990	99	135
	9kg	610	61	77
	12kg	440	44	55

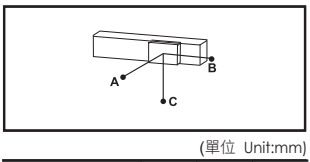

(單位 Unit:mm)

壁掛安裝 Wall Installation		A	B	C
導程 2 Lead	12kg	93	64	640
	18kg	58	40	400
	25kg	41	28	280
導程 6 Lead	8kg	107	77	770
	12kg	68	48	480
	20kg	39	28	280
導程 12 Lead	6kg	135	99	990
	9kg	88	61	610
	12kg	63	44	440

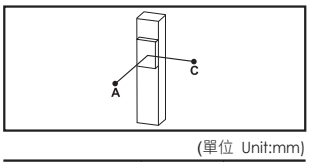

(單位 Unit:mm)

垂直安裝 Vertical Installation		A	C
導程 2 Lead	3.6kg	246	246
	5.4kg	165	165
	8kg	116	116
導程 6 Lead	3.2kg	215	215
	5.4kg	140	140
	8kg	99	99
導程 12 Lead	1kg	646	646
	2.3kg	288	288
	3.5kg	190	190

靜額定扭矩 Static Loading Moment

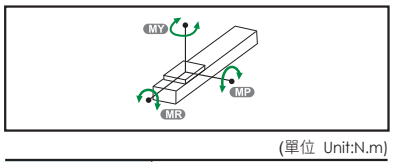

(單位 Unit:N.m)

MY	79
MP	79
MR	116

※力距表所表示的數據，代表重心。
The torque value in the chart indicate the center of gravity.

※符合型錄規範的正常使用下，保證壽命為10000公里。
Operation life is 10,000km when the product is using under the specified conditions.

※倒吊使用無法套用標準規範，如有需求請洽詢我司業務。
Data information is not for ceiling-mount inverse use.
Contact us for the details if you want to apply ceiling-mount inverse usage.

對應控制器一覽表 Corresponding Controller Chart

外觀 Exterior	控制器型號 Controller Model	控制介面 Control Mode	特點 Featrues	電氣規格 Electrical Spec.	詳細參閱 Reference Page
	TC100	**Pulse控制** Pulse Control Mode	Line driver 200k Hz Open collector 60k Hz 同時間只能使用一種。 Support Line driver and Open collector Max.pulse receiving speed 200k/60k Hz.	控制電路只能使用24V 。 工作電壓DC24V，額定電流 2A，峰值電流3A。 工作電壓DC48V，額定電流 1A，峰值電流2A。 使用DC48V時在相同扭力下，轉速會提升，詳細內容請跟服務窗口連絡。 The voltage of control circuit is 24V only. Operating voltage DC24V, rated current 2A, peak current 3A. Operating voltage DC48V, rated current 1A, peak current 2A. When the voltage is DC48V but same torque, the rotation speed will be raised.Please contact your service window to details.	P.311
		I/O控制 I/O Control Mode	利用I/O變化，最多可以執行127個位置控制。 By I/O control, max. 127 positioning points, can be executed.		
		通訊控制 Communication Control Mode	採Modbus的RS485通訊或EtherCAT(最大並接16台以上)及一組mini USB (TOYO-Single專用) With Modbus RS-485 or EtherCAT(connect over 16 axes in series) and USB module.		
		選配 Optional	EtherCAT 透過EtherCAT可串接16軸以上 With EtherCAT, connect over 16 axes can be in series.		

CGCH4

螺桿驅動 Ball-Screw-Driven

M 馬達直結 Motor Hidden In

2D CAD 3D CAD

● CAD圖面可至www.toyorobot.com下載 ●
Please download the CAD file from TOYO's website: www.toyorobot.com

(單位 Unit：mm)

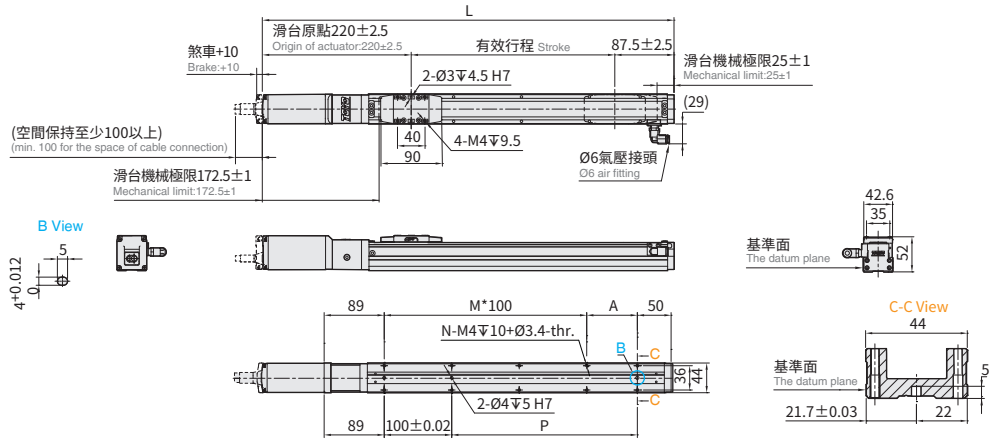

有效行程 Stroke		50※	100	150	200	250	300	350	400	450	500	550	600	650	700	750	800	850	900	950	1000
極限行程 Limit Stroke(±1)		70	120	170	220	270	320	370	420	470	520	570	620	670	720	770	820	870	920	970	1020
L		357.5	407.5	457.5	507.5	557.5	607.5	657.5	707.5	757.5	807.5	857.5	907.5	957.5	1007.5	1057.5	1107.5	1157.5	1207.5	1257.5	1307.5
A		25	75	25	75	25	75	25	75	25	75	25	75	25	75	25	75	25	75	25	75
M		1	1	2	2	3	3	4	4	5	5	6	6	7	7	8	8	9	9	10	10
N		6	6	8	8	10	10	12	12	14	14	16	16	18	18	20	20	22	22	24	24
P		25	75	125	175	225	275	325	375	425	475	525	575	625	675	725	775	825	875	925	975
*Weight(kg)		1.48	1.73	1.98	2.23	2.47	2.72	2.97	3.22	3.46	3.71	3.96	4.21	4.46	4.71	4.96	5.21	5.46	5.71	5.96	6.21
線速度*1 Linear Speed (mm/s)	導程Lead 2	≦100											≦90	≦80	≦70	≦60	≦50	≦43	≦40	≦36	≦33
	導程Lead 6	≦300											≦270	≦240	≦210	≦180	≦150	≦130	≦120	≦110	≦100
	導程Lead 12	≦600											≦540	≦480	≦420	≦360	≦300	≦260	≦240	≦220	≦200

*重量包含本體與馬達。Weight of model with motor.
*1最高速度及最大荷重無法同時存在，選用前請詳見各規格的速度-荷重曲線圖。The maximum speed and maximum load cannot exist at the same time. Please refer to the speed-load curve diagram of each specification before selecting.
※行程50時,因本體上鎖式固定孔會被滑座遮住，僅能使用4支螺絲固定，建議客戶本體使用下鎖式固定孔鎖附。
When the stroke is 50mm, if fixing the body from the top to the bottom, the fixing hole will be blocked by slider and only can be uses 4 screws to fix; as a result, suggest that fixing actuator body from the bottom to the top.

BM 馬達下折 Motor Bottom Side

2D CAD 3D CAD

● CAD圖面可至www.toyorobot.com下載 ●
Please download the CAD file from TOYO's website: www.toyorobot.com

(單位 Unit：mm)

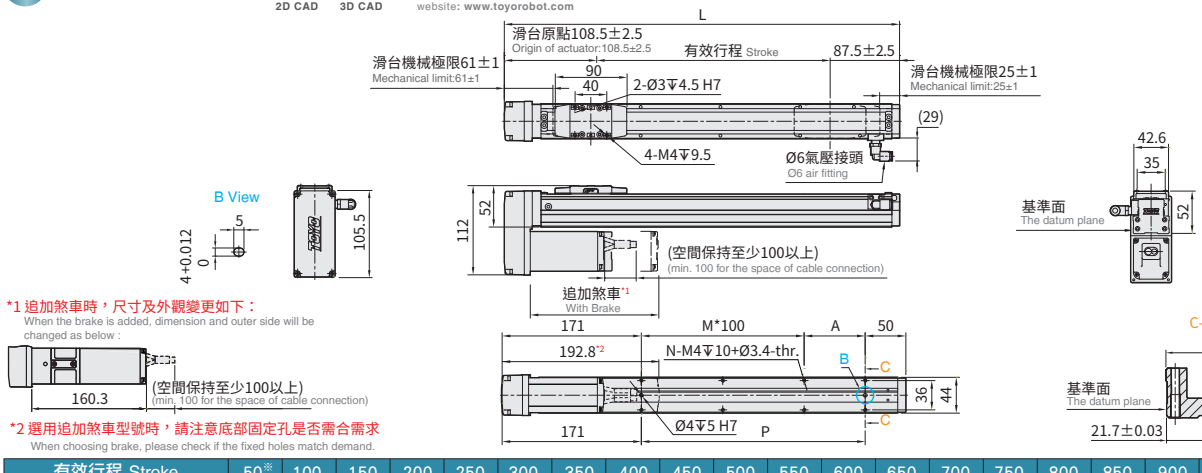

有效行程 Stroke		50※	100	150	200	250	300	350	400	450	500	550	600	650	700	750	800	850	900	950	1000
極限行程 Limit Stroke(±1)		70	120	170	220	270	320	370	420	470	520	570	620	670	720	770	820	870	920	970	1020
L		246	296	346	396	446	496	546	596	646	696	746	796	846	896	946	996	1046	1096	1146	1196
A		25	75	25	75	25	75	25	75	25	75	25	75	25	75	25	75	25	75	25	75
M		0	0	1	1	2	2	3	3	4	4	5	5	6	6	7	7	8	8	9	9
N		4	4	6	6	8	8	10	10	12	12	14	14	16	16	18	18	20	20	22	22
P		25	75	125	175	225	275	325	375	425	475	525	575	625	675	725	775	825	875	925	975
*Weight(kg)		1.74	1.99	2.24	2.48	2.73	2.98	3.23	3.47	3.72	3.97	4.22	4.47	4.72	4.97	5.22	5.47	5.72	5.97	6.22	6.47
線速度*1 Linear Speed (mm/s)	導程Lead 2	≦100											≦90	≦80	≦70	≦60	≦50	≦43	≦40	≦36	≦33
	導程Lead 6	≦300											≦270	≦240	≦210	≦180	≦150	≦130	≦120	≦110	≦100
	導程Lead 12	≦600											≦540	≦480	≦420	≦360	≦300	≦260	≦240	≦220	≦200

*重量包含本體與馬達。Weight of model with motor.
*1最高速度及最大荷重無法同時存在，選用前請詳見各規格的速度-荷重曲線圖。The maximum speed and maximum load cannot exist at the same time. Please refer to the speed-load curve diagram of each specification before selecting.
※行程50時,因本體上鎖式固定孔會被滑座遮住，僅能使用4支螺絲固定，建議客戶本體使用下鎖式固定孔鎖附。
When the stroke is 50mm, if fixing the body from the top to the bottom, the fixing hole will be blocked by slider and only can be uses 4 screws to fix; as a result, suggest that fixing actuator body from the bottom to the top.

免費服務專線：大陸 China 400-875-0009 台灣 Taiwan 0800-800-893

BL 馬達左折 Motor Left Side

2D CAD 3D CAD

● CAD圖面可至www.toyorobot.com下載 ●
Please download the CAD file from TOYO's website: www.toyorobot.com

(單位 Unit：mm)

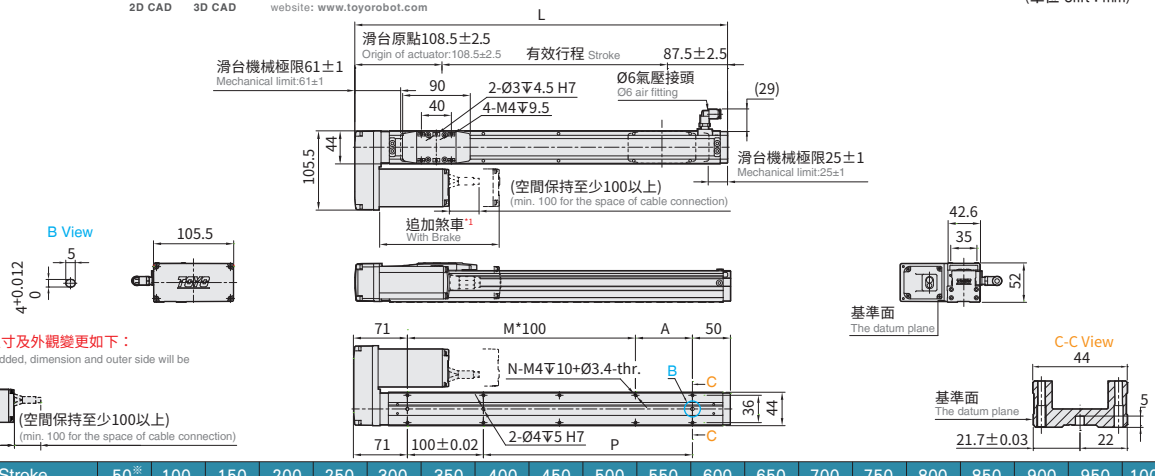

*1 追加煞車時，尺寸及外觀變更如下：
When the brake is added, dimension and outer side will be changed as below :

有效行程 Stroke		50※	100	150	200	250	300	350	400	450	500	550	600	650	700	750	800	850	900	950	1000
極限行程 Limit Stroke(±1)		70	120	170	220	270	320	370	420	470	520	570	620	670	720	770	820	870	920	970	1020
L		246	296	346	396	446	496	546	596	646	696	746	796	846	896	946	996	1046	1096	1146	1196
A		25	75	25	75	25	75	25	75	25	75	25	75	25	75	25	75	25	75	25	75
M		1	1	2	2	3	3	4	4	5	5	6	6	7	7	8	8	9	9	10	10
N		6	6	8	8	10	10	12	12	14	14	16	16	18	18	20	20	22	22	24	24
P		25	75	125	175	225	275	325	375	425	475	525	575	625	675	725	775	825	875	925	975
*Weight(kg)		1.74	1.99	2.24	2.48	2.73	2.98	3.23	3.47	3.72	3.97	4.22	4.47	4.72	4.97	5.22	5.47	5.72	5.97	6.22	6.47
線速度*1 Linear Speed (mm/s)	導程Lead 2	≦100											≦90	≦80	≦70	≦60	≦50	≦43	≦40	≦36	≦33
	導程Lead 6	≦300											≦270	≦240	≦210	≦180	≦150	≦130	≦120	≦110	≦100
	導程Lead 12	≦600											≦540	≦480	≦420	≦360	≦300	≦260	≦240	≦220	≦200

*重量包含本體與馬達。Weight of model with motor.
*1最高速度及最大荷重無法同時存在，選用前請詳見各規格的速度-荷重曲線圖。The maximum speed and maximum load cannot exist at the same time. Please refer to the speed-load curve diagram of each specification before selecting.
※行程50時,因本體上鎖式固定孔會被滑座遮住，僅能使用4支螺絲固定，建議客戶本體使用下鎖式固定孔鎖附。
When the stroke is 50mm, if fixing the body from the top to the bottom, the fixing hole will be blocked by slider and only can be uses 4 screws to fix; as a result, suggest that fixing actuator body from the bottom to the top.

BR 馬達右折 Motor Right Side

2D CAD 3D CAD

● CAD圖面可至www.toyorobot.com下載 ●
Please download the CAD file from TOYO's website: www.toyorobot.com

(單位 Unit：mm)

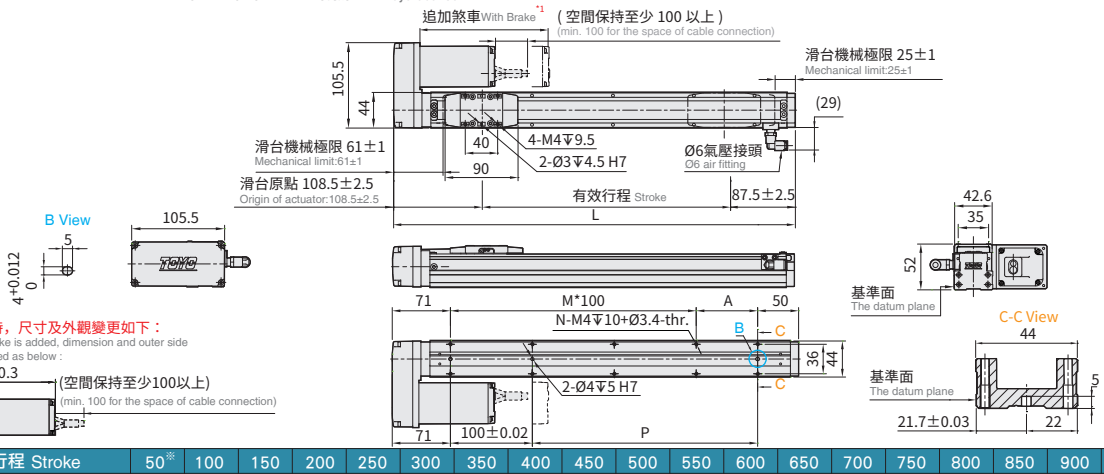

*1 追加煞車時，尺寸及外觀變更如下：
When the brake is added, dimension and outer side will be changed as below :

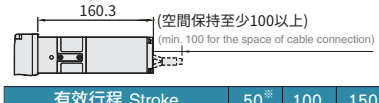

有效行程 Stroke		50※	100	150	200	250	300	350	400	450	500	550	600	650	700	750	800	850	900	950	1000
極限行程 Limit Stroke(±1)		70	120	170	220	270	320	370	420	470	520	570	620	670	720	770	820	870	920	970	1020
L		246	296	346	396	446	496	546	596	646	696	746	796	846	896	946	996	1046	1096	1146	1196
A		25	75	25	75	25	75	25	75	25	75	25	75	25	75	25	75	25	75	25	75
M		1	1	2	2	3	3	4	4	5	5	6	6	7	7	8	8	9	9	10	10
N		6	6	8	8	10	10	12	12	14	14	16	16	18	18	20	20	22	22	24	24
P		25	75	125	175	225	275	325	375	425	475	525	575	625	675	725	775	825	875	925	975
*Weight(kg)		1.74	1.99	2.24	2.48	2.73	2.98	3.23	3.47	3.72	3.97	4.22	4.47	4.72	4.97	5.22	5.47	5.72	5.97	6.22	6.47
線速度*1 Linear Speed (mm/s)	導程Lead 2	≦100											≦90	≦80	≦70	≦60	≦50	≦43	≦40	≦36	≦33
	導程Lead 6	≦300											≦270	≦240	≦210	≦180	≦150	≦130	≦120	≦110	≦100
	導程Lead 12	≦600											≦540	≦480	≦420	≦360	≦300	≦260	≦240	≦220	≦200

*重量包含本體與馬達。Weight of model with motor.
*1最高速度及最大荷重無法同時存在，選用前請詳見各規格的速度-荷重曲線圖。The maximum speed and maximum load cannot exist at the same time. Please refer to the speed-load curve diagram of each specification before selecting.
※行程50時,因本體上鎖式固定孔會被滑座遮住，僅能使用4支螺絲固定，建議客戶本體使用下鎖式固定孔鎖附。
When the stroke is 50mm, if fixing the body from the top to the bottom, the fixing hole will be blocked by slider and only can be uses 4 screws to fix; as a result, suggest that fixing actuator body from the bottom to the top.

CGCH5

螺桿驅動 Ball-Screw-Driven

最大行程 Maximum Stroke	最高速度 Maximum Speed	馬達尺寸 Motor Dimension	滾珠螺桿 Ball Screw
1050mm	1000mm/s	42□mm	⌀12mm

型號表示方式 Ordering Method

CGCH5 - L5 - 100 - M B - TC100 - 03 - N1 - A001

本體型號 Model

螺桿等級 Ballscrew Accuracy Grade

L	轉造級 Rolled Ballscrews
C	研磨級 Ground Ballscrews

*選用C研磨級螺桿,有行程限制,詳見基本仕樣
C precision-level ground ball screws are not available in all stroke lengths, please consult the model datasheet.

螺桿導程 Ball Screw Lead

2	2mm
5	5mm
10	10mm
20	20mm

行程 Stroke

轉造級 Rolled Ballscrews	50-1050mm
研磨級 Ground Ballscrews	50-300mm

*間隔50 Pitch 50 mm

馬達位置 Motor Position

M	馬達直結 Motor Hidden In
BM	馬達下折 Motor Bottom Side
BR	馬達右折 Motor Right Side
BL	馬達左折 Motor Left Side

是否煞車 Brake (Optional)

垂直使用時追加內藏式煞車器
Built-in brake is added when vertically used

*若無煞車則不表示。
If No Brake,No Description.

對應控制器 Corresponding Controller

TC100	標準版 Standard
TC100E	EtherCat版 With EhterCat Function

電纜線長 Cable Length

01	1m
03	3m
05	5m
10	10m
R01	1m 耐繞曲型 1m Flexible cable
R03	3m耐繞曲型 3m Flexible cable
R05	5m耐繞曲型 5m Flexible cable
R10	10m耐繞曲型 10m Flexible cable

*標配3m
Standard:3m

I/O線種類 Kind of I/O Cable

-	標準I/O彩虹排線 I/O Cable
N1	隔離I/O線 Shielded I/O Cable

*標配1.5m
Standard:1.5m

特注式樣 Customization Order No.

免費服務專線：大陸 Toll-Free Number China 400-875-0009 台灣 Taiwan 0800-800-893

基本仕樣 Specification

螺桿規格 Spec	螺桿等級代號 Ballscrew Accuracy Grade Code		L		C	
	螺桿等級 Ballscrew Accuracy Grade		C7 轉造 Rolled Ballscrews		C5 研磨 Ground Ballscrews	
	位置重複精度 Repeatability(mm)		±0.005		±0.003	
	標準行程 Stroke Pitch (mm)※3		50-1050mm / 50 間隔 50mm Pitch		50-300mm / 50 間隔 50mm Pitch	
規格 Spec	螺桿導程 Ball Screw Lead (mm)		2	5	10	20
	最高速度 Maximum Speed (mm/s) ※1※2	水平使用 Horizontal (kg)	≦ 100	≦ 250	≦ 500	≦ 1000
		垂直使用 Vertical (kg)	≦ 100	≦ 250	≦ 500	≦ 1000
	最大可搬重量 Maximum Payload	水平使用 Horizontal (kg)	≦ 30	≦ 30	≦ 15	≦ 10
		垂直使用 Vertical (kg)	≦ 10	≦ 10	≦ 5	≦ 2.5
	定格推力 Rated Thrust (N)		1147	459	229	115
部品 Parts	馬達容量 Motor Output (W)		42 □			
	滾珠螺桿規格 Ball Screw Spec		Ø12mm			

※1 此處最高速度為軟體移動速度設定為 100% 時。
The maximum speed shown here is when software speed setting is 100%.
※2 最高速度及最大荷重無法同時存在，選用前請詳見速度 - 荷重曲線圖。
The maximum speed and maximum payload cannot exist at the same time.Please refer to diagram of Speed and payload curve before using.
※3 長行程時，會產生螺桿偏擺，需將速度調降（線速度請參閱尺寸圖下方表格）
During in a long stroke, it causes ballscrew deflection, the speed must reduce.
(Please refer to the linear velocity from the data sheet below the dimension graph.)

速度-荷重曲線圖 Speed-Payload Curve Diagram

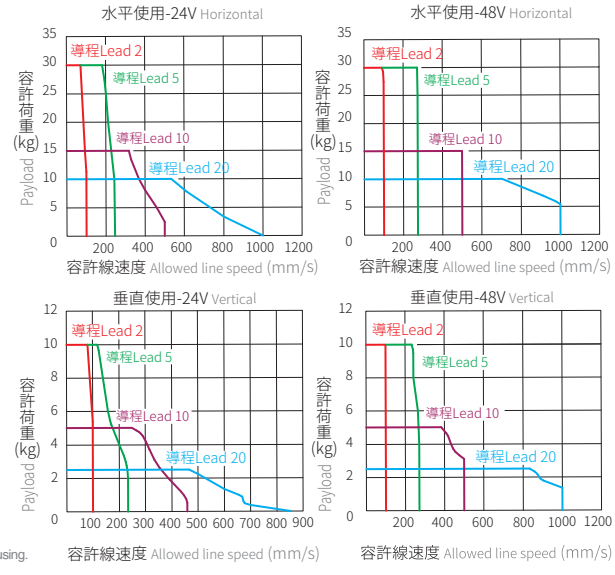

容許負載力距表 Allowable Moment

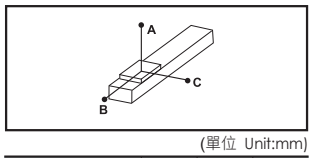

(單位 Unit:mm)

水平安裝 Horizontal Installation		A	B	C
導程 2 Lead	10kg	1290	129	180
	18kg	680	68	95
	30kg	380	38	53
導程 5 Lead	9kg	1140	114	155
	18kg	540	54	74
	30kg	290	29	41
導程 10 Lead	6kg	1414	59	204
	9g	1060	106	139
	15kg	610	61	81
導程 20 Lead	5kg	1660	166	198
	7kg	1200	120	145
	10kg	700	88	112

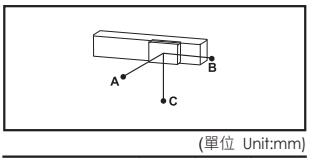

(單位 Unit:mm)

壁掛安裝 Wall Installation		A	B	C
導程 2 Lead	10kg	180	129	1290
	18kg	95	68	680
	30kg	53	38	380
導程 5 Lead	9kg	155	114	1140
	18kg	74	54	540
	30kg	41	29	290
導程 10 Lead	6kg	204	159	1414
	9g	139	106	1060
	15kg	81	61	610
導程 20 Lead	5kg	198	166	829
	7kg	145	120	660
	10kg	112	88	700

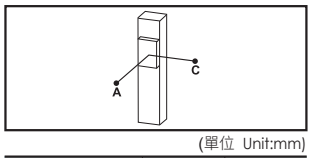

(單位 Unit:mm)

垂直安裝 Vertical Installation		A	C
導程 2 Lead	5.4kg	257	257
	8.1kg	175	175
	10kg	143	143
導程 5 Lead	4.5kg	277	277
	8.1kg	161	161
	10kg	123	123
導程 10 Lead	0.9kg	1120	1120
	2.7kg	392	392
	5kg	217	217
導程 20 Lead	0.9kg	1023	1023
	1.4kg	677	677
	2.5kg	396	396

靜額定扭矩 Static Loading Moment

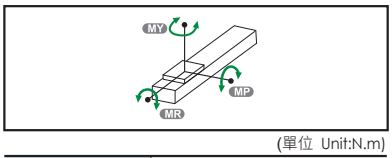

(單位 Unit:N.m)

MY	103
MP	103
MR	144

※力距表所表示的數據，代表重心。
The torque value in the chart indicate the center of gravity.
※符合型錄規範的正常使用下，保證壽命為10000公里。
Operation life is 10,000km when the product is using under the specified conditions.
※倒吊使用無法套用標準規範，如有需求請洽詢我司業務。
Data information is not for ceiling-mount inverse use.
Contact us for the details if you want to apply ceiling-mount inverse usage.

對應控制器一覽表 Corresponding Controller Chart

外觀 Exterior	控制器型號 Controller Model	控制介面 Control Mode	特點 Featrues	電氣規格 Electrical Spec.	詳細參閱 Reference Page
	TC100	**Pulse控制** Pulse Control Mode	Line driver 200k Hz Open collector 60k Hz 同時間只能使用一種。 Support Line driver and Open collector Max.pulse receiving speed 200k/60k Hz.	控制電路只能使用24V 。 工作電壓DC24V，額定電流 2A，峰值電流3A。 工作電壓DC48V，額定電流 1A，峰值電流2A。 使用DC48V時在相同扭力下，轉速會提升，詳細內容請跟服務窗口連絡。 The voltage of control circuit is 24V only. Operating voltage DC24V, rated current 2A, peak current 3A. Operating voltage DC48V, rated current 1A, peak current 2A. When the voltage is DC48V but same torque, the rotation speed will be raised.Please contact your service window to details.	P.311
		I/O控制 I/O Control Mode	利用I/O變化，最多可以執行127個位置控制。 By I/O control, max. 127 positioning points, can be executed.		
		通訊控制 Communication Control Mode	採Modbus的RS485通訊或EtherCAT(最大並接16台以上)及一組mini USB (TOYO-Single專用) With Modbus RS-485 or EtherCAT(connect over 16 axes in series) and USB module.		
		選配 Optional	EtherCAT 透過EtherCAT可串接16軸以上 With EtherCAT, connect over 16 axes can be in series.		

CGCH5

螺桿驅動 Ball-Screw-Driven

M 馬達直結 Motor Hidden In

2D CAD 3D CAD

● CAD圖面可至www.toyorobot.com下載 ●
Please download the CAD file from TOYO's website: www.toyorobot.com

(單位 Unit : mm)

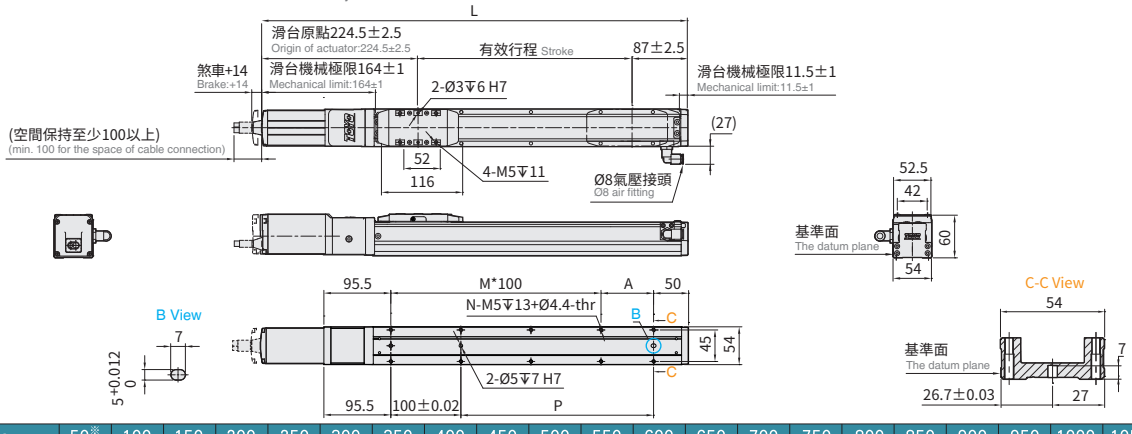

有效行程 Stroke		50※	100	150	200	250	300	350	400	450	500	550	600	650	700	750	800	850	900	950	1000	1050
極限行程 Limit Stroke(±1)		70	120	170	220	270	320	370	420	470	520	570	620	670	720	770	820	870	920	970	1020	1070
L		361.5	411.5	461.5	511.5	561.5	611.5	661.5	711.5	761.5	811.5	861.5	911.5	961.5	1011.5	1061.5	1111.5	1161.5	1111.5	1261.5	1211.5	1361.5
A		25	75	25	75	25	75	25	75	25	75	25	75	25	75	25	75	25	75	25	75	25
M		1	1	2	2	3	3	4	4	5	5	6	6	7	7	8	8	9	9	10	10	11
N		6	6	8	8	10	10	12	12	14	14	16	16	18	18	20	20	22	22	24	24	26
P		25	75	125	175	225	275	325	375	425	475	525	575	625	675	725	775	825	875	925	975	1025
*Weight(kg)		2.27	2.48	2.7	2.92	3.13	3.35	3.57	3.78	4	4.22	4.43	4.65	4.87	5.08	5.3	5.52	5.74	5.96	6.18	6.4	6.62
線速度*1 Linear Speed (mm/s)	導程Lead 2	≦100												≦90	≦80	≦70	≦60	≦50	≦46	≦40	≦36	≦33
	導程Lead 5	≦250												≦225	≦200	≦175	≦150	≦125	≦116	≦100	≦91	≦83
	導程Lead 10	≦500												≦450	≦400	≦350	≦300	≦250	≦233	≦200	≦183	≦166
	導程Lead 20	≦1000												≦900	≦800	≦700	≦600	≦500	≦466	≦400	≦366	≦333

*重量包含本體與馬達。Weight of model with motor.
*1最高速度及最大荷重無法同時存在，選用前請詳見各規格的速度-荷重曲線圖。The maximum speed and maximum load cannot exist at the same time. Please refer to the speed-load curve diagram of each specification before selecting.
※行程50時,因本體上鎖式固定孔會被滑座遮住，僅能使用4支螺絲固定，建議客戶本體使用下鎖式固定孔鎖附。
When the stroke is 50mm, if fixing the body from the top to the bottom, the fixing hole will be blocked by slider and only can be uses 4 screws to fix; as a result, suggest that fixing actuator body from the bottom to the top.

BM 馬達下折 Motor Bottom Side

2D CAD 3D CAD

● CAD圖面可至www.toyorobot.com下載 ●
Please download the CAD file from TOYO's website: www.toyorobot.com

(單位 Unit : mm)

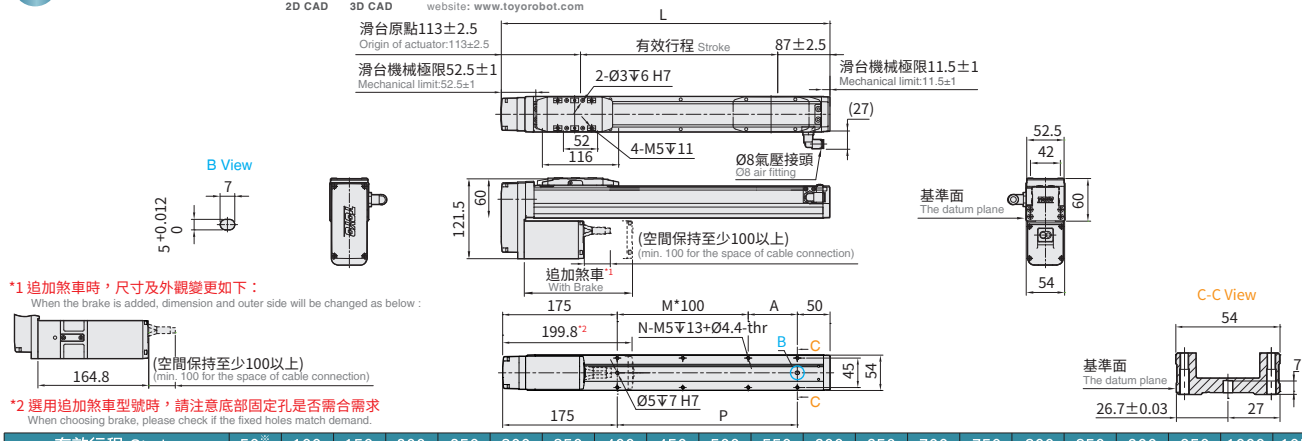

有效行程 Stroke		50※	100	150	200	250	300	350	400	450	500	550	600	650	700	750	800	850	900	950	1000	1050
極限行程 Limit Stroke(±1)		70	120	170	220	270	320	370	420	470	520	570	620	670	720	770	820	870	920	970	1020	1070
L		250	300	350	400	450	500	550	600	650	700	750	800	850	900	950	1000	1050	1100	1150	1200	1250
A		25	75	25	75	25	75	25	75	25	75	25	75	25	75	25	75	25	75	25	75	25
M		0	0	1	1	2	2	3	3	4	4	5	5	6	6	7	7	8	8	9	9	10
N		4	4	6	6	8	8	10	10	12	12	14	14	16	16	18	18	20	20	22	22	24
P		25	75	125	175	225	275	325	375	425	475	525	575	625	675	725	775	825	875	925	975	1025
*Weight(kg)		2.64	2.84	3.03	3.23	3.43	3.62	3.82	4.02	4.21	4.41	4.61	4.8	5	5.2	5.39	5.59	5.79	5.99	6.19	6.39	6.59
線速度*1 Linear Speed (mm/s)	導程Lead 2	≦100												≦90	≦80	≦70	≦60	≦50	≦46	≦40	≦36	≦33
	導程Lead 5	≦250												≦225	≦200	≦175	≦150	≦125	≦116	≦100	≦91	≦83
	導程Lead 10	≦500												≦450	≦400	≦350	≦300	≦250	≦233	≦200	≦183	≦166
	導程Lead 20	≦1000												≦900	≦800	≦700	≦600	≦500	≦466	≦400	≦366	≦333

*重量包含本體與馬達。Weight of model with motor.
*1最高速度及最大荷重無法同時存在，選用前請詳見各規格的速度-荷重曲線圖。The maximum speed and maximum load cannot exist at the same time. Please refer to the speed-load curve diagram of each specification before selecting.
※行程50時,因本體上鎖式固定孔會被滑座遮住，僅能使用4支螺絲固定，建議客戶本體使用下鎖式固定孔鎖附。
When the stroke is 50mm, if fixing the body from the top to the bottom, the fixing hole will be blocked by slider and only can be uses 4 screws to fix; as a result, suggest that fixing actuator body from the bottom to the top.

免費服務專線：大陸 Toll-Free Number China 400-875-0009 台灣 Taiwan 0800-800-893

BL 馬達左折 Motor Left Side

2D CAD 3D CAD

● CAD圖面可至www.toyorobot.com下載 ●
Please download the CAD file from TOYO's website: www.toyorobot.com

(單位 Unit：mm)

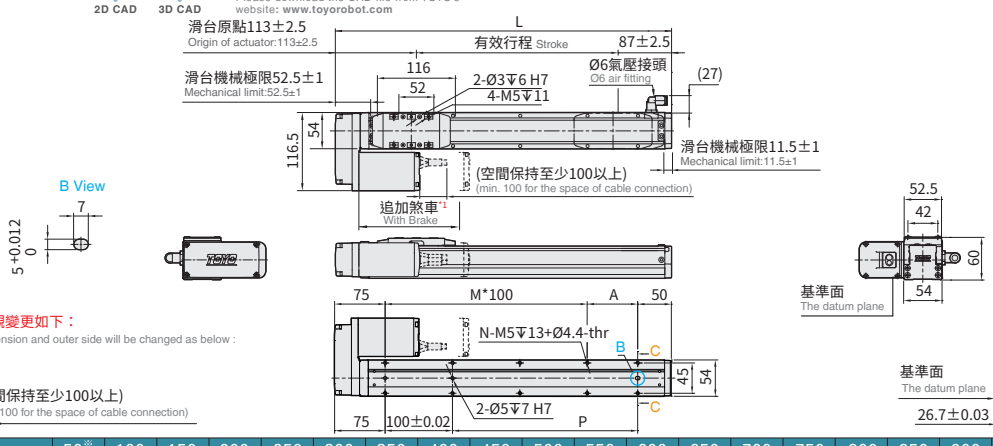

*1 追加煞車時，尺寸及外觀變更如下：
When the brake is added, dimension and outer side will be changed as below :

有效行程 Stroke		50※	100	150	200	250	300	350	400	450	500	550	600	650	700	750	800	850	900	950	1000	1050
極限行程 Limit Stroke(±1)		70	120	170	220	270	320	370	420	470	520	570	620	670	720	770	820	870	920	970	1020	1070
L		250	300	350	400	450	500	550	600	650	700	750	800	850	900	950	1000	1050	1100	1150	1200	1250
A		25	75	25	75	25	75	25	75	25	75	25	75	25	75	25	75	25	75	25	75	25
M		1	1	2	2	3	3	4	4	5	5	6	6	7	7	8	8	9	9	10	10	11
N		6	6	8	8	10	10	12	12	14	14	16	16	18	18	20	20	22	22	24	24	26
P		25	75	125	175	225	275	325	375	425	475	525	575	625	675	725	775	825	875	925	975	1025
*Weight(kg)		2.64	2.84	3.03	3.23	3.43	3.62	3.82	4.02	4.21	4.41	4.61	4.8	5	5.2	5.39	5.59	5.79	5.99	6.19	6.39	6.59
線速度*1 Linear Speed (mm/s)	導程Lead 2	≦100												≦90	≦80	≦70	≦60	≦50	≦46	≦40	≦36	≦33
	導程Lead 5	≦250												≦225	≦200	≦175	≦150	≦125	≦116	≦100	≦91	≦83
	導程Lead 10	≦500												≦450	≦400	≦350	≦300	≦250	≦233	≦200	≦183	≦166
	導程Lead 20	≦1000												≦900	≦800	≦700	≦600	≦500	≦466	≦400	≦366	≦333

*重量包含本體與馬達。Weight of model with motor.
*1最高速度及最大荷重無法同時存在，選用前請詳見各規格的速度-荷重曲線圖。The maximum speed and maximum load cannot exist at the same time. Please refer to the speed-load curve diagram of each specification before selecting.
※行程50時,因本體上鎖式固定孔會被滑座遮住，僅能使用4支螺絲固定，建議客戶本體使用下鎖式固定孔鎖附。
When the stroke is 50mm, if fixing the body from the top to the bottom, the fixing hole will be blocked by slider and only can be uses 4 screws to fix; as a result, suggest that fixing actuator body from the bottom to the top.

BR 馬達右折 Motor Right Side

2D CAD 3D CAD

● CAD圖面可至www.toyorobot.com下載 ●
Please download the CAD file from TOYO's website: www.toyorobot.com

(單位 Unit：mm)

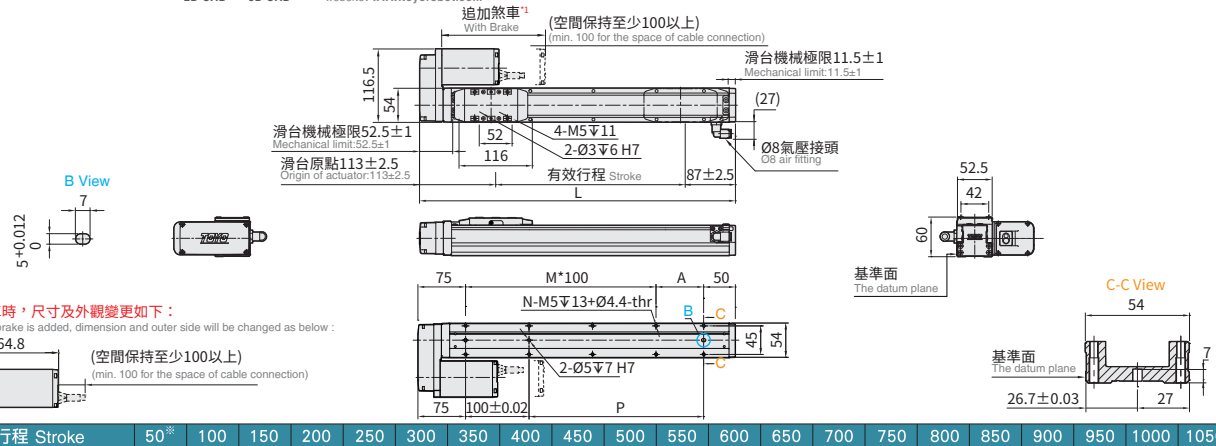

*1 追加煞車時，尺寸及外觀變更如下：
When the brake is added, dimension and outer side will be changed as below :

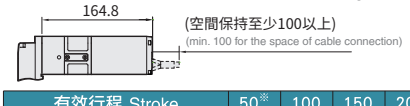

有效行程 Stroke		50※	100	150	200	250	300	350	400	450	500	550	600	650	700	750	800	850	900	950	1000	1050
極限行程 Limit Stroke(±1)		70	120	170	220	270	320	370	420	470	520	570	620	670	720	770	820	870	920	970	1020	1070
L		250	300	350	400	450	500	550	600	650	700	750	800	850	900	950	1000	1050	1100	1150	1200	1250
A		25	75	25	75	25	75	25	75	25	75	25	75	25	75	25	75	25	75	25	75	25
M		1	1	2	2	3	3	4	4	5	5	6	6	7	7	8	8	9	9	10	10	11
N		6	6	8	8	10	10	12	12	14	14	16	16	18	18	20	20	22	22	24	24	26
P		25	75	125	175	225	275	325	375	425	475	525	575	625	675	725	775	825	875	925	975	1025
*Weight(kg)		2.64	2.84	3.03	3.23	3.43	3.62	3.82	4.02	4.21	4.41	4.61	4.8	5	5.2	5.39	5.59	5.79	5.99	6.19	6.39	6.59
線速度*1 Linear Speed (mm/s)	導程Lead 2	≦100												≦90	≦80	≦70	≦60	≦50	≦46	≦40	≦36	≦33
	導程Lead 5	≦250												≦225	≦200	≦175	≦150	≦125	≦116	≦100	≦91	≦83
	導程Lead 10	≦500												≦450	≦400	≦350	≦300	≦250	≦233	≦200	≦183	≦166
	導程Lead 20	≦1000												≦900	≦800	≦700	≦600	≦500	≦466	≦400	≦366	≦333

*重量包含本體與馬達。Weight of model with motor.
*1最高速度及最大荷重無法同時存在，選用前請詳見各規格的速度-荷重曲線圖。The maximum speed and maximum load cannot exist at the same time. Please refer to the speed-load curve diagram of each specification before selecting.
※行程50時,因本體上鎖式固定孔會被滑座遮住，僅能使用4支螺絲固定，建議客戶本體使用下鎖式固定孔鎖附。
When the stroke is 50mm, if fixing the body from the top to the bottom, the fixing hole will be blocked by slider and only can be uses 4 screws to fix; as a result, suggest that fixing actuator body from the bottom to the top.

Memo

CCB

皮帶式電動滑台

CCB Belt Type Servo Cylinder

Contents

中型 MEDIUM

CCB10

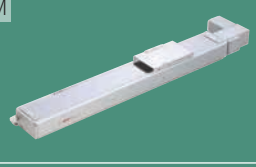

本體寬幅 102mm
Width

最大行程 2550mm 217
Max. stroke

最大荷重 10kg
Max. payload

小型電動滑台規格索引

Spec Index of Servo Cylinder Series

CCB 皮帶式電動滑台
CCB Belt Type Servo Cylinder

使用環境 Environment	傳動方式 Driven Mode	仕樣 Specification	馬達尺寸 Motor dimension (mm)	本體寬幅 Width(mm)	位置重複精度 Repeatability(mm)	皮帶規格 Belt Spec		最大可搬重量 Maximum Payload(kg)		最高速度 *1 Maximum Speed (mm/s)	
						寬度 Belt Width(mm)	導程 Lead(mm)	水平使用 Horizontal	垂直使用 Vertical		
無塵環境 Clean Room	時規皮帶 Timing Belt	CCB10	42□	50	±0.04	6	32	10		1013	

*1: 最高速度的使用條件有限制，請參閱各仕樣內頁的速度 - 荷重曲線圖。
The working condition of max. speed is restricted limited. Please refer to the curve graph of speed and loading in this catalog.
*2: 標準行程內的黑色數字，代表該行程內可使用的最高安全速度。若超過此速度，滑台可能會有嚴重共振產生。
Written here is the standard storke's maximum safe speed. If over this speed, it may casue serious virbration.

標準行程及最高使用速度 Stroke(mm) & Maximum Speed(mm/s)																										代表速度 Speed	頁數 Page
行程 Stroke 50	150	250	350	450	550	650	750	850	950	1050	1150	1250	1350	1450	1550	1650	1750	1850	1950	2050	2150	2250	2350	2450	2550		
																											217
	≦1013																										

CCB10

皮帶驅動 Belt Type

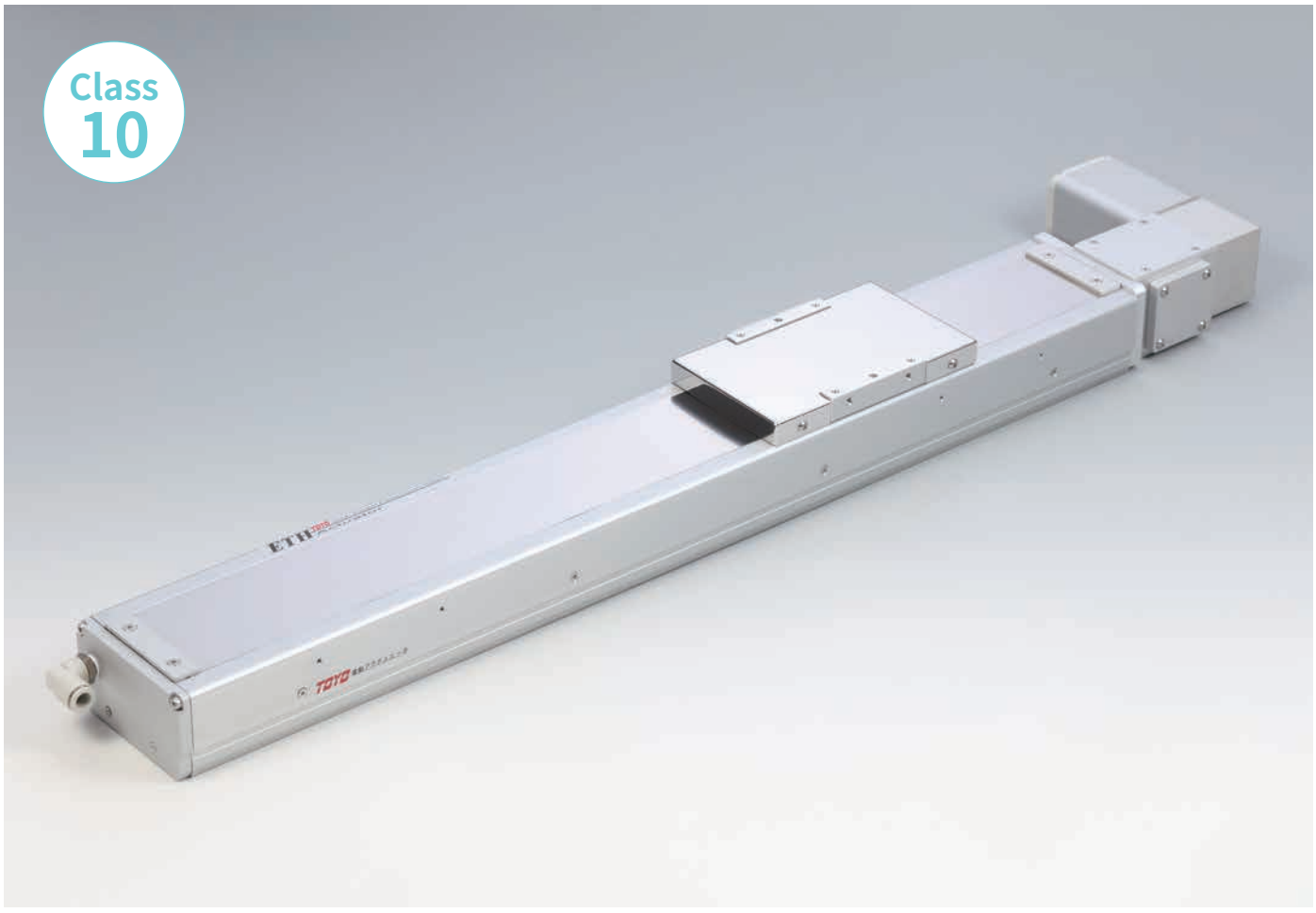

最大行程 Maximum Stroke	最高速度 Maximum Speed	馬達尺寸 Motor Dimension	皮帶寬度 Belt Width	直線滑軌 Linear Guide
2550mm	1013mm/s	42□mm	6 mm	20X18-1支

型號表示方式 Ordering Method

CCB10 - L 32 - 100 - L - TC100 - 03 - N1 - A0001

本體型號 Model

特注式樣 Special Order No.

皮帶型式 Belt Type

L	無塵皮帶 Clean Belt

導程 Lead

32	32mm

行程 Stroke

50-2550mm
50間隔 Pitch 50 mm

馬達位置 Motor Position

L	馬達左折 Motor Left Side
LU	馬達左上折 Motor Left Upper Side
LD	馬達左下折 Motor Left Lower Side
R	馬達右折 Motor Right Side
RU	馬達右上折 Motor Right Upper Side
RD	馬達右下折 Motor Right Lower Side

對應控制器 Corresponding Controller

TC100	標準版 Standard
TC100E	EtherCAT版 With EtherCAT Function

電纜線長 Cable Length

01	1m
03	3m
05	5m
10	10m
R01	1m 耐繞曲型 1m Flexible cable
R03	3m耐繞曲型 3m Flexible cable
R05	5m耐繞曲型 5m Flexible cable
R10	10m耐繞曲型 10m Flexible cable

*標配3m
Standard:3m

I/O線種類 Kind of I/O Cable

-	標準I/O彩虹排線 I/O Cable
N1	隔離I/O線 Shielded I/O Cable

*標配1.5m
Standard:1.5m

免費服務專線：大陸 China 400-875-0009 台灣 Taiwan 0800-800-893
Toll-Free Number

基本仕樣 Specification

規格 Spec	位置重複精度 Repeatability (mm)		±0.04
	導程 Lead (mm)		32
	最高速度 Maximum Speed (mm/s)※2		≦1013
	最大可搬重量 Maximum Payload	水平使用 Horizontal (kg)	≦10
	定格推力 Rated Thrust (N)		61
	標準行程 Stroke Pitch (mm)※1		50-2550mm/50間隔 50 mm Pitch
部品 Parts	馬達尺寸 Motor Dimension (mm)		42□
	皮帶寬度 Belt Width		6

※1 馬達加減速設定0.4秒。
Acceleration and deacceleration value is set 0.4 second.
※2 此處最高速度為軟體移動速度設定為100%時。
The maximum speed shown here is when software speed setting is 100%.

速度-荷重曲線圖 Speed-Payload Curve Diagram

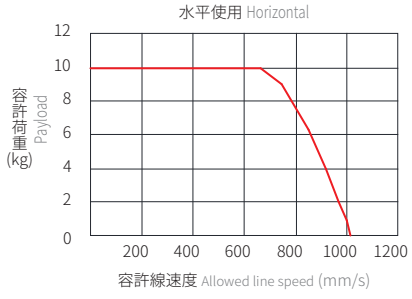

容許負載力距表 Allowable Moment

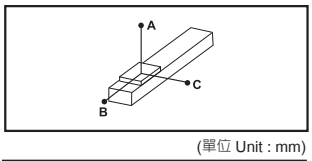

(單位 Unit : mm)

水平安裝 Horizontal Installation	A	B	C
5kg	495	152	128
8kg	301	91	77
10kg	236	71	60

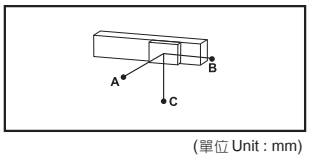

(單位 Unit : mm)

壁掛安裝 Wall Installation	A	B	C
4kg	162	192	625
7kg	89	106	347
10kg	60	71	236

靜態容許負載慣量 Static Loading Moment

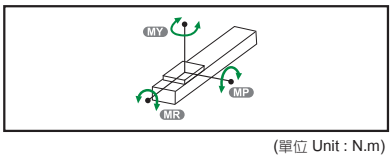

(單位 Unit : N.m)

MY	110
MP	110
MR	120

※力距表所表示的數據，代表重心。
The torque value in the chart indicate the center of gravity.
※符合型錄規範的正常使用下，保證壽命為10000公里。
Operation life is 10,000km when the product is using under the specified conditions.
※倒吊使用無法套用標準規範，如有需求請洽詢我司業務。
Data information is not for ceiling-mount inverse use.
Contact us for the details if you want to apply ceiling-mount inverse usage.

對應控制器一覽表 Corresponding Controller Chart

外觀 Exterior	控制器型號 Controller Model	控制介面 Control Mode	特點 Featrues	電氣規格 Electrical Spec.	詳細參閱 Reference Page
	TC100	Pulse控制 Pulse Control Mode	Line driver 200k Hz Open collector 60k Hz 同時間只能使用一種。 Support Line driver and Open collector Max.pulse receiving speed 200k/60k Hz.	控制電路只能使用24V。 工作電壓DC24V，額定電流 2A，峰值電流3A。 工作電壓DC48V，額定電流 1A，峰值電流2A。 使用DC48V時在相同扭力下，轉速會提升，詳細內容請跟服務窗口連絡。 The voltage of control circuit is 24V only. Operating voltage DC24V, rated current 2A, peak current 3A. Operating voltage DC48V, rated current 1A, peak current 2A. When the voltage is DC48V but same torque, the rotation speed will be raised. Please contact your service window to details.	P.311
		I/O控制 I/O Control Mode	利用I/O變化，最多可以執行127個位置控制。 By I/O control, max. 127 positioning points, can be executed.		
		通訊控制 Communication Control Mode	採Modbus的RS485通訊或EtherCAT(最大並接16台以上)及一組mini USB (TOYO-Single專用) With Modbus RS-485 or EtherCAT(connect over 16 axes in series) and USB module.		
			選配 Optional: EtherCAT 透過EtherCAT可串接16軸以上 With EtherCAT, connect over 16 axes can be in series.		

CCB10

皮帶驅動 Belt Type

L 馬達左折 Motor Left Side

2D CAD 3D CAD

● CAD圖面可至www.toyorobot.com下載 ●
Please download the CAD file from TOYO's website: www.toyorobot.com

(單位 Unit : mm)

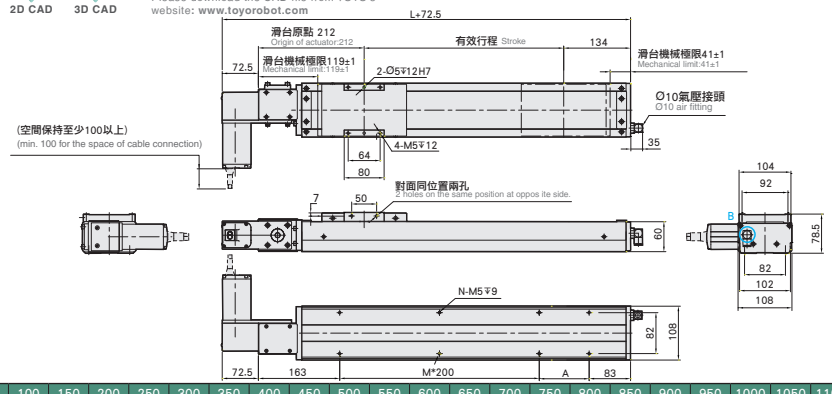

有效行程 Stroke	50	100	150	200	250	300	350	400	450	500	550	600	650	700	750	800	850	900	950	1000	1050	1100	1150	1200	1250	1300
極限行程 Limit Stroke (±1)	66	116	166	216	266	316	366	416	466	516	566	616	666	716	766	816	866	916	966	1016	1066	1116	1166	1216	1266	1316
L	396	446	496	546	596	646	696	746	796	846	896	946	996	1046	1096	1146	1196	1246	1296	1346	1396	1446	1496	1546	1596	1646
A	150	200	50	100	150	200	50	100	150	200	50	100	150	200	50	100	150	200	50	100	150	200	50	100	150	200
M	0	0	1	1	1	1	2	2	2	2	3	3	3	3	4	4	4	4	5	5	5	5	6	6	6	6
N	4	4	6	6	6	6	8	8	8	8	10	10	10	10	12	12	12	12	14	14	14	14	16	16	16	16
KG	7.87	8.3	8.73	9.15	9.57	10	10.42	10.84	11.26	11.69	12.11	12.53	12.96	13.38	13.8	14.23	14.65	15.07	15.49	15.92	16.34	16.76	17.18	17.6	18.02	18.44
線速度 *1 Linear Speed mm/s 導程 Lead 32	≦ 1013																									

有效行程 Stroke	1350	1400	1450	1500	1550	1600	1650	1700	1750	1800	1850	1900	1950	2000	2050	2100	2150	2200	2250	2300	2350	2400	2450	2500	2550
極限行程 Limit Stroke (±1)	1366	1416	1466	1516	1566	1616	1666	1716	1766	1816	1866	1916	1966	2016	2066	2116	2166	2216	2266	2316	2366	2416	2466	2516	2566
L	1696	1746	1796	1846	1896	1946	1996	2046	2096	2146	2196	2246	2296	2346	2396	2446	2496	2546	2596	2646	2696	2746	2796	2846	2896
A	50	100	150	200	50	100	150	200	50	100	150	200	50	100	150	200	50	100	150	200	50	100	150	200	50
M	7	7	7	7	8	8	8	8	9	9	9	9	10	10	10	10	11	11	11	11	12	12	12	12	13
N	18	18	18	18	20	20	20	20	22	22	22	22	24	24	24	24	26	26	26	26	28	28	28	28	30
KG	18.86	19.28	19.7	20.12	20.54	20.96	21.38	21.8	22.22	22.4	23.06	23.48	23.9	24.32	24.74	25.16	25.58	26	26.42	26.84	27.26	27.68	28.1	28.52	28.94
線速度 *1 Linear Speed mm/s 導程 Lead 32	≦ 1013																								

*1 最高速度及最大荷重無法同時存在，選用前請詳見各規格的速度 - 荷重曲線圖。
The maximum speed and maximum load cannot exist at the same time. Please refer to the speed-load curve diagram of each specification before selecting.

R 馬達右折 Motor Right Side

2D CAD 3D CAD

● CAD圖面可至www.toyorobot.com下載 ●
Please download the CAD file from TOYO's website: www.toyorobot.com

(單位 Unit : mm)

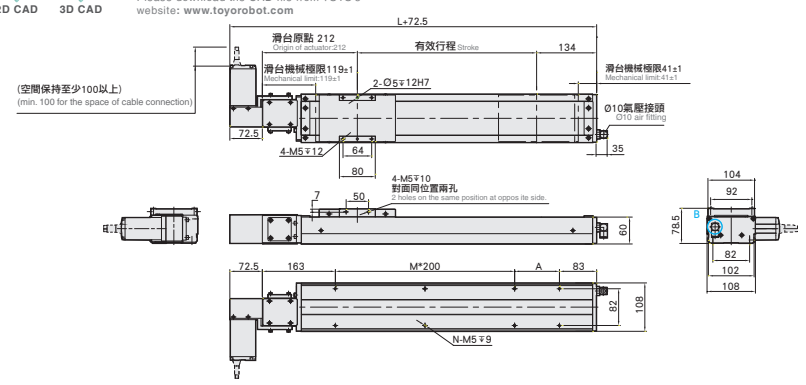

有效行程 Stroke	50	100	150	200	250	300	350	400	450	500	550	600	650	700	750	800	850	900	950	1000	1050	1100	1150	1200	1250	1300
極限行程 Limit Stroke (±1)	66	116	166	216	266	316	366	416	466	516	566	616	666	716	766	816	866	916	966	1016	1066	1116	1166	1216	1266	1316
L	396	446	496	546	596	646	696	746	796	846	896	946	996	1046	1096	1146	1196	1246	1296	1346	1396	1446	1496	1546	1596	1646
A	150	200	50	100	150	200	50	100	150	200	50	100	150	200	50	100	150	200	50	100	150	200	50	100	150	200
M	0	0	1	1	1	1	2	2	2	2	3	3	3	3	4	4	4	4	5	5	5	5	6	6	6	6
N	4	4	6	6	6	6	8	8	8	8	10	10	10	10	12	12	12	12	14	14	14	14	16	16	16	16
KG	7.87	8.3	8.73	9.15	9.57	10	10.42	10.84	11.26	11.69	12.11	12.53	12.96	13.38	13.8	14.23	14.65	15.07	15.49	15.92	16.34	16.76	17.18	17.6	18.02	18.44
線速度 *1 Linear Speed mm/s 導程 Lead 32	≦ 1013																									

有效行程 Stroke	1350	1400	1450	1500	1550	1600	1650	1700	1750	1800	1850	1900	1950	2000	2050	2100	2150	2200	2250	2300	2350	2400	2450	2500	2550
極限行程 Limit Stroke (±1)	1366	1416	1466	1516	1566	1616	1666	1716	1766	1816	1866	1916	1966	2016	2066	2116	2166	2216	2266	2316	2366	2416	2466	2516	2566
L	1696	1746	1796	1846	1896	1946	1996	2046	2096	2146	2196	2246	2296	2346	2396	2446	2496	2546	2596	2646	2696	2746	2796	2846	2896
A	50	100	150	200	50	100	150	200	50	100	150	200	50	100	150	200	50	100	150	200	50	100	150	200	50
M	7	7	7	7	8	8	8	8	9	9	9	9	10	10	10	10	11	11	11	11	12	12	12	12	13
N	18	18	18	18	20	20	20	20	22	22	22	22	24	24	24	24	26	26	26	26	28	28	28	28	30
KG	18.86	19.28	19.7	20.12	20.54	20.96	21.38	21.8	22.22	22.4	23.06	23.48	23.9	24.32	24.74	25.16	25.58	26	26.42	26.84	27.26	27.68	28.1	28.52	28.94
線速度 *1 Linear Speed mm/s 導程 Lead 32	≦ 1013																								

*1 最高速度及最大荷重無法同時存在，選用前請詳見各規格的速度 - 荷重曲線圖。
The maximum speed and maximum load cannot exist at the same time. Please refer to the speed-load curve diagram of each specification before selecting.

免費服務專線：大陸 China 400-875-0009 台灣 Taiwan 0800-800-893

LU 馬達左上折 Motor Left Upper Side

2D CAD 3D CAD

● CAD圖面可至www.toyorobot.com下載 ●
Please download the CAD file from TOYO's website: www.toyorobot.com

(單位 Unit：mm)

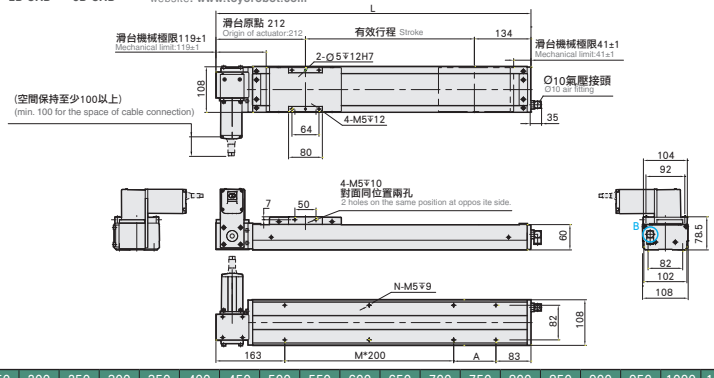

有效行程 Stroke	50	100	150	200	250	300	350	400	450	500	550	600	650	700	750	800	850	900	950	1000	1050	1100	1150	1200	1250	1300
極限行程 Limit Stroke (±1)	66	116	166	216	266	316	366	416	466	516	566	616	666	716	766	816	866	916	966	1016	1066	1116	1166	1216	1266	1316
L	396	446	496	546	596	646	696	746	796	846	896	946	996	1046	1096	1146	1196	1246	1296	1346	1396	1446	1496	1546	1596	1646
A	150	200	50	100	150	200	50	100	150	200	50	100	150	200	50	100	150	200	50	100	150	200	50	100	150	200
M	0	0	1	1	1	1	2	2	2	2	3	3	3	3	4	4	4	4	5	5	5	5	6	6	6	6
N	4	4	6	6	6	6	8	8	8	8	10	10	10	10	12	12	12	12	14	14	14	14	16	16	16	16
KG	7.87	8.3	8.73	9.15	9.57	10	10.42	10.84	11.26	11.69	12.11	12.53	12.96	13.38	13.8	14.23	14.65	15.07	15.49	15.92	16.34	16.76	17.18	17.6	18.02	18.44
線速度 *1 Linear Speed mm/s 導程 Lead 32	≦ 1013																									

有效行程 Stroke	1350	1400	1450	1500	1550	1600	1650	1700	1750	1800	1850	1900	1950	2000	2050	2100	2150	2200	2250	2300	2350	2400	2450	2500	2550
極限行程 Limit Stroke (±1)	1366	1416	1466	1516	1566	1616	1666	1716	1766	1816	1866	1916	1966	2016	2066	2116	2166	2216	2266	2316	2366	2416	2466	2516	2566
L	1696	1746	1796	1846	1896	1946	1996	2046	2096	2146	2196	2246	2296	2346	2396	2446	2496	2546	2596	2646	2696	2746	2796	2846	2896
A	50	100	150	200	50	100	150	200	50	100	150	200	50	100	150	200	50	100	150	200	50	100	150	200	50
M	7	7	7	7	8	8	8	8	9	9	9	9	10	10	10	10	11	11	11	11	12	12	12	12	13
N	18	18	18	18	20	20	20	20	22	22	22	22	24	24	24	24	26	26	26	26	28	28	28	28	30
KG	18.86	19.28	19.7	20.12	20.54	20.96	21.38	21.8	22.22	22.4	23.06	23.48	23.9	24.32	24.74	25.16	25.58	26	26.42	26.84	27.26	27.68	28.1	28.52	28.94
線速度 *1 Linear Speed mm/s 導程 Lead 32	≦ 1013																								

*1 最高速度及最大荷重無法同時存在，選用前請詳見各規格的速度 - 荷重曲線圖。
The maximum speed and maximum load cannot exist at the same time. Please refer to the speed-load curve diagram of each specification before selecting.

RU 馬達右上折 Motor Right Upper Side

2D CAD 3D CAD

● CAD圖面可至www.toyorobot.com下載 ●
Please download the CAD file from TOYO's website: www.toyorobot.com

(單位 Unit：mm)

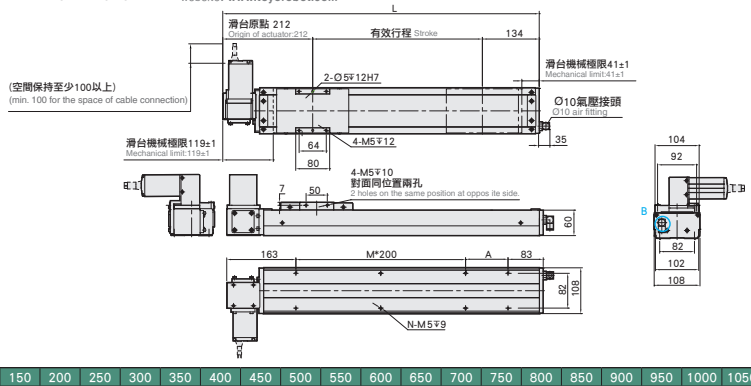

有效行程 Stroke	50	100	150	200	250	300	350	400	450	500	550	600	650	700	750	800	850	900	950	1000	1050	1100	1150	1200	1250	1300
極限行程 Limit Stroke (±1)	66	116	166	216	266	316	366	416	466	516	566	616	666	716	766	816	866	916	966	1016	1066	1116	1166	1216	1266	1316
L	396	446	496	546	596	646	696	746	796	846	896	946	996	1046	1096	1146	1196	1246	1296	1346	1396	1446	1496	1546	1596	1646
A	150	200	50	100	150	200	50	100	150	200	50	100	150	200	50	100	150	200	50	100	150	200	50	100	150	200
M	0	0	1	1	1	1	2	2	2	2	3	3	3	3	4	4	4	4	5	5	5	5	6	6	6	6
N	4	4	6	6	6	6	8	8	8	8	10	10	10	10	12	12	12	12	14	14	14	14	16	16	16	16
KG	7.87	8.3	8.73	9.15	9.57	10	10.42	10.84	11.26	11.69	12.11	12.53	12.96	13.38	13.8	14.23	14.65	15.07	15.49	15.92	16.34	16.76	17.18	17.6	18.02	18.44
線速度 *1 Linear Speed mm/s 導程 Lead 32	≦ 1013																									

有效行程 Stroke	1350	1400	1450	1500	1550	1600	1650	1700	1750	1800	1850	1900	1950	2000	2050	2100	2150	2200	2250	2300	2350	2400	2450	2500	2550
極限行程 Limit Stroke (±1)	1366	1416	1466	1516	1566	1616	1666	1716	1766	1816	1866	1916	1966	2016	2066	2116	2166	2216	2266	2316	2366	2416	2466	2516	2566
L	1696	1746	1796	1846	1896	1946	1996	2046	2096	2146	2196	2246	2296	2346	2396	2446	2496	2546	2596	2646	2696	2746	2796	2846	2896
A	50	100	150	200	50	100	150	200	50	100	150	200	50	100	150	200	50	100	150	200	50	100	150	200	50
M	7	7	7	7	8	8	8	8	9	9	9	9	10	10	10	10	11	11	11	11	12	12	12	12	13
N	18	18	18	18	20	20	20	20	22	22	22	22	24	24	24	24	26	26	26	26	28	28	28	28	30
KG	18.86	19.28	19.7	20.12	20.54	20.96	21.38	21.8	22.22	22.4	23.06	23.48	23.9	24.32	24.74	25.16	25.58	26	26.42	26.84	27.26	27.68	28.1	28.52	28.94
線速度 *1 Linear Speed mm/s 導程 Lead 32	≦ 1013																								

*1 最高速度及最大荷重無法同時存在，選用前請詳見各規格的速度 - 荷重曲線圖。
The maximum speed and maximum load cannot exist at the same time. Please refer to the speed-load curve diagram of each specification before selecting.

CCB10

皮帶驅動 Belt Type

LD 馬達左下折 Motor Left Lower Side

2D CAD 3D CAD

● CAD圖面可至www.toyorobot.com下載 ●
Please download the CAD file from TOYO's website: www.toyorobot.com

(單位 Unit : mm)

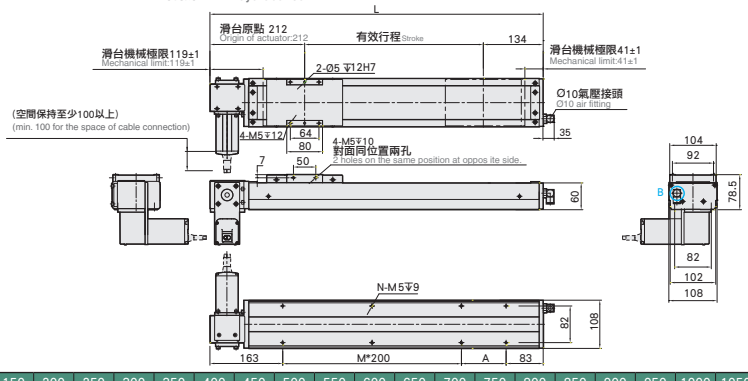

有效行程 Stroke	50	100	150	200	250	300	350	400	450	500	550	600	650	700	750	800	850	900	950	1000	1050	1100	1150	1200	1250	1300
極限行程 Limit Stroke (±1)	66	116	166	216	266	316	366	416	466	516	566	616	666	716	766	816	866	916	966	1016	1066	1116	1166	1216	1266	1316
L	396	446	496	546	596	646	696	746	796	846	896	946	996	1046	1096	1146	1196	1246	1296	1346	1396	1446	1496	1546	1596	1646
A	150	200	50	100	150	200	50	100	150	200	50	100	150	200	50	100	150	200	50	100	150	200	50	100	150	200
M	0	0	1	1	1	1	2	2	2	2	3	3	3	3	4	4	4	4	5	5	5	5	6	6	6	6
N	4	4	6	6	6	6	8	8	8	8	10	10	10	10	12	12	12	12	14	14	14	14	16	16	16	16
KG	7.87	8.3	8.73	9.15	9.57	10	10.42	10.84	11.26	11.69	12.11	12.53	12.96	13.38	13.8	14.23	14.65	15.07	15.49	15.92	16.34	16.76	17.18	17.6	18.02	18.44
線速度 *1 Linear Speed mm/s 導程 Lead 32	≦ 1013																									

有效行程 Stroke	1350	1400	1450	1500	1550	1600	1650	1700	1750	1800	1850	1900	1950	2000	2050	2100	2150	2200	2250	2300	2350	2400	2450	2500	2550
極限行程 Limit Stroke (±1)	1366	1416	1466	1516	1566	1616	1666	1716	1766	1816	1866	1916	1966	2016	2066	2116	2166	2216	2266	2316	2366	2416	2466	2516	2566
L	1696	1746	1796	1846	1896	1946	1996	2046	2096	2146	2196	2246	2296	2346	2396	2446	2496	2546	2596	2646	2696	2746	2796	2846	2896
A	50	100	150	200	50	100	150	200	50	100	150	200	50	100	150	200	50	100	150	200	50	100	150	200	50
M	7	7	7	7	8	8	8	8	9	9	9	9	10	10	10	10	11	11	11	11	12	12	12	12	13
N	18	18	18	18	20	20	20	20	22	22	22	22	24	24	24	24	26	26	26	26	28	28	28	28	30
KG	18.86	19.28	19.7	20.12	20.54	20.96	21.38	21.8	22.22	22.4	23.06	23.48	23.9	24.32	24.74	25.16	25.58	26	26.42	26.84	27.26	27.68	28.1	28.52	28.94
線速度 *1 Linear Speed mm/s 導程 Lead 32	≦ 1013																								

*1 最高速度及最大荷重無法同時存在，選用前請詳見各規格的速度 - 荷重曲線圖。
The maximum speed and maximum load cannot exist at the same time. Please refer to the speed-load curve diagram of each specification before selecting.

RD 馬達右下折 Motor Right Lower Side

2D CAD 3D CAD

● CAD圖面可至www.toyorobot.com下載 ●
Please download the CAD file from TOYO's website: www.toyorobot.com

(單位 Unit : mm)

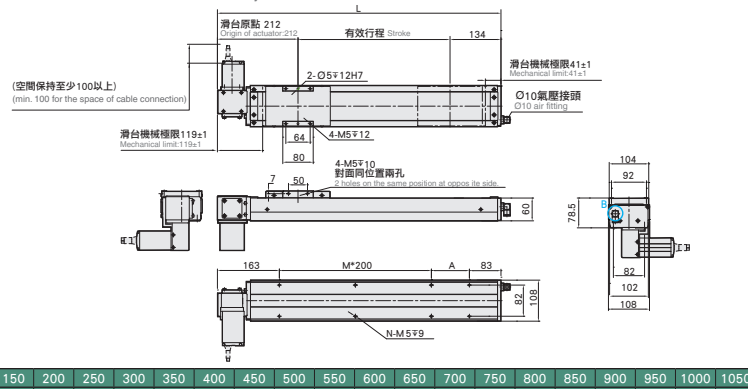

有效行程 Stroke	50	100	150	200	250	300	350	400	450	500	550	600	650	700	750	800	850	900	950	1000	1050	1100	1150	1200	1250	1300
極限行程 Limit Stroke (±1)	66	116	166	216	266	316	366	416	466	516	566	616	666	716	766	816	866	916	966	1016	1066	1116	1166	1216	1266	1316
L	396	446	496	546	596	646	696	746	796	846	896	946	996	1046	1096	1146	1196	1246	1296	1346	1396	1446	1496	1546	1596	1646
A	150	200	50	100	150	200	50	100	150	200	50	100	150	200	50	100	150	200	50	100	150	200	50	100	150	200
M	0	0	1	1	1	1	2	2	2	2	3	3	3	3	4	4	4	4	5	5	5	5	6	6	6	6
N	4	4	6	6	6	6	8	8	8	8	10	10	10	10	12	12	12	12	14	14	14	14	16	16	16	16
KG	7.87	8.3	8.73	9.15	9.57	10	10.42	10.84	11.26	11.69	12.11	12.53	12.96	13.38	13.8	14.23	14.65	15.07	15.49	15.92	16.34	16.76	17.18	17.6	18.02	18.44
線速度 *1 Linear Speed mm/s 導程 Lead 32	≦ 1013																									

有效行程 Stroke	1350	1400	1450	1500	1550	1600	1650	1700	1750	1800	1850	1900	1950	2000	2050	2100	2150	2200	2250	2300	2350	2400	2450	2500	2550
極限行程 Limit Stroke (±1)	1366	1416	1466	1516	1566	1616	1666	1716	1766	1816	1866	1916	1966	2016	2066	2116	2166	2216	2266	2316	2366	2416	2466	2516	2566
L	1696	1746	1796	1846	1896	1946	1996	2046	2096	2146	2196	2246	2296	2346	2396	2446	2496	2546	2596	2646	2696	2746	2796	2846	2896
A	50	100	150	200	50	100	150	200	50	100	150	200	50	100	150	200	50	100	150	200	50	100	150	200	50
M	7	7	7	7	8	8	8	8	9	9	9	9	10	10	10	10	11	11	11	11	12	12	12	12	13
N	18	18	18	18	20	20	20	20	22	22	22	22	24	24	24	24	26	26	26	26	28	28	28	28	30
KG	18.86	19.28	19.7	20.12	20.54	20.96	21.38	21.8	22.22	22.4	23.06	23.48	23.9	24.32	24.74	25.16	25.58	26	26.42	26.84	27.26	27.68	28.1	28.52	28.94
線速度 *1 Linear Speed mm/s 導程 Lead 32	≦ 1013																								

*1 最高速度及最大荷重無法同時存在，選用前請詳見各規格的速度 - 荷重曲線圖。
The maximum speed and maximum load cannot exist at the same time. Please refer to the speed-load curve diagram of each specification before selecting.

免費服務專線：大陸 China 400-875-0009 台灣 Taiwan 0800-800-893
Toll-Free Number

Memo

Memo

CHS2C

電動夾爪系列

Electric Gripper

Contents

螺桿 BALL SCREW

CHS2C-S20

本體寬幅 87mm
Width

夾持力 20~124N 227
Gripping force

最高速度 33.3mm/s
Max. speed

電動夾爪規格索引

Spec Index of Electric Gripper

CHS2C 電動夾爪系列
CHS2C Electric Gripper

使用環境 Environment	傳動方式 Driven Mode	仕樣 Specification	馬達尺寸 Motor dimension (mm)	本體寬幅 Width(mm)	位置重複精度 Repeatability(mm)	開閉行程 *1 Open/close stroke (mm)	開閉速度 Open/close speed (mm/s)	本體重量 *2 Main body weight (g)
無塵環境 Clean Room	螺桿式 Ball Screw	CHS2C-S20	20□	87	±0.01	20	6.66~3.33	310

*1: 雙邊合計行程
Total stroke of both sides.
*2: 重量包含本體與馬達。
Weight of model with motor.

夾持力 Gripping force(N)																開閉速度 Open/close speed (mm/s)											頁數 Page
5	10	20	30	60	90	120	150	180	210	240	270	300	400	500	600	0	5	10	20	30	60	90	120	150	180	200	
			20~124															6.66~33.3									227

CHS2C-S20

螺桿驅動
Ball-Screw-Driven

馬達尺寸 Motor Dimension 20□mm

型號表示方式 Ordering Method

CHS2C - S20 - TC100 - 03 - N1 - WR - A001

本體型號 Model

特注式樣 Customization Order No.

開閉行程 Open Close Stroke

20	20mm

對應控制器 Corresponding Controller

TC100	標準版 Standard
TC100E	EtherCAT版 With EtherCAT Function

電纜線長 Cable Length

01	1m
03	3m
05	5m
10	10m
R01	1m 耐繞曲型 1m Flexible cable
R03	3m耐繞曲型 3m Flexible cable
R05	5m耐繞曲型 5m Flexible cable
R10	10m耐繞曲型 10m Flexible cable

*標配3m
Standard:3m

I/O線種類 Kind of I/O Cable

-	標準I/O彩虹排線 I/O Cable
N1	隔離I/O線 Shielded I/O Cable

*標配1.5m
Standard:1.5m

接頭型式 Connector Type

-	直結型接頭 Straight Type Connector
WR	90度接頭出線朝右 90° L type Connector
WL	90度接頭出線朝左 90° L type Connector
WW	90度接頭出線朝上 Straight Type Connector
WM	90度接頭出線朝下 90° L type Connector

免費服務專線：大陸 China 400-875-0009 台灣 Taiwan 0800-800-893
Toll-Free Number

基本仕樣 Specification

規格 Spec	夾持重量 Weight (kg)	1.24
	夾持力範圍 Gripping force (N)	20~124 (15-100%)
	開閉行程 Open/Close stroke (mm)	20
	開閉速度 Open/Close Speed (mm/s)	6.66~33.3
	位置重複精度 Position repeatability (mm)	±0.01
	導引機構 Guide structure	線性滑軌 Linear guide
	使用溫度範圍 Operating temperature range (°C)	0~+40
	使用濕度範圍 Operating humidity range (%)	RH90以下(無結露) Below RH90 Dew free
部品 Parts	馬達尺寸 Motor Dimension (mm)	20□
	重量 Weight (g)※1	310

※1 重量包含本體與馬達。Weight of model with motor.

容許夾持負載力矩表 Allowable Moment

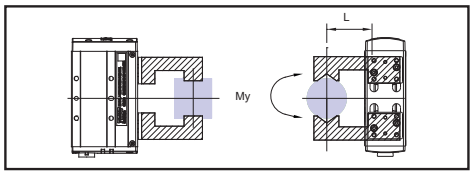

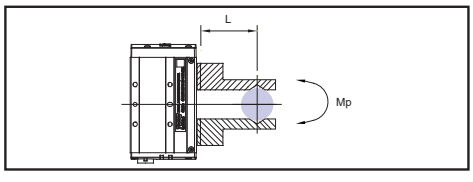

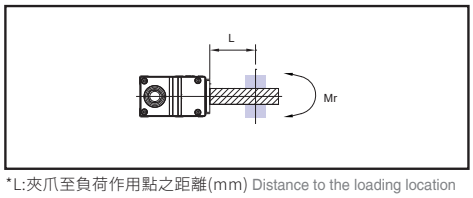

*L:夾爪至負荷作用點之距離(mm) Distance to the loading location
*當L=30mm，為最大容許力矩之距離 Maximum moment is L=30mm

(單位 Unit:N.m)

最大容許力矩 Maximum moment		
偏力矩 Allowable yawing moment	MY	6.54
俯仰力矩 Allowable pitching moment	MP	6.54
滾動力矩 Allowable rolling moment	MR	19.78

*表中負荷及力矩的值表示靜的值
The value in the chart is static, not dynamic loading and torque.

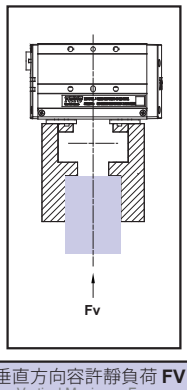

(單位 Unit:N)

垂直方向容許靜負荷 FV Vertical Maximum Force
2746.9

夾持力與夾持長度曲線表 Gripping Power vs. Left jaw length (%)

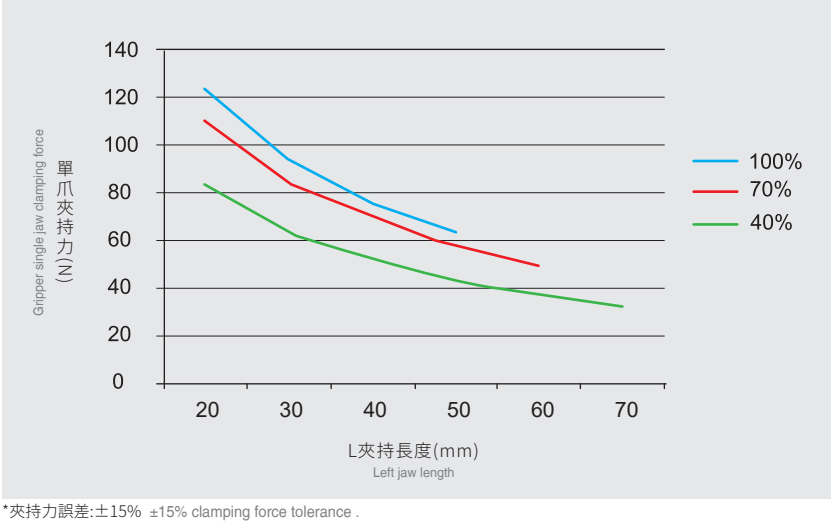

*夾持力誤差:±15% ±15% clamping force tolerance .

對應控制器一覽表 Corresponding Controller Chart

外觀 Exterior	控制器型號 Controller Model	控制介面 Control Mode	特點 Featrues	電氣規格 Electrical Spec.	詳細參閱 Reference Page
	TC100	I/O控制 I/O Control Mode	利用I/O變化，最多可以執行127個位置控制。 By I/O control, max. 127 positioning points, can be executed.	控制電路只能使用24V 。 工作電壓DC24V，額定電流 2A，峰值電流3A。 工作電壓DC48V，額定電流 1A，峰值電流2A。 使用DC48V時在相同扭力下，轉速會提升，詳細內容請跟服務窗口連絡。 The voltage of control circuit is 24V only. Operating voltage DC24V, rated current 2A, peak current 3A. Operating voltage DC48V, rated current 1A, peak current 2A. When the voltage is DC48V but same torque, the rotation speed will be raised.Please contact your service window to details.	P.311
		通訊控制 Communication Control Mode	採Modbus的RS485通訊或EtherCAT(最大並接16台以上)及一組mini USB (TOYO-Single專用) With Modbus RS-485 or EtherCAT(connect over 16 axes in series) and USB module.		
			選配 Optional: EtherCAT 透過EtherCAT可串接16軸以上 With EtherCAT, connect over 16 axes can be in series.		

CHS2C-S20

螺桿驅動 Ball-Screw-Driven

S20 直結型接頭 Straight Connector

2D CAD 3D CAD

● CAD圖面可至www.toyorobot.com下載 ●
Please download the CAD file from TOYO's website: www.toyorobot.com

(單位 Unit：mm)

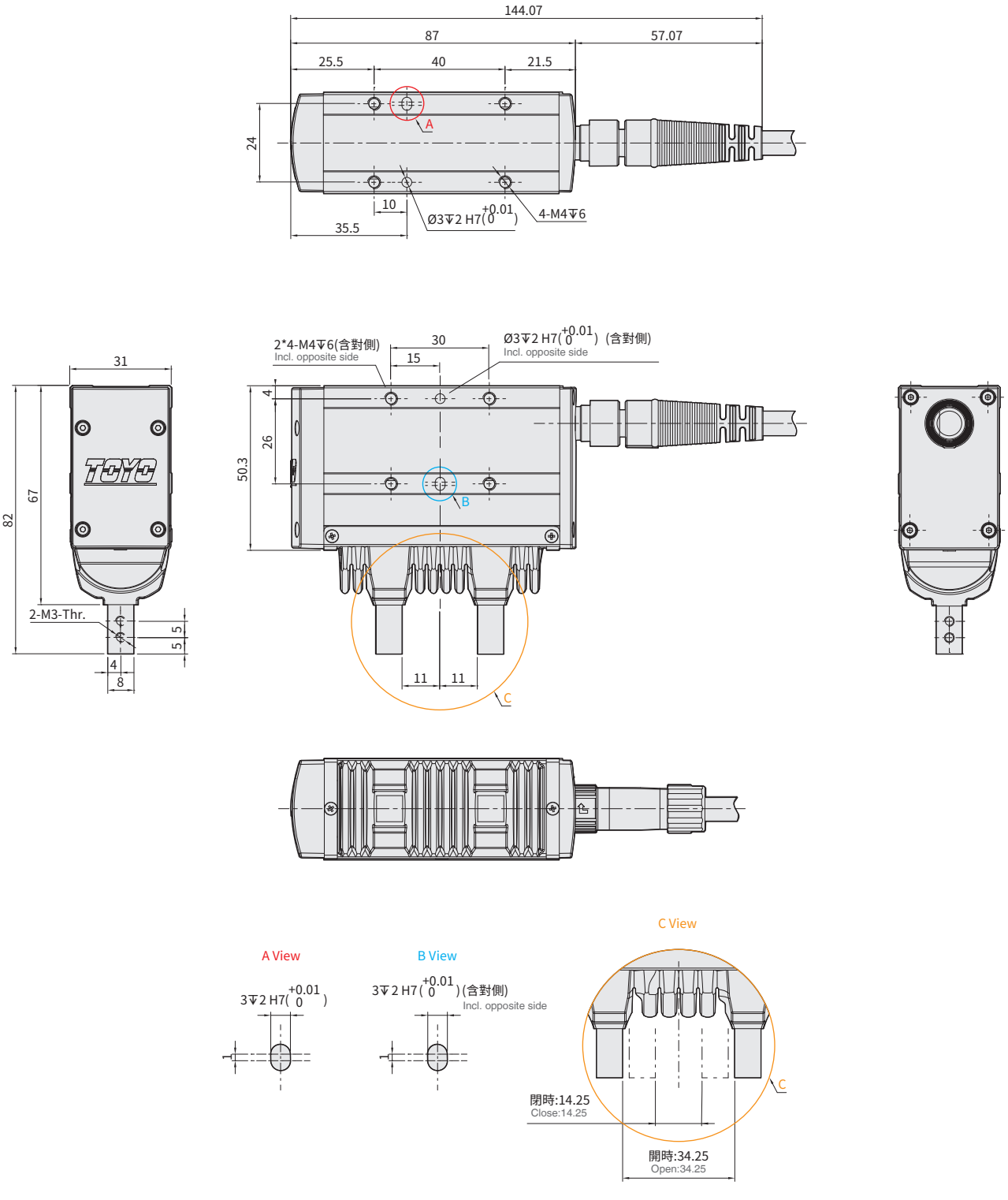

免費服務專線：大陸 Toll-Free Number China 400-875-0009 台灣 Taiwan 0800-800-893

S20 90°接頭 90° Connector

2D CAD 3D CAD

● CAD圖面可至www.toyorobot.com下載 ●
Please download the CAD file from TOYO's website: www.toyorobot.com

(單位 Unit : mm)

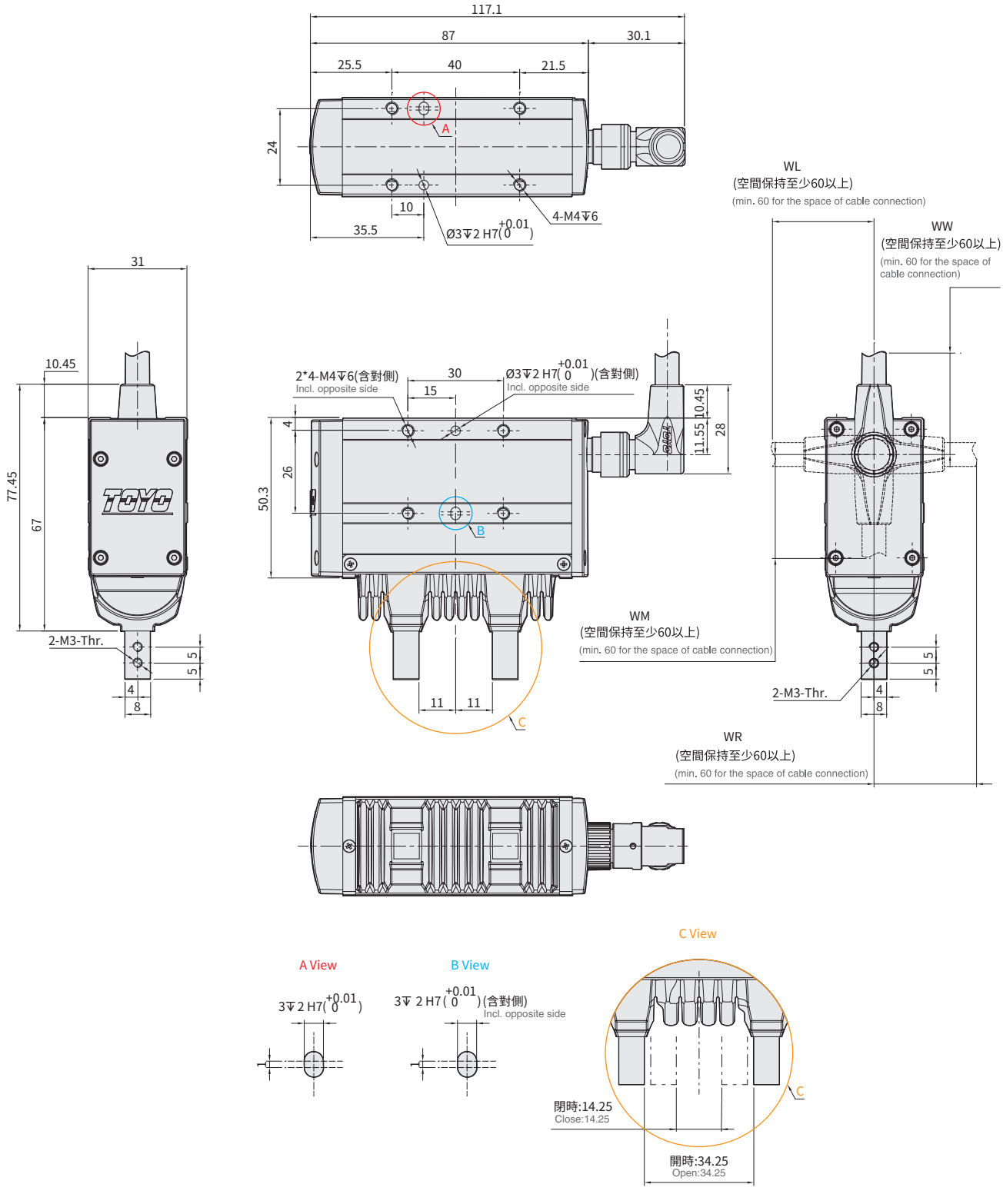

Memo

軌道內嵌型線馬模組

LGW Class 100

LGW Dust-proof Integrated Linear Bearings Linear Motor Module

Contents

中型 MEDIUM

LGW17

本體寬幅 125mm
Width

最大行程 2520mm.....235
Max. stroke

連續可搬重量 20kg
Continuous payload

線性馬達模組規格索引

Spec Index of Linear Motor Module

LGW 軌道內嵌型線馬模組

LGW Dust-proof Integrated Linear Bearings Linear Motor Module

使用環境 Environment	傳動方式 Driven Mode	本體寬幅 Width of profile (mm)	仕樣 Specification	馬達數量 No. of motor	控制器容量 Controller capacity	重複精度 Repeatability (mm)	動子規格 Outer dia.	連續推力 Continuous Force (N)	連續可搬重量※ Payload (kg)	最高速度 Maximum speed (mm/s)
無塵環境 Clean room	平板式線性馬達 Linear Motor Robot	125	LGW17	單馬達 Single motor	3A	±0.002	LMW17	79	20	2500
				雙馬達 Double motor	3A*2	±0.002	LMW17	79	20	2500

※LGW17 連續可搬重量為在線速度 1m/s，最大加速度 5m/s^2 之數據。
LGF17 type, the data of continuous payload can be speed 1m/s and maximum acceleration 5m/s^2.

※ 若超過標準行程場合，請與本公司業務聯絡。
Please consult with our sales department for customized stroke.

最高速度 Maximum Speed(mm/s)											代表速度 speesd	頁數 Page
行程 Stroke125	250	500	750	1250	1500	1750	2000	2250	2500	2520		
	2500											235
	2500											

LGW17

鐵芯平板式 With Iron Core

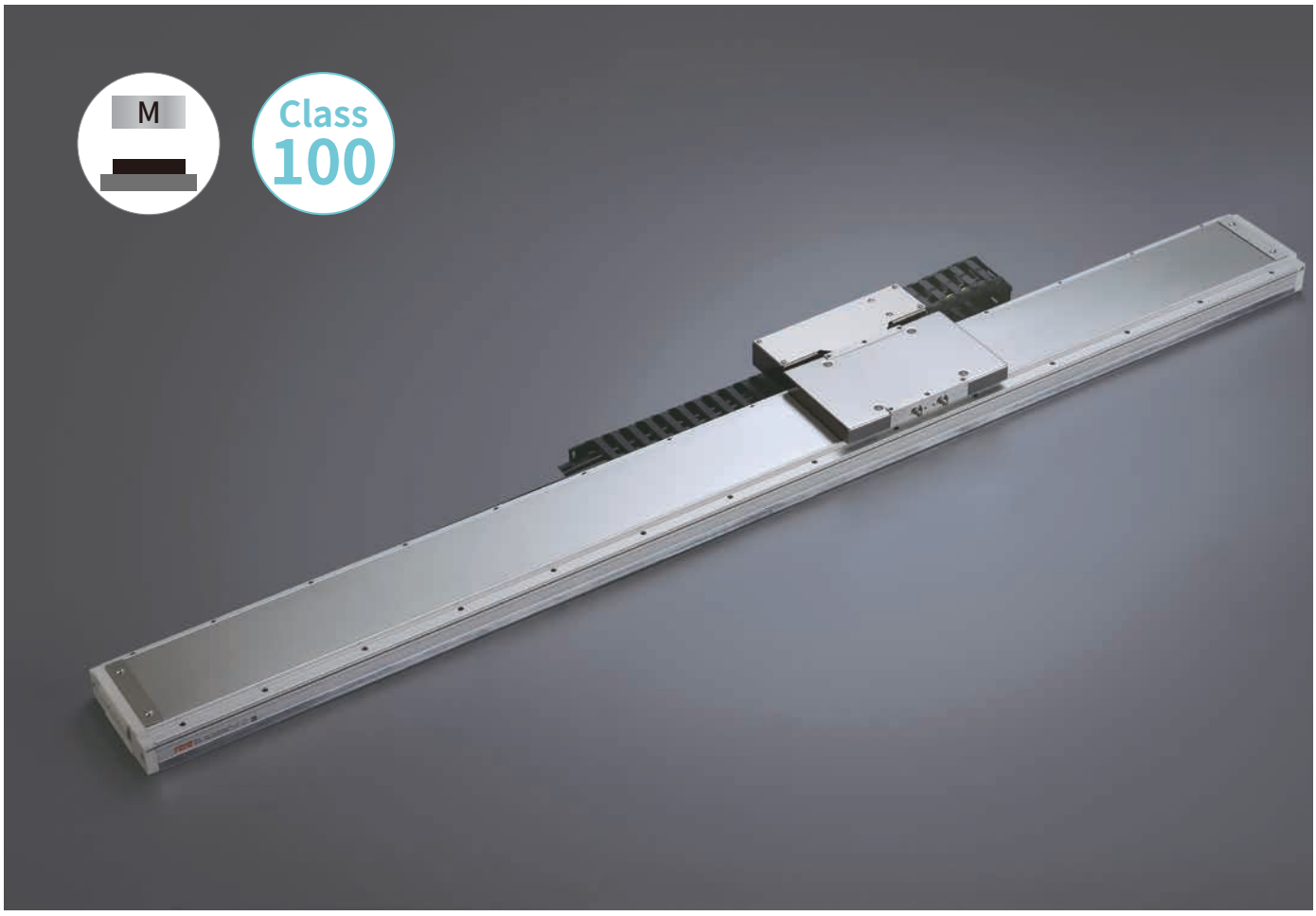

最大行程 Maximum Stroke	最高速度 Maximum Speed	連續推力 Continuous Thrust	連續可搬重量 Continuous Payload
2520m	2500mm/s	79N	20kg

型號表示方式 Ordering Method

LGW17 -RHS2-N-2520-LS10-R-N-05H-LC100-A001

本體型號 Model

動子數量 No. of motor

N	單動子 Single motor
D	雙動子 Double motor

行程 Stroke

單動子 Single motor	240~2520mm
	間隔60mm Pitch 60mm
雙動子 Double motor	130~2290mm
	間隔60mm Pitch 60mm

原點位置 Position of origin

R	右 Right
L	左 Left

感應器 Sensor

N	無 None
XX	數量 Quantity

特注式樣 Customization order no.

本體固定方式及線槽出線方向 Module installation type and cable track orientation

項目 Item		出線方向 Cable direction		固定方向 Mounting direction		線槽大小 Cable track size
單動子 Single motor	R	右方出線 Right	H	水平固定 Horizontally	L2	大線槽 Large cable track
	L	左方出線 Left	W	壁掛固定 Wall mount	S2	小線槽 Small cable track
雙動子 Double motor	D	雙滑座出線 Double slider	H	水平固定 Horizontally	L2	大線槽 Large cable track
			W	壁掛固定 Wall mount	S2	小線槽 Small cable track
無 None	N	無線槽 No cable chain				

編碼器 Encoder

LS10	1μm光學尺 1μm optical encoder
LS05	0.5μm光學尺 0.5μm optical encoder
LS01	0.1μm光學尺 0.1μm optical encoder
MS10	1μm磁性尺-SIKO 1μm magnetic encoder
TS10	1μm磁性尺-TOYO 1μm magnetic encoder

線長 Cable length

N	無線材 None
05	5m
08	8m
12	12m
XX	XXm特殊長度 Customized length

※標配5m，包含動力線與光學尺線
※ standard cable length is 5m, including motor power cable and linear encoder cable.
※特殊線長，請與本公司業務聯絡。
※ For special cable length, please contact us.
※選擇線長N時，控制器需選N。
※ It is compulsory to select N for the controller while choosing cable length N.

霍爾線材 Hall Cable

-	無 None
H	霍爾 Hall

對應驅動器 Controller type

LC100	TOYO (Pulse)
LC100E	TOYO (EtherCAT)
S	Servotronix
M	三菱 Mitsubishi
P	松下 Panasonic
D	台達 Delta
L	士林電機 Shihlin
Z	其他 Other
N	無選配 None

免費服務專線：大陸 China 400-875-0009 台灣 Taiwan 0800-800-893
Toll-free Number

基本仕樣 Specification

規格 Spec	型號 Model		LGW17
	重複精度 Repeatability (mm)		±0.002
	最大推力 Mxa. Force (N)		356
	連續推力 Rated Force (N)		79
	連續可搬重量 Mxa. Payload (kg)※1		20
	標準行程 Stroke (mm)	單馬達 N	240-2520 /60 間隔 pitch
		雙馬達 D	130-2290 /60 間隔 pitch
	最高速度 Maximum Speed (mm/s)		2500

※1 連續可搬重量為到達線速度 1m/s, 最大加速度 5m/s² 固定行程來回，不同情況會有不同。
The continuous payload is the data when the robot runs with maximum speed 1m/s and acceleration 5m/s².
Different application will have different result.

可搬質量與加速度 Payload & Acceleration

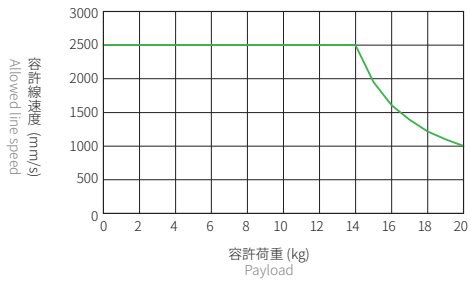

容許負載力距表 Allowable Overhang

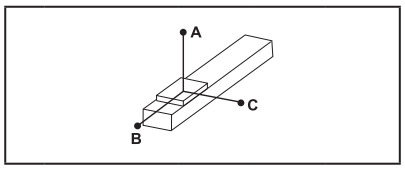

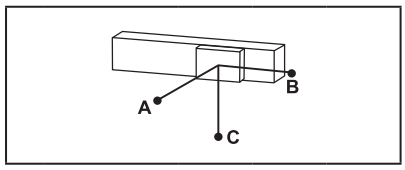

(單位 Unit : mm)

水平安裝 Horizontal Installation※2

	荷重 Load	A	B	C
LGW17	5 kg	1237	332	548
	10 kg	609	161	267
	15 kg	399	104	173
	20 kg	295	76	126

(單位 Unit : mm)

壁掛安裝 Wall Installation※2

	荷重 Load	A	B	C
LGW17	5 kg	548	332	1237
	10 kg	267	161	609
	15 kg	173	104	399
	20 kg	126	76	295

※2 相同速度下加速度時間不同，加速度及荷重也隨之改變，表為加速度時間 0.2s。
Even the speed is same, if acceleration and acceleration time is changed, the payload will be different.
Above chart is based on acceleration time 0.2 sec.

靜態容許負載慣量 Static Loading Moment

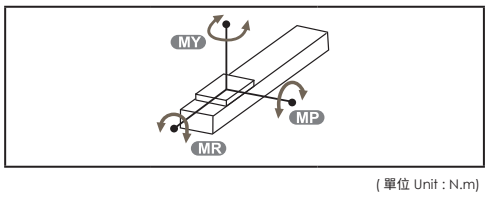

(單位 Unit : N.m)

LGW17	MY	794
	MP	794
	MR	1864

對應控制器一覽表 Corresponding Controller Chart

外觀 Exterior	控制器型號 Controller Model	控制介面 Control Mode	特點 Featrues	電氣規格 Electrical Spec	詳細參閱 Reference Page
	LC100	**Pulse 控制** Pulse Control Mode	Line drive 4M Hz / Open collector 200K Hz 同時間只能使用一種 Support Line driver and Open collector Max.pulse receiving speed 4M/200k Hz.	單相 / 三相 Single-phase/Three-phase 220V	P.321
		I/O 控制 I/O Control Mode	利用 10 變化，最多可以執行 255 個位置控制 By I/O control, max. 255 positioning points, can beexecuted.		
		通訊控制 Communication Control Mode	採 Modbus 的 RS485 通訊或 EtherCAT (最大並接 16 台以上) 及一組 mini USB (TOYO-Single 專用) With Modbus RS-485 or EtherCAT(connect over 16 axes in series) and USB module.		
			Optional 選配 EtherCAT 透過 EtherCAT 可串接 16 軸以上 With EtherCAT, connect over 16 axes can be in series.		

LGW17

Servo LC

鐵芯平板式
With Iron Core

LGW17-RHS2-N

2D CAD 3D CAD

● CAD圖面可至www.toyorobot.com下載 ●
Please download the CAD file from TOYO's website : www.toyorobot.com

單位 Unit : mm

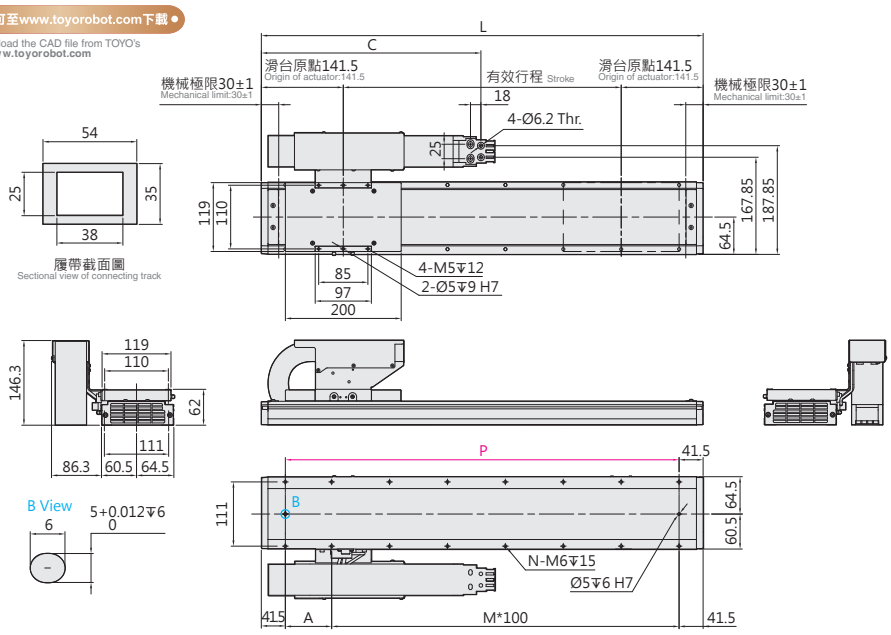

有效行程 Stroke	240	360	480	600	720	840	960	1080	1200	1320	1440	1560	1680	1800	1920	2040	2160	2280	2400	2520
L	523	643	763	883	1003	1123	1243	1363	1483	1603	1723	1843	1963	2083	2203	2323	2443	2563	2683	2803
A	40	60	80	100	20	40	60	80	100	20	40	60	80	100	20	40	60	80	100	20
C	259	319	379	439	499	559	619	679	739	799	859	919	979	1039	1099	1159	1219	1279	1339	1399
M	4	5	6	7	9	10	11	12	13	15	16	17	18	19	21	22	23	24	25	27
N	12	14	16	18	22	24	26	28	30	34	36	38	40	42	46	48	50	52	54	58
P	440	560	680	800	920	1040	1160	1280	1400	1520	1640	1760	1880	2000	2120	2240	2360	2480	2600	2720
KG	8.7	9.8	10.9	12.0	13.1	14.2	15.3	16.4	17.5	18.6	19.7	20.8	21.9	23.0	24.1	25.2	26.3	27.4	28.5	29.6

LGW17-RHL2-N

2D CAD 3D CAD

● CAD圖面可至www.toyorobot.com下載 ●
Please download the CAD file from TOYO's website : www.toyorobot.com

單位 Unit : mm

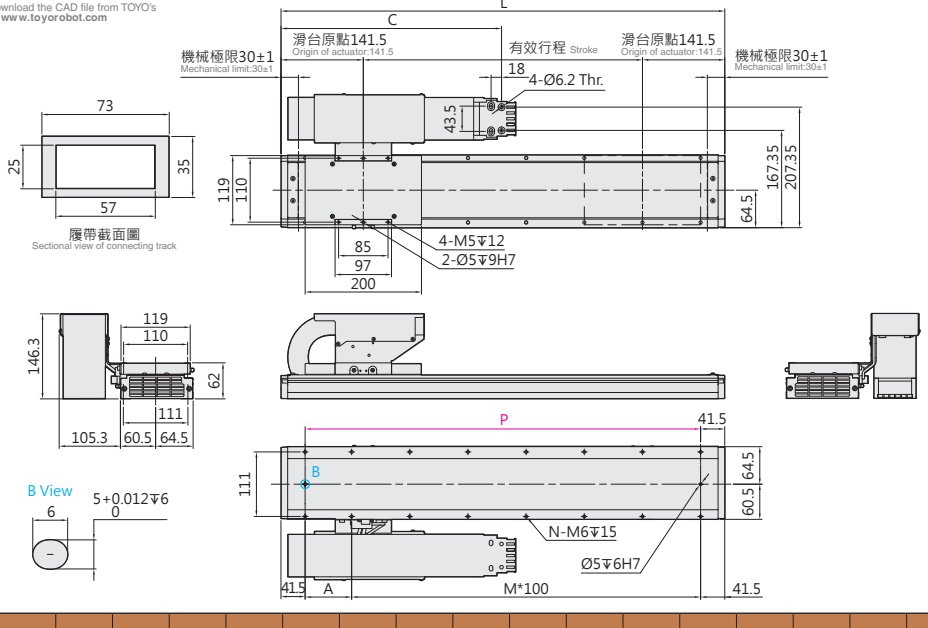

有效行程 Stroke	240	360	480	600	720	840	960	1080	1200	1320	1440	1560	1680	1800	1920	2040	2160	2280	2400	2520
L	523	643	763	883	1003	1123	1243	1363	1483	1603	1723	1843	1963	2083	2203	2323	2443	2563	2683	2803
A	40	60	80	100	20	40	60	80	100	20	40	60	80	100	20	40	60	80	100	20
C	259	319	379	439	499	559	619	679	739	799	859	919	979	1039	1099	1159	1219	1279	1339	1399
M	4	5	6	7	9	10	11	12	13	15	16	17	18	19	21	22	23	24	25	27
N	12	14	16	18	22	24	26	28	30	34	36	38	40	42	46	48	50	52	54	58
P	440	560	680	800	920	1040	1160	1280	1400	1520	1640	1760	1880	2000	2120	2240	2360	2480	2600	2720
KG	8.9	10.0	11.1	12.2	13.3	14.4	15.5	16.6	17.7	18.8	19.9	21.0	22.1	23.2	24.3	25.4	26.5	27.6	28.7	29.8

LGW17-LHS2-N

2D CAD 3D CAD

● CAD圖面可至www.toyorobot.com下載 ●

Please download the CAD file from TOYO's website : www.toyorobot.com

單位 Unit : mm

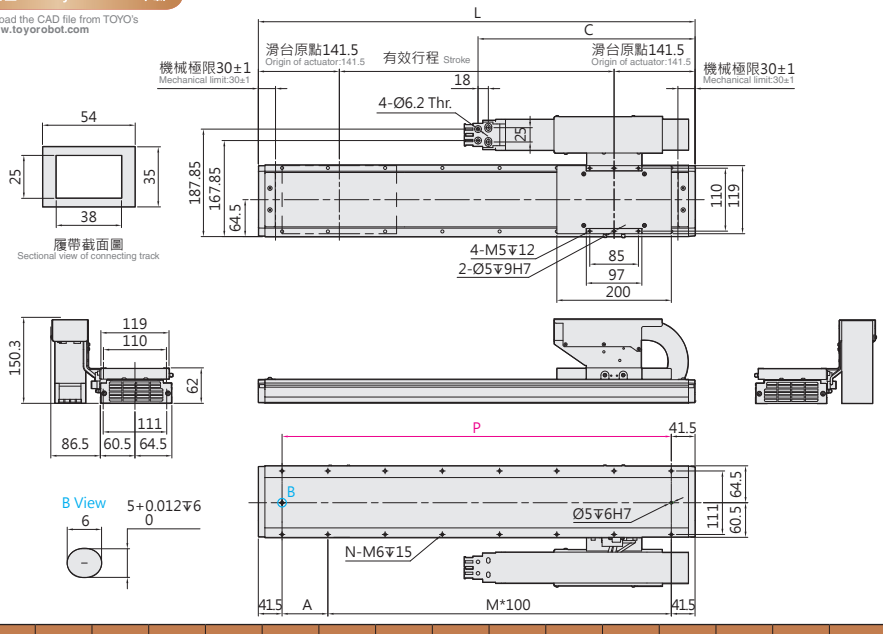

有效行程 Stroke	240	360	480	600	720	840	960	1080	1200	1320	1440	1560	1680	1800	1920	2040	2160	2280	2400	2520
L	523	643	763	883	1003	1123	1243	1363	1483	1603	1723	1843	1963	2083	2203	2323	2443	2563	2683	2803
A	40	60	80	100	20	40	60	80	100	20	40	60	80	100	20	40	60	80	100	20
C	259	319	379	439	499	559	619	679	739	799	859	919	979	1039	1099	1159	1219	1279	1339	1399
M	4	5	6	7	9	10	11	12	13	15	16	17	18	19	21	22	23	24	25	27
N	12	14	16	18	22	24	26	28	30	34	36	38	40	42	46	48	50	52	54	58
P	440	560	680	800	920	1040	1160	1280	1400	1520	1640	1760	1880	2000	2120	2240	2360	2480	2600	2720
KG	8.7	9.8	10.9	12.0	13.1	14.2	15.3	16.4	17.5	18.6	19.7	20.8	21.9	23.0	24.1	25.2	26.3	27.4	28.5	29.6

LGW17-LHL2-N

2D CAD 3D CAD

● CAD圖面可至www.toyorobot.com下載 ●

Please download the CAD file from TOYO's website : www.toyorobot.com

單位 Unit : mm

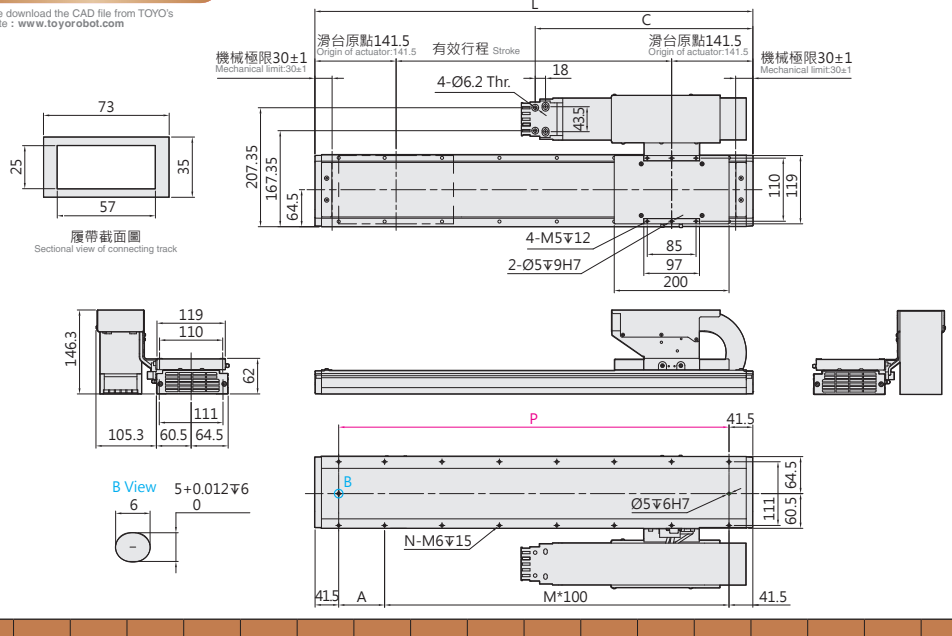

有效行程 Stroke	240	360	480	600	720	840	960	1080	1200	1320	1440	1560	1680	1800	1920	2040	2160	2280	2400	2520
L	523	643	763	883	1003	1123	1243	1363	1483	1603	1723	1843	1963	2083	2203	2323	2443	2563	2683	2803
A	40	60	80	100	20	40	60	80	100	20	40	60	80	100	20	40	60	80	100	20
C	259	319	379	439	499	559	619	679	739	799	859	919	979	1039	1099	1159	1219	1279	1339	1399
M	4	5	6	7	9	10	11	12	13	15	16	17	18	19	21	22	23	24	25	27
N	12	14	16	18	22	24	26	28	30	34	36	38	40	42	46	48	50	52	54	58
P	440	560	680	800	920	1040	1160	1280	1400	1520	1640	1760	1880	2000	2120	2240	2360	2480	2600	2720
KG	8.9	10.0	11.1	12.2	13.3	14.4	15.5	16.6	17.7	18.8	19.9	21.0	22.1	23.2	24.3	25.4	26.5	27.6	28.7	29.8

LGW17

Servo LC

鐵芯平板式
With Iron Core

LGW17-DHS2-D

2D CAD 3D CAD

● CAD圖面可至www.toyorobot.com下載 ●

Please download the CAD file from TOYO's website : www.toyorobot.com

單位 Unit : mm

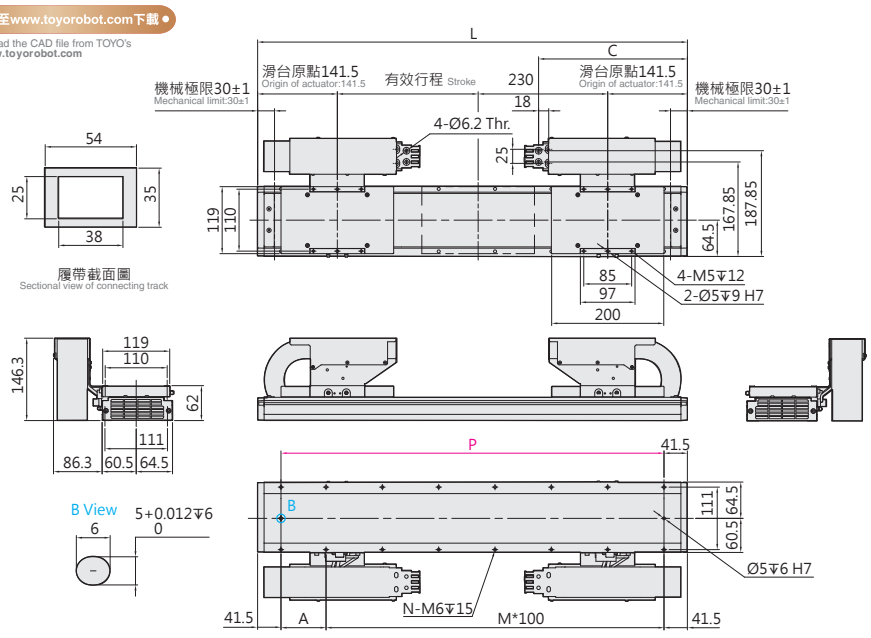

有效行程 Stroke	130	250	370	490	610	730	850	970	1090	1210	1330	1450	1570	1690	1810	1930	2050	2170	2290
L	643	763	883	1003	1123	1243	1363	1483	1603	1723	1843	1963	2083	2203	2323	2443	2563	2683	2803
A	60	80	100	20	40	60	80	100	20	40	60	80	100	20	40	60	80	100	20
C	204	264	324	384	444	504	564	624	684	744	804	864	924	984	1044	1104	1164	1224	1284
M	5	6	7	9	10	11	12	13	15	16	17	18	19	21	22	23	24	25	27
N	14	16	18	22	24	26	28	30	34	36	38	40	42	46	48	50	52	54	58
P	560	680	800	920	1040	1160	1280	1400	1520	1640	1760	1880	2000	2120	2240	2360	2480	2600	2720
KG	13.9	15.0	16.1	17.2	18.3	19.4	20.5	21.6	22.7	23.8	24.9	26.0	27.1	28.2	29.3	30.4	31.5	32.6	33.7

LGW17-DHL2-D

2D CAD 3D CAD

● CAD圖面可至www.toyorobot.com下載 ●

Please download the CAD file from TOYO's website : www.toyorobot.com

單位 Unit : mm

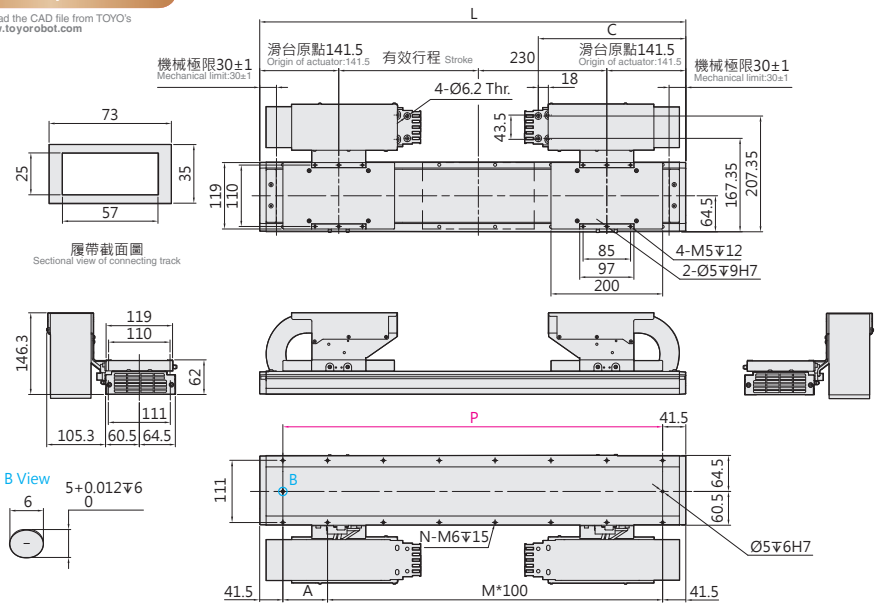

有效行程 Stroke	130	250	370	490	610	730	850	970	1090	1210	1330	1450	1570	1690	1810	1930	2050	2170	2290
L	643	763	883	1003	1123	1243	1363	1483	1603	1723	1843	1963	2083	2203	2323	2443	2563	2683	2803
A	60	80	100	20	40	60	80	100	20	40	60	80	100	20	40	60	80	100	20
C	204	264	324	384	444	504	564	624	684	744	804	864	924	984	1044	1104	1164	1224	1284
M	5	6	7	9	10	11	12	13	15	16	17	18	19	21	22	23	24	25	27
N	14	16	18	22	24	26	28	30	34	36	38	40	42	46	48	50	52	54	58
P	560	680	800	920	1040	1160	1280	1400	1520	1640	1760	1880	2000	2120	2240	2360	2480	2600	2720
KG	14.2	15.3	16.4	17.5	18.6	19.7	20.8	21.9	23.0	24.1	25.2	26.3	27.4	28.5	29.6	30.7	31.8	32.9	34.0

免費服務專線：大陸 China 400-875-0009 台灣 Taiwan 0800-800-893
Toll-free Number

LGW17-N-N

2D CAD 3D CAD

● CAD圖面可至www.toyorobot.com下載 ●

Please download the CAD file from TOYO's website : www.toyorobot.com

單位 Unit : mm

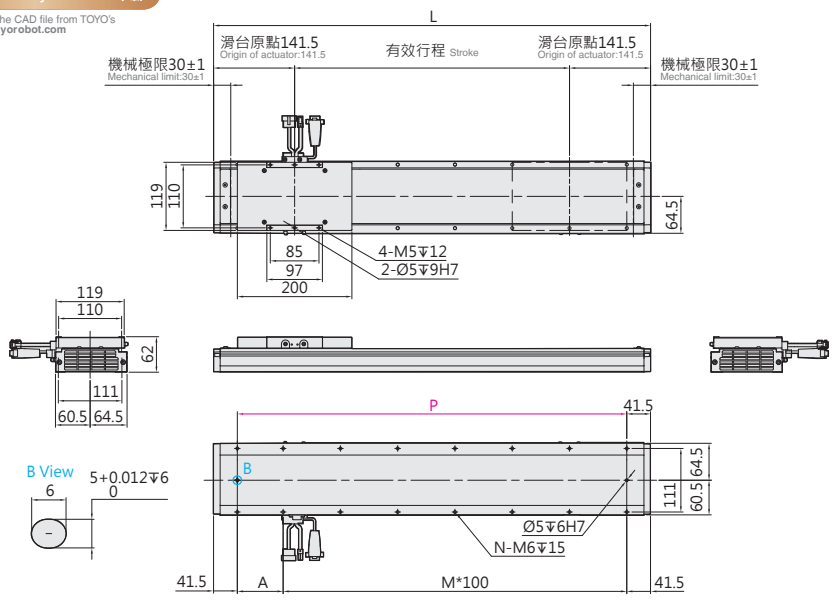

有效行程 Stroke	240	360	480	600	720	840	960	1080	1200	1320	1440	1560	1680	1800	1920	2040	2160	2280	2400	2520
L	523	643	763	883	1003	1123	1243	1363	1483	1603	1723	1843	1963	2083	2203	2323	2443	2563	2683	2803
A	40	60	80	100	20	40	60	80	100	20	40	60	80	100	20	40	60	80	100	20
C	4	5	6	7	9	10	11	12	13	15	16	17	18	19	21	22	23	24	25	27
M	12	14	16	18	22	24	26	28	30	34	36	38	40	42	46	48	50	52	54	58
N	440	560	680	800	920	1040	1160	1280	1400	1520	1640	1760	1880	2000	2120	2240	2360	2480	2600	2720
P	6.5	7.6	8.7	9.8	10.9	12.0	13.1	14.2	15.3	16.4	17.5	18.6	19.7	20.8	21.9	23.0	24.1	25.2	26.3	27.4
KG	8.7	9.8	10.9	12.0	13.1	14.2	15.3	16.4	17.5	18.6	19.7	20.8	21.9	23.0	24.1	25.2	26.3	27.4	28.5	29.6

LGW17-N-D

2D CAD 3D CAD

● CAD圖面可至www.toyorobot.com下載 ●

Please download the CAD file from TOYO's website : www.toyorobot.com

單位 Unit : mm

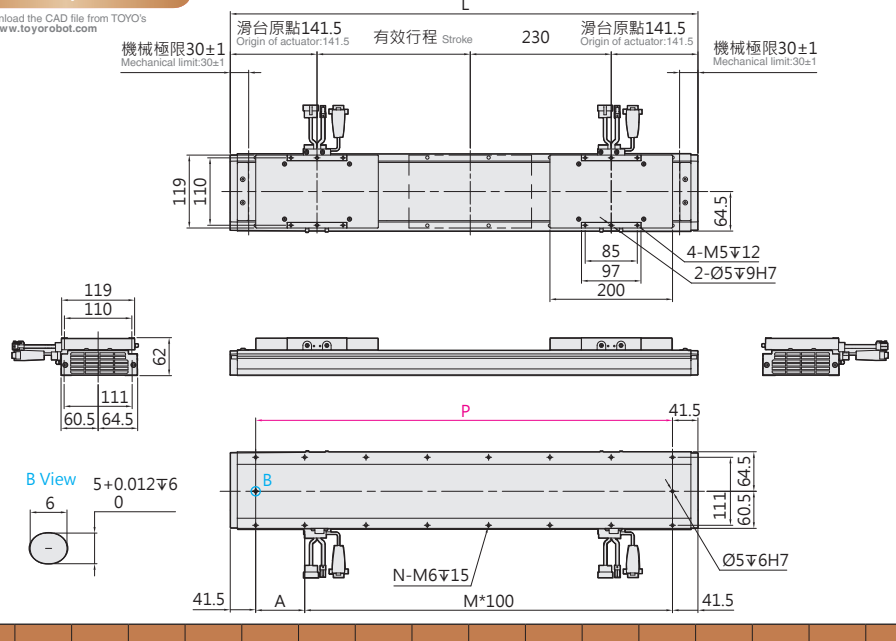

有效行程 Stroke	130	250	370	490	610	730	850	970	1090	1210	1330	1450	1570	1690	1810	1930	2050	2170	2290
L	643	763	883	1003	1123	1243	1363	1483	1603	1723	1843	1963	2083	2203	2323	2443	2563	2683	2803
A	60	80	100	20	40	60	80	100	20	40	60	80	100	20	40	60	80	100	20
C	5	6	7	9	10	11	12	13	15	16	17	18	19	21	22	23	24	25	27
M	14	16	18	22	24	26	28	30	34	36	38	40	42	46	48	50	52	54	58
N	560	680	800	920	1040	1160	1280	1400	1520	1640	1760	1880	2000	2120	2240	2360	2480	2600	2720
P	9.3	10.4	11.5	12.6	13.7	14.8	15.9	17.0	18.1	19.2	20.3	21.4	22.5	23.6	24.7	25.8	26.9	28.0	29.1
KG	8.9	10.0	11.1	12.2	13.3	14.4	15.5	16.6	17.7	18.8	19.9	21.0	22.1	23.2	24.3	25.4	26.5	27.6	28.7

Memo

軌道內嵌型線馬模組

LGF Class 100

LGF Integrated Linear Bearings Iron Core Linear Motor Module

Contents

小型 SMALL

LGF5

本體寬幅 56mm
Width
最大行程 1540mm.....245
Max. stroke
連續可搬重量 3kg
Continuous payload

中型 MEDIUM

LGF15

本體寬幅 75mm
Width
最大行程 2500mm.....249
Max. stroke
連續可搬重量 15kg
Continuous payload

線性馬達模組規格索引

Spec Index of Linear Motor Module

LGF 軌道內嵌型線馬模組

LGF Integrated Linear Bearings Iron Core Linear Motor Module

使用環境 Environment	傳動方式 Driven Mode	本體寬幅 Width of profile (mm)	仕樣 Specification	馬達數量 No. of motor	控制器容量 Controller capacity	重複精度 Repeatability (mm)	動子規格 Outer dia. (mm)	連續推力 Continuous Force (N)	連續可搬重量* Continuous payload (kg)	最高速度 Maximum speed (mm/s)
無塵環境 Clean room	平板式線性馬達 Linear Motor Robot	56	LGF5	單馬達 Single motor	3A	±0.002	LMF5	14	3	2500
				雙馬達 Double motor	3A*2	±0.002	LMF5	14	3	2500
		75	LGF15	單馬達 Single motor	3A	±0.002	LMF15	59	15	2500
				雙馬達 Double motor	3A*2	±0.002	LMF15	59	15	2500

※LGF5、LGF15 連續可搬重量為在線速度 1m/s，最大加速度 10m/s^2 之數據。
LGF5、LGF15 type, the data of continuous payload can be speed 1m/s and maximum acceleration 10m/s^2.

※ 若超過標準行程場合，請與本公司業務聯絡。
Please consult with our sales department for customized stroke.

最高速度 Maximum Speed(mm/s)												代表速度 speesd	頁數 Page
行程 Stroke 125	150	200	450	700	950	1200	1450	1700	1950	2200	2450	2700	
		2500											245
	2500												
			2500										249
						2500							

LGF5

鐵芯平板式
With Iron Core

最大行程 Maximum Stroke	最高速度 Maximum Speed	連續推力 Continuous Force	連續可搬重量 Continuous Payload
1540m	2500mm/s	14N	3kg

型號表示方式 Ordering Method

LGF5 - RHS2 - N - 1000 - LS10 - R - N - 05H - LC100 - A001

本體型號 Model

特注式樣 Customization order no.

動子數量 No. of motor

N	單動子 Single motor
D	雙動子 Double motor

行程 Stroke

單動子 Single motor	160~1540mm
	間隔60mm Pitch 60mm
雙動子 Double motor	30~1410mm
	間隔60mm Pitch 60mm

原點位置 Position of origin

R	右 Right
L	左 Left

感應器 Sensor

N	無 None
XX	數量 Quantity

本體固定方式及線槽出線方向 Cable carrier entry location

項目 Item		出線方向 Cable Direction	固定方向 Mounting Direction		線槽大小 Cable track size	
單動子 Single motor	R	右方出線 Right	H	水平固定 Horizontally	L2	大線槽 Large cable track
	L	左方出線 Left				
雙動子 Double motor	D	雙滑座出線 Double Slider			S2	小線槽 Small cable track
無 None	N	無線槽 No cable chain				

編碼器 Encoder

LS10	1μm光學尺 1μm optical encoder
LS05	0.5μm光學尺 0.5μm optical encoder
LS01	0.1μm光學尺 0.1μm optical encoder
MS10	1μm磁性尺-SIKO 1μm magnetic encoder
TS10	1μm磁性尺-TOYO 1μm magnetic encoder

線長 Cable length

N	無線材 None
05	5m
08	8m
12	12m
XX	XXm特殊長度 Customized length

霍爾線材 Hall Cable

-	無 None
H	霍爾 Hall

對應驅動器 Controller type

LC100	TOYO (Pulse)
LC100E	TOYO (EtherCAT)
S	Servotronix
M	三菱 Mitsubishi
P	松下 Panasonic
D	台達 Delta
L	士林電機 Shihlin
Z	其他 Other
N	無選配 None

※標配5m，包含動力線與光學尺線
※ standard cable length is 5m, including motor power cable and linear encoder cable.
※特殊線長，請與本公司業務聯絡。
※ For special cable length, please contact us.
※選擇線長N時，控制器需選N。
※ It is compulsory to select N for the controller while choosing cable length N.

免費服務專線：大陸 China 400-875-0009 台灣 Taiwan 0800-800-893
Toll-free Number

基本仕樣 Specification

規格 Spec	型號 Model		LGF5
	重複精度 Repeatability (mm)		±0.002
	最大推力 Mxa. Force (N)		30
	連續推力 Rated Force (N)		14
	連續可搬重量 Mxa. Payload (kg) ※1		3
	標準行程 Stroke (mm)	單馬達 N	160-1540 /60 間隔 pitch
		雙馬達 D	30-1410 /60 間隔 pitch
	最高速度 Maximum Speed (mm/s)		2500

※1 連續可搬重量為到達線速度 1m/s, 最大加速度 10m/s² 固定行程來回 , 不同情況會有不同。
The continuous payload is the data when the robot runs with maximum speed 1m/s and acceleration 10m/s².
Different application will have different result.

可搬質量與加速度 Payload & Acceleration

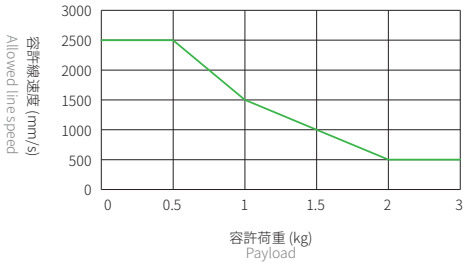

容許負載力距表 Allowable Overhang

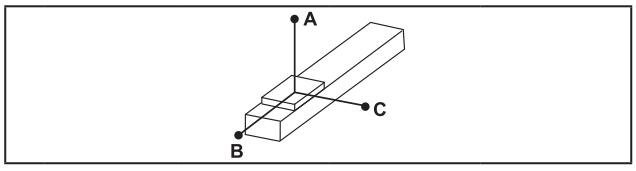

(單位 Unit : mm)

水平安裝 Horizontal Installation※2				
	荷重 Load	A	B	C
LGF5	0.5kg	1000	650	500
	1kg	750	500	375
	2kg	500	350	250
	3kg	250	150	125

※2 相同速度下加速度時間不同，加速度及荷重也隨之改變，表為加速度時間 0.2s。
Even the speed is same, if acceleration and acceleration time is changed, the payload will be different.
Above chart is based on acceleration time 0.2 sec.

靜態容許負載慣量 Static Loading Moment

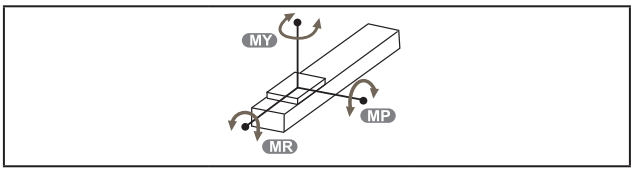

(單位 Unit : N.m)

LGF5	MY	95
	MP	95
	MR	195

對應控制器一覽表 Corresponding Controller Chart

外觀 Exterior	控制器型號 Controller Model	控制介面 Control Mode	特點 Featrues	電氣規格 Electrical Spec	詳細參閱 Reference Page
	LC100	Pulse 控制 Pulse Control Mode	Line drive 4M Hz / Open collector 200K Hz 同時間只能使用一種 Support Line driver and Open collector Max.pulse receiving speed 4M/200k Hz.	單相 / 三相 Single-phase/Three-phase 220V	P.321
		I/O 控制 I/O Control Mode	利用 10 變化 , 最多可以執行 255 個位置控制 By I/O control, max. 255 positioning points, can beexecuted.		
		通訊控制 Communication Control Mode	採 Modbus 的 RS485 通訊或 EtherCAT (最大並接 16 台以上) 及一組 mini USB (TOYO-Single 專用) With Modbus RS-485 or EtherCAT(connect over 16 axes in series) and USB module.		
			Optional 選配 EtherCAT 透過 EtherCAT 可串接 16 軸以上 With EtherCAT, connect over 16 axes can be in series.		

LGF5

Servo LC

鐵芯平板式 With Iron Core

LGF5-N-N

2D CAD 3D CAD

● CAD圖面可至www.toyorobot.com下載 ●

Please download the CAD file from TOYO's website：www.toyorobot.com

單位 Unit：mm

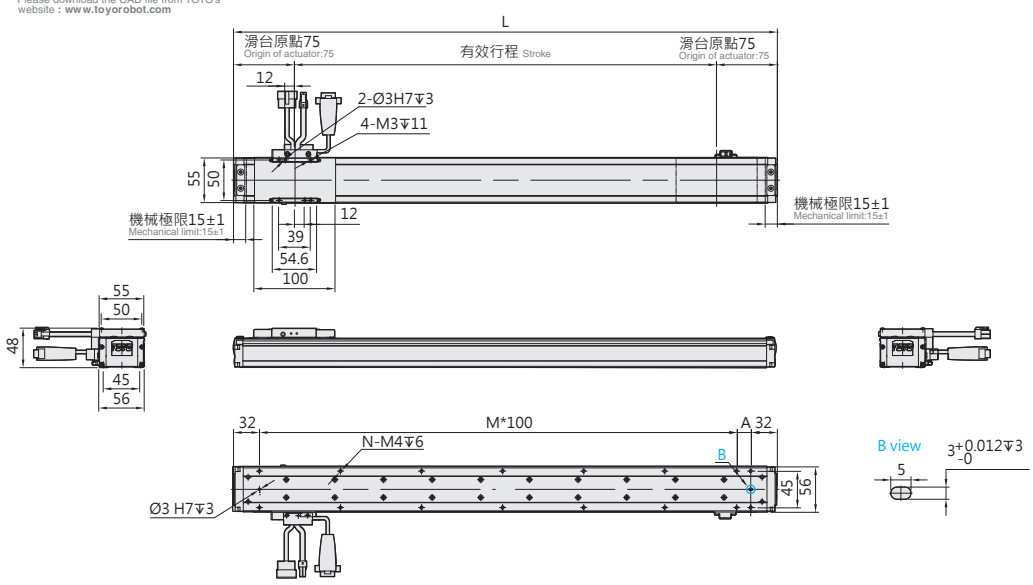

有效行程 Stroke	160	220	280	340	400	460	520	580	640	700	760	820	880	940	1000	1060	1120	1180	1240	1300	1360	1420	1480	1540
L	310	370	430	490	550	610	670	730	790	850	910	970	1030	1090	1150	1210	1270	1330	1390	1450	1510	1570	1630	1690
A	46	106	66	26	86	46	106	66	26	86	46	106	66	26	86	46	106	66	26	86	46	106	66	26
M	2	2	3	4	4	5	5	6	7	7	8	8	9	10	10	11	11	12	13	13	14	14	15	16
N	8	8	10	12	12	14	14	16	18	18	20	20	22	24	24	26	26	28	30	30	32	32	34	36
P	246	306	366	426	486	546	606	666	726	786	846	906	966	1026	1086	1146	1206	1266	1326	1386	1446	1506	1566	1626
KG	1.2	1.3	1.5	1.7	1.8	2.0	2.2	2.4	2.5	2.7	2.9	3.0	3.2	3.4	3.5	3.7	3.9	4.0	4.2	4.4	4.5	4.7	4.9	5.1

LGF5-N-D

2D CAD 3D CAD

● CAD圖面可至www.toyorobot.com下載 ●

Please download the CAD file from TOYO's website：www.toyorobot.com

單位 Unit：mm

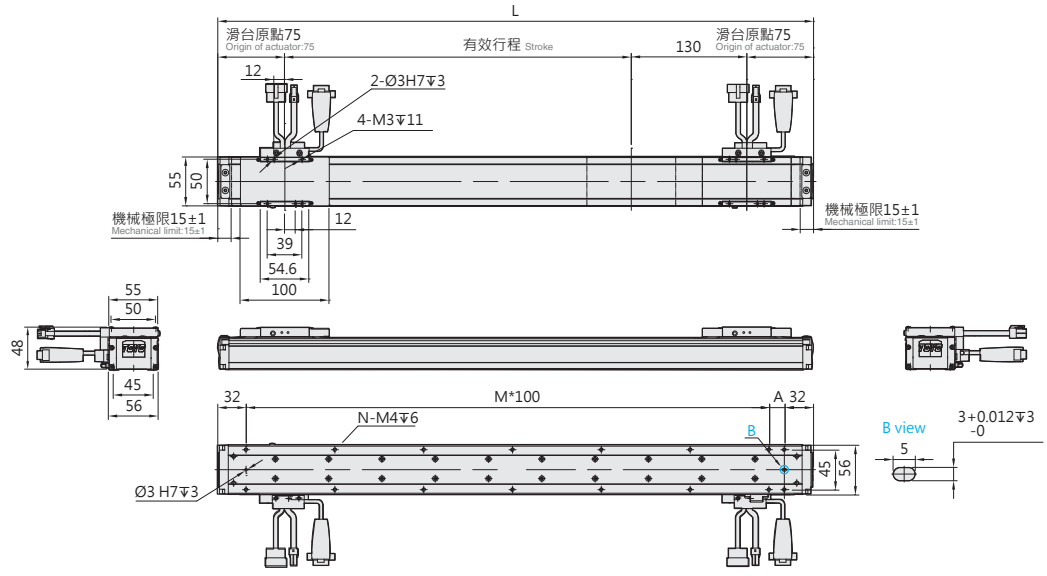

有效行程 Stroke	30	90	150	210	270	330	390	450	510	570	630	690	750	810	870	930	990	1050	1110	1170	1230	1290	1350	1410
L	310	370	430	490	550	610	670	730	790	850	910	970	1030	1090	1150	1210	1270	1330	1390	1450	1510	1570	1630	1690
A	46	106	66	26	86	46	106	66	26	86	46	106	66	26	86	46	106	66	26	86	46	106	66	26
M	2	2	3	4	4	5	5	6	7	7	8	8	9	10	10	11	11	12	13	13	14	14	15	16
N	8	8	10	12	12	14	14	16	18	18	20	20	22	24	24	26	26	28	30	30	32	32	34	36
P	246	306	366	426	486	546	606	666	726	786	846	906	966	1026	1086	1146	1206	1266	1326	1386	1446	1506	1566	1626
KG	1.5	1.7	1.9	2.0	2.2	2.4	2.6	2.7	2.9	3.1	3.2	3.4	3.6	3.7	3.9	4.1	4.2	4.4	4.6	4.7	4.9	5.1	5.2	5.4

Memo

LGF15

鐵芯平板式
With Iron Core

最大行程 Maximum Stroke	最高速度 Maximum Speed	連續推力 Continuous Force	連續可搬重量 Continuous Payload
2520m	2500mm/s	59N	15kg

型號表示方式 Ordering Method

LGF15 - RHS2 - N - 1100 - LS10 - R - N - 05H - LC100 - A001

本體型號 Model

動子數量 No. of motor

N	單動子 Single motor
D	雙動子 Double motor

行程 Stroke

單動子 Single motor	200~2520mm
	間隔130mm Pitch 130mm
雙動子 Double motor	145~2335mm
	間隔130mm Pitch 130mm

原點位置 Position of origin

R	右 Right
L	左 Left

感應器 Sensor

N	無 None
XX	數量 Quantity

特注式樣 Customization order no.

本體固定方式及線槽出線方向 Cable carrier entry location

項目 Item		出線方向 Cable Direction	固定方向 Mounting Direction		線槽大小 Cable track size	
單動子 Single motor	R	右方出線 Right	H	水平固定 Horizontally	L2	大線槽 Large cable track
	L	左方出線 Left				
雙動子 Double motor	D	雙滑座出線 Double Slider			S2	小線槽 Small cable track
無 None	N	無線槽 No cable chain				

編碼器 Encoder

LS10	1μm光學尺 1μm optical encoder
LS05	0.5μm光學尺 0.5μm optical encoder
LS01	0.1μm光學尺 0.1μm optical encoder
MS10	1μm磁性尺-SIKO 1μm magnetic encoder
TS10	1μm磁性尺-TOYO 1μm magnetic encoder

線長 Cable length

N	無線材 None
05	5m
08	8m
12	12m
XX	XXm特殊長度 Customized length

霍爾線材 Hall Cable

-	無 None
H	霍爾 Hall

對應驅動器 Controller type

LC100	TOYO (Pulse)
LC100E	TOYO (EtherCAT)
S	Servotronix
M	三菱 Mitsubishi
P	松下 Panasonic
D	台達 Delta
L	士林電機 Shihlin
Z	其他 Other
N	無選配 None

※標配5m，包含動力線與光學尺線
※ standard cable length is 5m, including motor power cable and linear encoder cable.
※特殊線長，請與本公司業務聯絡。
※ For special cable length, please contact us.
※選擇線長N時，控制器需選N。
※ It is compulsory to select N for the controller while choosing cable length N.

免費服務專線：大陸 China 400-875-0009 台灣 Taiwan 0800-800-893

基本仕樣 Specification

規格 Spec	型號 Model		LGF15
	重複精度 Repeatability (mm)		±0.002
	最大推力 Mxa. Force (N)		270
	連續推力 Rated Force (N)		59
	連續可搬重量 Mxa. Payload (kg) ※1		15
	標準行程 Stroke (mm)	單馬達 N	200-2520 /130 間隔 pitch
		雙馬達 D	145-2335 /130 間隔 pitch
	最高速度 Maximum Speed (mm/s)		2500

※1 連續可搬重量為到達線速度 1m/s, 最大加速度 10m/s² 固定行程來回 , 不同情況會有不同。
The continuous payload is the data when the robot runs with maximum speed 1m/s and acceleration 10m/s².
Different application will have different result.

可搬質量與加速度 Payload & Acceleration

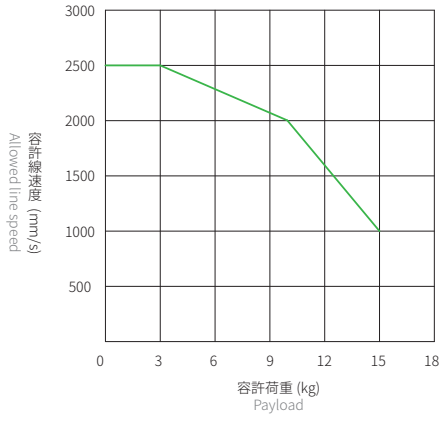

容許負載力距表 Allowable Overhang

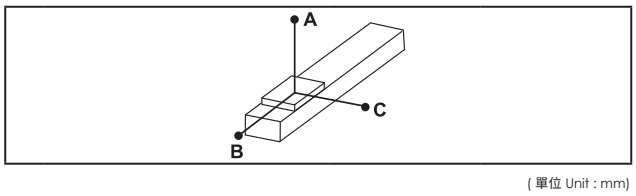

(單位 Unit : mm)

水平安裝 Horizontal Installation※2				
	荷重 Load	A	B	C
LGF15	5kg	1850	520	710
	10kg	1150	310	430
	15kg	800	210	285

※2 相同速度下加速度時間不同，加速度及荷重也隨之改變，表為加速度時間 0.2s。
Even the speed is same, if acceleration and acceleration time is changed, the payload will be different.
Above chart is based on acceleration time 0.2 sec.

靜態容許負載慣量 Static Loading Moment

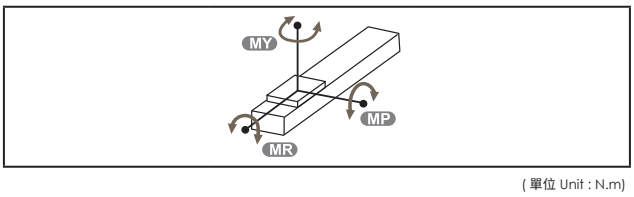

(單位 Unit : N.m)

LGF15	MY	247
	MP	247
	MR	465

對應控制器一覽表 Corresponding Controller Chart

外觀 Exterior	控制器型號 Controller Model	控制介面 Control Mode	特點 Featrues	電氣規格 Electrical Spec	詳細參閱 Reference Page
	LC100	Pulse 控制 Pulse Control Mode	Line drive 4M Hz / Open collector 200K Hz 同時間只能使用一種 Support Line driver and Open collector Max.pulse receiving speed 4M/200k Hz.	單相 / 三相 Single-phase/Three-phase 220V	P.321
		I/O 控制 I/O Control Mode	利用 10 變化 , 最多可以執行 255 個位置控制 By I/O control, max. 255 positioning points, can beexecuted.		
		通訊控制 Communication Control Mode	採 Modbus 的 RS485 通訊或 EtherCAT (最大並接 16 台以上) 及一組 mini USB (TOYO-Single 專用) With Modbus RS-485 or EtherCAT(connect over 16 axes in series) and USB module.		
			Optional 選配 EtherCAT 透過 EtherCAT 可串接 16 軸以上 With EtherCAT, connect over 16 axes can be in series.		

LGF15

Servo LC

鐵芯平板式 With Iron Core

LGF15-RHS2-N

2D CAD 3D CAD

● CAD圖面可至www.toyorobot.com下載 ●

Please download the CAD file from TOYO's website : www.toyorobot.com

單位 Unit : mm

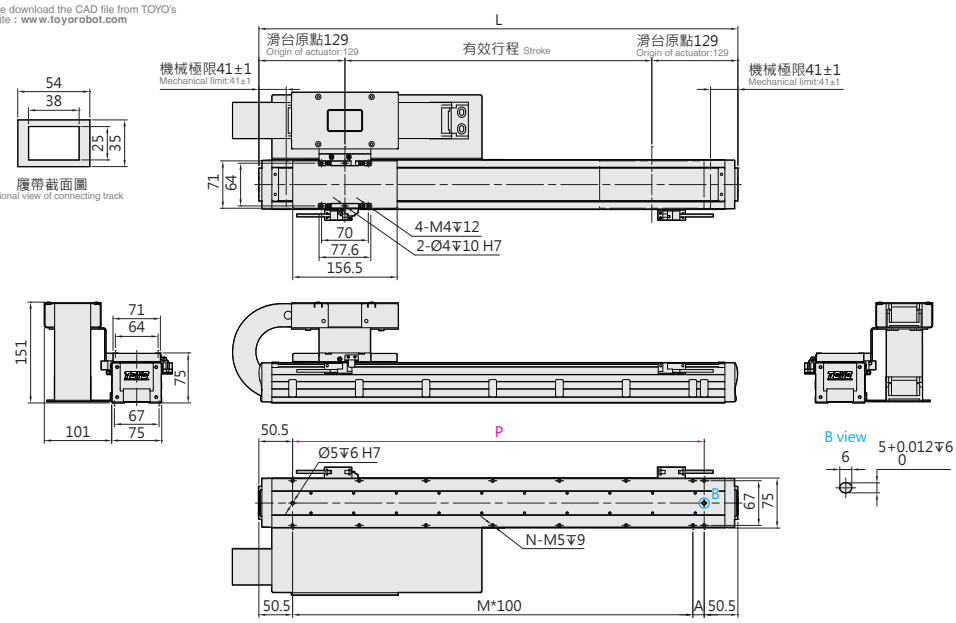

有效行程 Stroke	200	330	460	590	720	850	980	1110	1240	1370	1480	1610	1740	1870	2000	2130	2260	2390	2520
L	458	588	718	848	978	1108	1238	1368	1498	1628	1738	1868	1998	2128	2258	2388	2518	2648	2778
A	57	87	17	47	77	107	37	67	97	27	37	67	97	27	57	87	17	47	77
M	3	4	6	7	8	9	11	12	13	15	16	17	18	20	21	22	24	25	26
N	10	12	16	18	20	22	26	28	30	34	36	38	40	44	46	48	52	54	56
P	357	487	617	747	877	1007	1137	1267	1397	1527	1637	1767	1897	2027	2157	2287	2417	2547	2677
KG	6.4	7.3	8.4	9.3	10.2	11.3	12.2	13.2	14.3	15.2	16.3	17.4	18.2	19.4	20.4	21.4	22.4	23.4	24.4

LGF15-RHL2-N

2D CAD 3D CAD

● CAD圖面可至www.toyorobot.com下載 ●

Please download the CAD file from TOYO's website : www.toyorobot.com

單位 Unit : mm

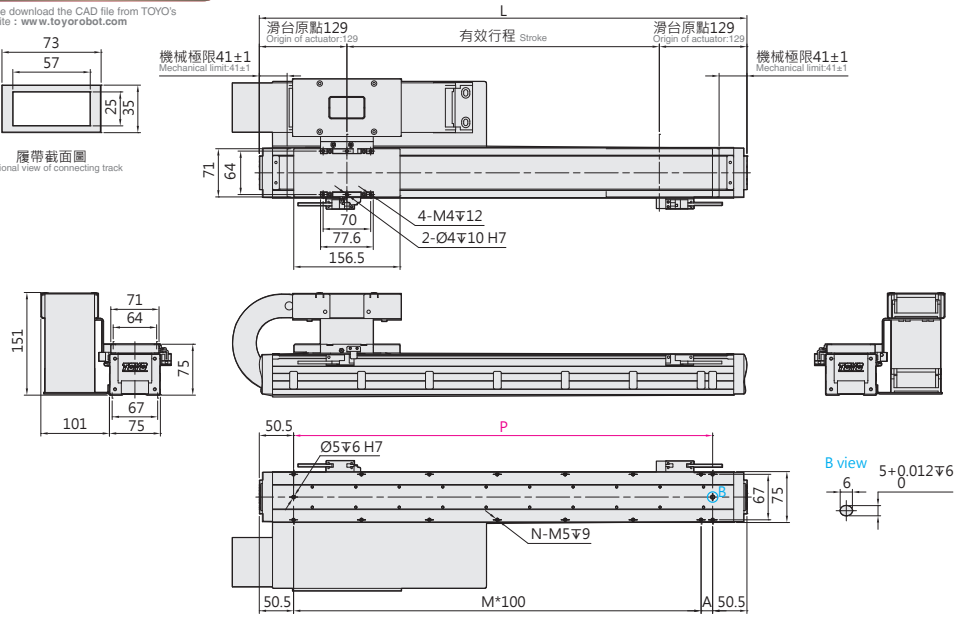

有效行程 Stroke	200	330	460	590	720	850	980	1110	1240	1370	1480	1610	1740	1870	2000	2130	2260	2390	2520
L	458	588	718	848	978	1108	1238	1368	1498	1628	1738	1868	1998	2128	2258	2388	2518	2648	2778
A	57	87	17	47	77	107	37	67	97	27	37	67	97	27	57	87	17	47	77
M	3	4	6	7	8	9	11	12	13	15	16	17	18	20	21	22	24	25	26
N	10	12	16	18	20	22	26	28	30	34	36	38	40	44	46	48	52	54	56
P	357	487	617	747	877	1007	1137	1267	1397	1527	1637	1767	1897	2027	2157	2287	2417	2547	2677
KG	6.4	7.3	8.4	9.3	10.2	11.3	12.2	13.2	14.3	15.2	16.3	17.4	18.2	19.4	20.4	21.4	22.4	23.4	24.4

LGF15-LHS2-N

2D CAD 3D CAD

● CAD圖面可至www.toyorobot.com下載 ●

Please download the CAD file from TOYO's website : www.toyorobot.com

單位 Unit : mm

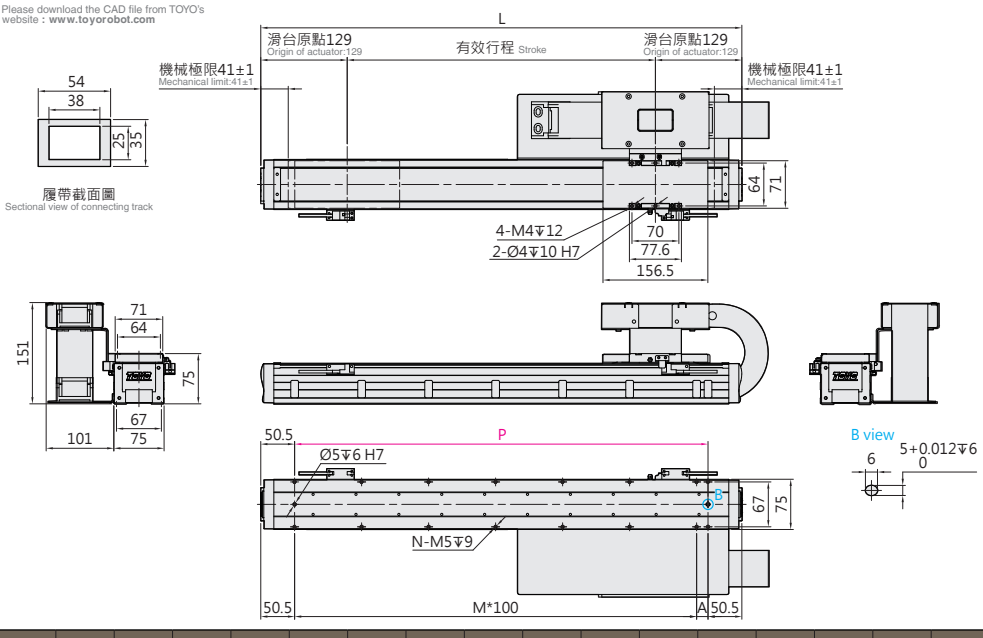

有效行程 Stroke	200	330	460	590	720	850	980	1110	1240	1370	1480	1610	1740	1870	2000	2130	2260	2390	2520
L	458	588	718	848	978	1108	1238	1368	1498	1628	1738	1868	1998	2128	2258	2388	2518	2648	2778
A	57	87	17	47	77	107	37	67	97	27	37	67	97	27	57	87	17	47	77
M	3	4	6	7	8	9	11	12	13	15	16	17	18	20	21	22	24	25	26
N	10	12	16	18	20	22	26	28	30	34	36	38	40	44	46	48	52	54	56
P	357	487	617	747	877	1007	1137	1267	1397	1527	1637	1767	1897	2027	2157	2287	2417	2547	2677
KG	6.4	7.3	8.4	9.3	10.2	11.3	12.2	13.2	14.3	15.2	16.3	17.4	18.2	19.4	20.4	21.4	22.4	23.4	24.4

LGF15-LHL2-N

2D CAD 3D CAD

● CAD圖面可至www.toyorobot.com下載 ●

Please download the CAD file from TOYO's website : www.toyorobot.com

單位 Unit : mm

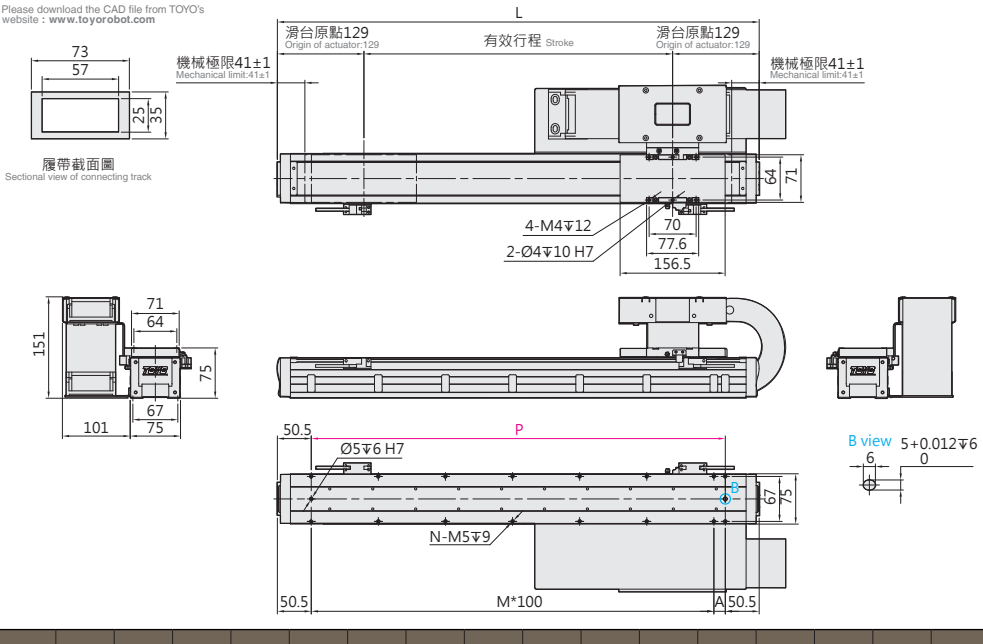

有效行程 Stroke	200	330	460	590	720	850	980	1110	1240	1370	1480	1610	1740	1870	2000	2130	2260	2390	2520
L	458	588	718	848	978	1108	1238	1368	1498	1628	1738	1868	1998	2128	2258	2388	2518	2648	2778
A	57	87	17	47	77	107	37	67	97	27	37	67	97	27	57	87	17	47	77
M	3	4	6	7	8	9	11	12	13	15	16	17	18	20	21	22	24	25	26
N	10	12	16	18	20	22	26	28	30	34	36	38	40	44	46	48	52	54	56
P	357	487	617	747	877	1007	1137	1267	1397	1527	1637	1767	1897	2027	2157	2287	2417	2547	2677
KG	6.4	7.3	8.4	9.3	10.2	11.3	12.2	13.2	14.3	15.2	16.3	17.4	18.2	19.4	20.4	21.4	22.4	23.4	24.4

LGF15

Servo LC

鐵芯平板式 With Iron Core

LGF15-DHS2-D

2D CAD 3D CAD

● CAD圖面可至www.toyorobot.com下載 ●

Please download the CAD file from TOYO's website：www.toyorobot.com

單位 Unit ： mm

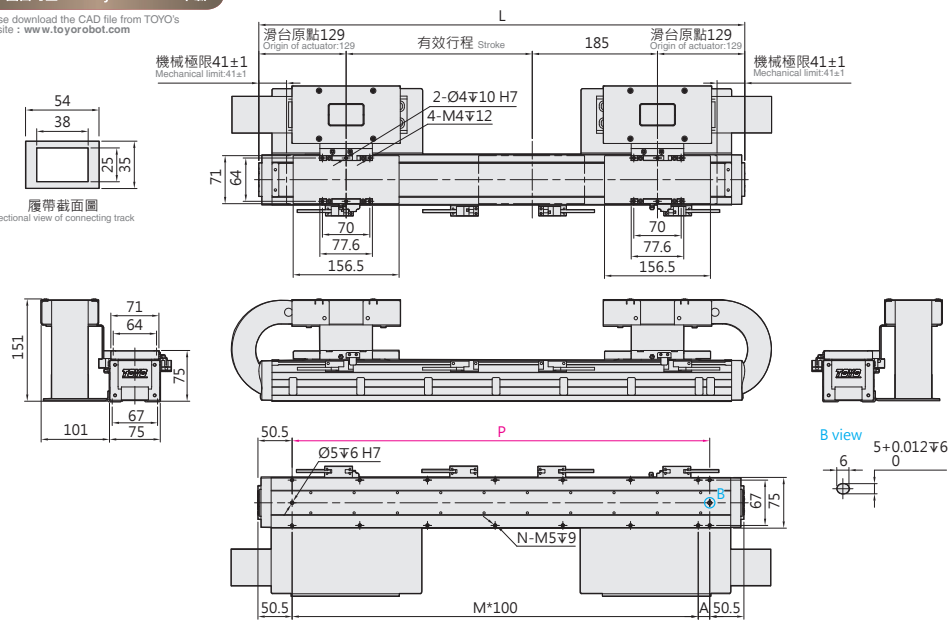

有效行程 Stroke	145	275	405	535	665	795	925	1055	1185	1295	1425	1555	1685	1815	1945	2075	2205	2335
L	588	718	848	978	1108	1238	1368	1498	1628	1738	1868	1998	2128	2258	2388	2518	2648	2778
A	87	17	47	77	107	37	67	97	27	37	67	97	27	57	87	17	47	77
M	4	6	7	8	9	11	12	13	15	16	17	18	20	21	22	24	25	26
N	12	16	18	20	22	26	28	30	34	36	38	40	44	46	48	52	54	56
P	487	617	747	877	1007	1137	1267	1397	1527	1637	1767	1897	2027	2157	2287	2417	2547	2677
KG	10.2	11.3	12.2	13.1	14.2	15.1	16.1	17.2	18.1	19.2	20.3	21.1	22.3	23.3	24.3	25.3	26.3	27.3

LGF15-DHL2-D

2D CAD 3D CAD

● CAD圖面可至www.toyorobot.com下載 ●

Please download the CAD file from TOYO's website：www.toyorobot.com

單位 Unit ： mm

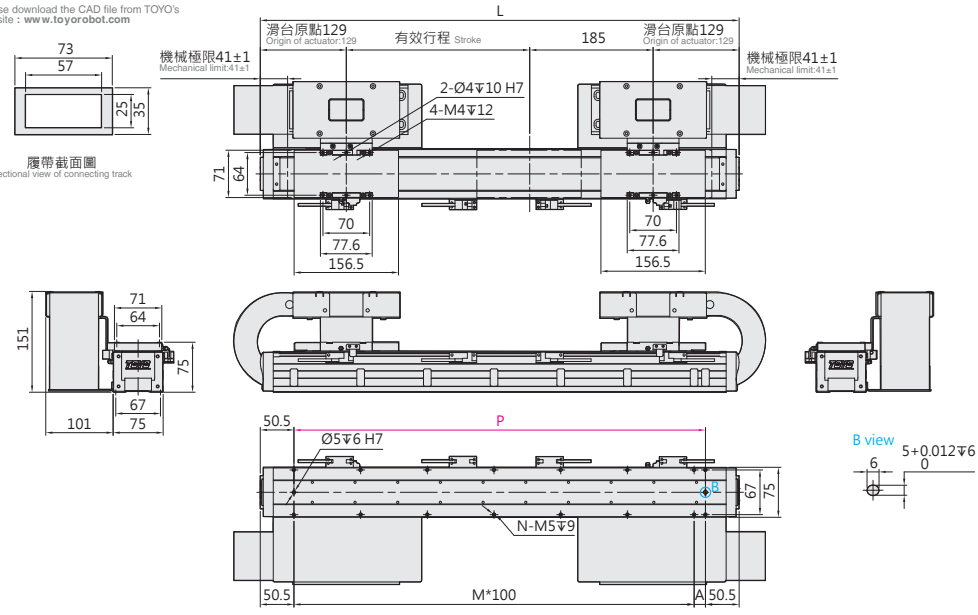

有效行程 Stroke	145	275	405	535	665	795	925	1055	1185	1295	1425	1555	1685	1815	1945	2075	2205	2335
L	588	718	848	978	1108	1238	1368	1498	1628	1738	1868	1998	2128	2258	2388	2518	2648	2778
A	87	17	47	77	107	37	67	97	27	37	67	97	27	57	87	17	47	77
M	4	6	7	8	9	11	12	13	15	16	17	18	20	21	22	24	25	26
N	12	16	18	20	22	26	28	30	34	36	38	40	44	46	48	52	54	56
P	487	617	747	877	1007	1137	1267	1397	1527	1637	1767	1897	2027	2157	2287	2417	2547	2677
KG	10.2	11.3	12.2	13.1	14.2	15.1	16.1	17.2	18.1	19.2	20.3	21.1	22.3	23.3	24.3	25.3	26.3	27.3

免費服務專線：大陸 China 400-875-0009 台灣 Taiwan 0800-800-893

LGF15-N-N

2D CAD 3D CAD ● CAD圖面可至www.toyorobot.com下載 ●
Please download the CAD file from TOYO's website : www.toyorobot.com

單位 Unit : mm

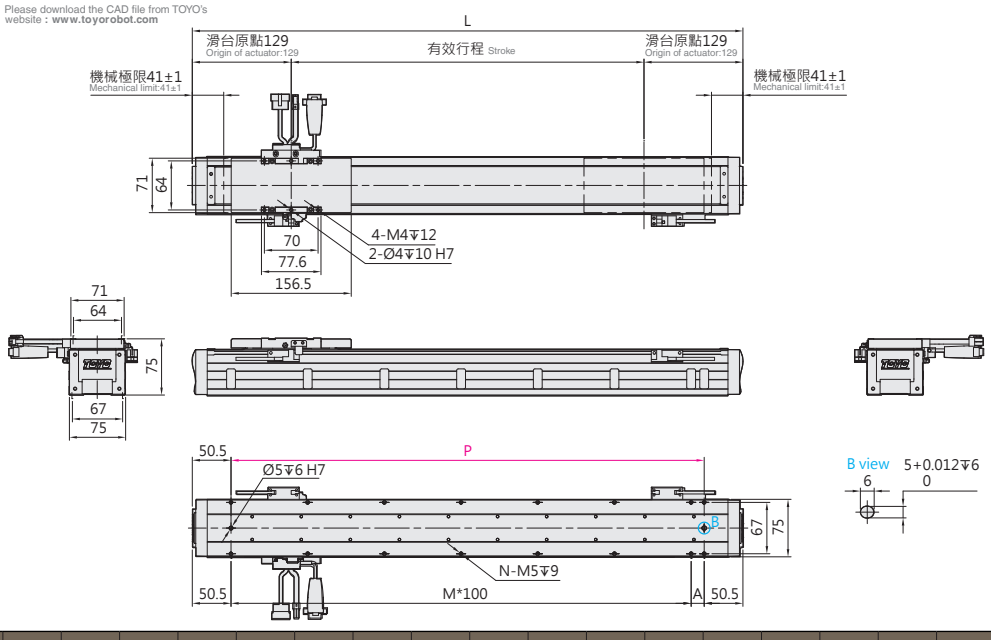

有效行程 Stroke	200	330	460	590	720	850	980	1110	1240	1370	1480	1610	1740	1870	2000	2130	2260	2390	2520
L	458	588	718	848	978	1108	1238	1368	1498	1628	1738	1868	1998	2128	2258	2388	2518	2648	2778
A	57	87	17	47	77	107	37	67	97	27	37	67	97	27	57	87	17	47	77
M	3	4	6	7	8	9	11	12	13	15	16	17	18	20	21	22	24	25	26
N	10	12	16	18	20	22	26	28	30	34	36	38	40	44	46	48	52	54	56
P	357	487	617	747	877	1007	1137	1267	1397	1527	1637	1767	1897	2027	2157	2287	2417	2547	2677
KG	6.4	7.3	8.4	9.3	10.2	11.3	12.2	13.2	14.3	15.2	16.3	17.4	18.2	19.4	20.4	21.4	22.4	23.4	24.4

LGF15-N-D

2D CAD 3D CAD ● CAD圖面可至www.toyorobot.com下載 ●
Please download the CAD file from TOYO's website : www.toyorobot.com

單位 Unit : mm

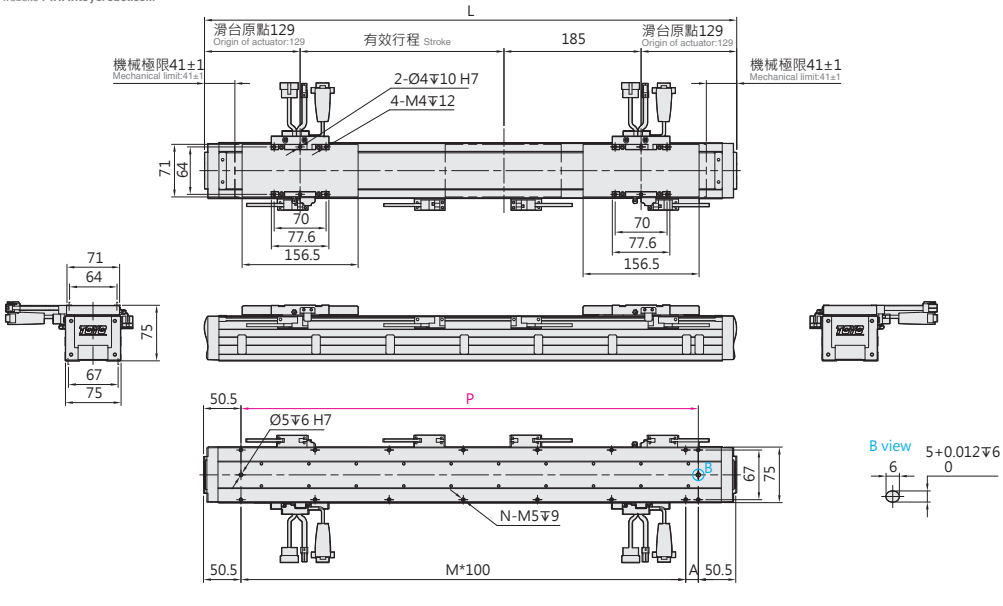

有效行程 Stroke	145	275	405	535	665	795	925	1055	1185	1295	1425	1555	1685	1815	1945	2075	2205	2335
L	588	718	848	978	1108	1238	1368	1498	1628	1738	1868	1998	2128	2258	2388	2518	2648	2778
A	87	17	47	77	107	37	67	97	27	37	67	97	27	57	87	17	47	77
M	4	6	7	8	9	11	12	13	15	16	17	18	20	21	22	24	25	26
N	12	16	18	20	22	26	28	30	34	36	38	40	44	46	48	52	54	56
P	487	617	747	877	1007	1137	1267	1397	1527	1637	1767	1897	2027	2157	2287	2417	2547	2677
KG	10.2	11.3	12.2	13.1	14.2	15.1	16.1	17.2	18.1	19.2	20.3	21.1	22.3	23.3	24.3	25.3	26.3	27.3

Memo

有鐵芯線馬模組

LCF2 Class 1

LCF2 Iron Core Linear Motor Module

Contents

中型 MEDIUM

LCF2-15

本體寬幅 133mm
Width
最大行程 4688mm.....259
Max. stroke
連續可搬重量 20kg
Continuous payload

中型 MEDIUM

LCF2-20

本體寬幅 155mm
Width
最大行程 4682mm.....269
Max. stroke
連續可搬重量 40kg
Continuous payload

中型 MEDIUM

LCF2-30

本體寬幅 155mm
Width
最大行程 4682mm.....279
Max. stroke
連續可搬重量 54kg
Continuous payload

大型 LAREGE

LCF2-45

本體寬幅 215mm
Width
最大行程 4235mm.....289
Max. stroke
連續可搬重量 90kg
Continuous payload

大型 LAREGE

LCF2-75

本體寬幅 215mm
Width
最大行程 4235mm.....299
Max. stroke
連續可搬重量 120kg
Continuous payload

線性馬達模組規格索引

Spec Index of Linear Motor Module

LCF2 有鐵芯線馬模組
LCF2 Iron Core Linear Motor Module

使用環境 Environment	傳動方式 Driven Mode	本體寬幅 Width of profile (mm)	仕樣 Specification	馬達數量 No. of motor	控制器容量 Controller capacity	重複精度 Repeatability (mm)	動子規格 Outer dia. (mm)	連續推力 Continuous Force (N)	連續可搬重量 Continuous payload (kg) ※1	最高速度 Maximum speed (mm/s) ※2
無塵環境 Clean Room	平板式線性馬達 Linear Motor Robot	133	LCF2-15	單動子 Single motor	3A	±0.002	LMF15	59	20	1500
				雙動子 Double motor	3A*2					
		155	LCF2-20	單動子 Single motor	3A	±0.002	LMF20	113	40	1500
				雙動子 Double motor	3A*2					
		155	LCF2-30	單動子 Single motor	3A	±0.002	LMF30	158	54	1500
				雙動子 Double motor	3A*2					
		215	LCF2-45	單動子 Single motor	6A	±0.002	LMF45	251	90	1500
				雙動子 Double motor	6A*2					
		215	LCF2-75	單動子 Single motor	6A	±0.002	LMF75	340	120	1500
				雙動子 Double motor	6A*2					

※1 LCF2-15、LCF2-20、LCF2-30、LCF2-45、LCF2-75 連續可搬重量為在線速度 1m/s，最大加速度 5m/s^2 之數據。
LCF2-15、LCF2-20、LCF2-30、LCF2-45、LCF2-75 these three types, the data of continuous payload can be speed 1m/s and maximum acceleration 5m/s^2.
※2 class 1 等級最高速度不可超過 1.5m/s。
The maximum speed of the CLASS 1 level products cannot exceed 1.5m/s
※ 若超過標準行程可訂製特殊行程，請與本公司業務聯絡。
If your required stroke exceeds our standard length, please reach out to our sales person for more counseling.
※ 可客製高速型，可達 3m/s 規格。
High-speed 3m/s customization available.

最高速度 Maximum Speed(mm/s) / 代表速度 speed	頁數 Page
行程 Stroke 125 300 325 425 450 2650 2750 2800 2850 2900 2950 3000 3024 3053	
1500	259
1500	
1500	269
1500	
1500	279
1500	
1500	289
1500	
1500	299
1500	

LCF2-15

無塵平板式 With Iron Core

最大行程 Maximum Stroke	3024mm
最高速度* Maximum Speed	1500mm/s
連續推力 Continuous Force	59N
連續可搬重量 Continuous Payload	20kg

*class 1 等級最高速度不可超過 1.5m/s。
The maximum speed of the CLASS 1 level products cannot exceed 1.5m/s.

型號表示方式 Ordering Method

LCF2-15-RHS2-N-3024-LS10-R-N-05H-LC100-A001

本體型號 Model

動子數量 No. of motor

N	單動子 Single motor
D	雙動子 Double motor

行程 Stroke

單動子 Single motor	208~3024mm
	間隔64mm Pitch 64mm
雙動子 Double motor	332~3020mm
	間隔64mm Pitch 64mm

原點位置 Position of origin

R	右 Right
L	左 Left

感應器 Sensor

N	無 None
XX	數量 Quantity

特注式樣 Customization order no.

本體固定方式及線槽出線方向 Cable carrier entry location

項目 Item		出線方向 Cable Direction		固定方向 Cable Direction		線槽大小 Cable Direction
單動子 Single motor	R	右方出線 Right	H	水平固定 Horizontally	L2	大線槽 Large cable chain
	L	左方出線 Left	W	壁掛固定 Wall mount	S2	小線槽 Small cable chain
雙動子 Double motor	D	雙滑座出線 Double Slider	H	水平固定 Horizontally	L2	大線槽 Large cable chain
			W	壁掛固定 Wall mount	S2	小線槽 Small cable chain
無 None	N	無線槽 No cable chain				

編碼器 Encoder

LS10	1μm光學尺 1μm optical encoder
LS05	0.5μm光學尺 0.5μm optical encoder
LS01	0.1μm光學尺 0.1μm optical encoder
MS10	1μm磁性尺-SIKO 1μm magnetic encoder
TS10	1μm磁性尺-TOYO 1μm magnetic encoder

線長 Cable length

N	無線材 None
05	5m
08	8m
12	12m
XX	XXm特殊長度

霍爾線材 Hall Cable

-	無 None
H	霍爾 Hall

對應驅動器 Controller type

LC100	TOYO (Pulse)
LC100E	TOYO (EtherCAT)
S	Servotronix
M	三菱 Mitsubishi
P	松下 Panasonic
D	台達 Delta
L	士林電機 Shihlin
Z	其他 Other
N	無選配 None

※標配5m，包含動力線與光學尺線
※ standard cable length is 5m, including motor power cable and linear encoder cable.
※特殊線長，請與本公司業務聯絡。
※ For special cable length, please contact us.
※選擇線長N時，控制器需選N。
※ It is compulsory to select N for the controller while choosing cable length N.

免費服務專線：大陸 China 400-875-0009 台灣 Taiwan 0800-800-893
Toll-free Number

基本仕樣 Specification

規格 Spec	型號 Model		LCF2-15
	重複精度 Repeatability (mm)		±0.002
	最大推力 Mxa. Force (N)		266
	連續推力 Rated Force (N)		59
	連續可搬重量 Mxa. Payload (kg) ※1		20
	標準行程 Stroke (mm)	單馬達 N	208-3024 /64 間隔 pitch
		雙馬達 D	332-3020 /64 間隔 pitch
	最高速度 Maximum Speed (mm/s) ※2		1500

※1 連續可搬重量為到達線速度 1m/s, 最大加速度 5m/s² 固定行程來回，不同情況會有不同。
The continuous payload is the data when the robot runs with maximum speed 1m/s and acceleration 5m/s².
Different application will have different result.
※2 可客製高速型 3000mm/s 規格。
High-speed 3000 mm/s customization available.

速度 - 荷重曲線表 Acceleration-Payload Relationship

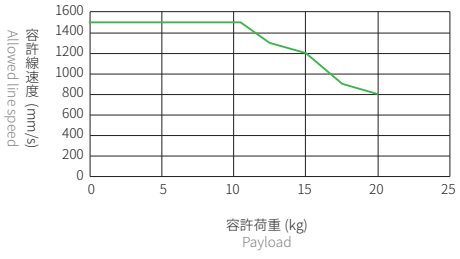

容許負載力距表 Allowable Overhang

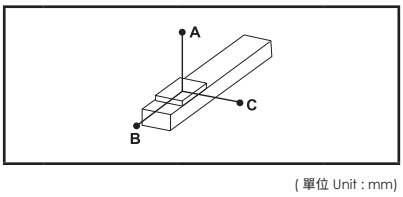

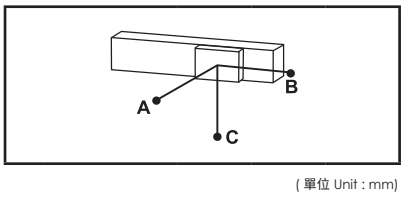

(單位 Unit : mm)

水平安裝 Horizontal Installation※2

	荷重 Load	A	B	C
LCF2-15	5 kg	3500	700	600
	10 kg	1750	350	300
	15 kg	1150	230	200
	20 kg	850	170	140

(單位 Unit : mm)

壁掛安裝 Wall Installation※2

	荷重 Load	A	B	C
LCF2-15	5 kg	600	700	3500
	10 kg	300	350	1750
	15 kg	200	230	1150
	20 kg	140	170	850

※2 相同速度下加速度時間不同，加速度及荷重也隨之改變，表為加速度時間 0.2s。
Even the speed is same, if acceleration and acceleration time is changed, the payload willbe different.
Above chart is based on acceleration time 0.2 sec.

靜態容許負載慣量 Static Loading Moment

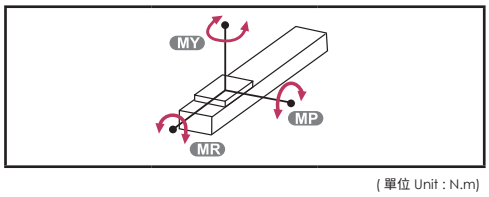

(單位 Unit : N.m)

LCF2-15	MY	1667
	MP	1667
	MR	1469

對應控制器一覽表 Corresponding Controller Chart

外觀 Exterior	控制器型號 Controller Model	控制介面 Control Mode	特點 Featrues	電氣規格 Electrical Spec	詳細參閱 Reference Page
	LC100	Pulse 控制 Pulse Control Mode	Line drive 4M Hz / Open collector 200K Hz 同時間只能使用一種 Support Line driver and Open collector Max.pulse receiving speed 200k/60k Hz.	單相 / 三相 Single-phase/Three-phase 220V	P.321
		I/O 控制 I/O Control Mode	利用 10 變化，最多可以執行 255 個位置控制 By I/O control, max. 255 positioning points, can beexecuted.		
		通訊控制 Communication Control Mode	採 Modbus 的 RS485 通訊或 EtherCAT (最大並接 16 台以上) 及一組 mini USB (TOYO-Single 專用) With Modbus RS-485 or EtherCAT(connect over 16 axes in series) and USB module.		
			Optional 選配 EtherCAT 透過 EtherCAT 可串接 16 軸以上 With EtherCAT, connect over 16 axes can be in series.		

LCF2-15

無塵平板式 With Iron Core

LCF2-15-RHS2-N

2D CAD 3D CAD

● CAD圖面可至www.toyorobot.com下載 ●

Please download the CAD file from TOYO's website：www.toyorobot.com

單位 Unit ： mm

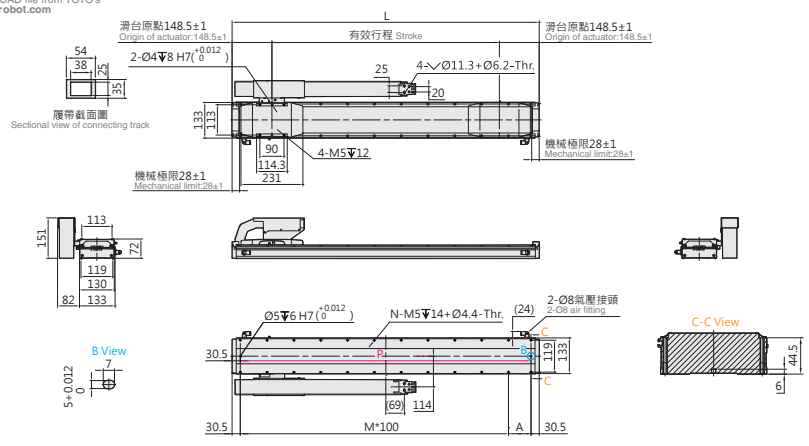

有效行程 Stroke	208	272	336	400	464	528	592	656	720	784	848	912	976	1040	1104	1168	1232	1296	1360	1424	1488	1552
L	505	569	633	697	761	825	889	953	1017	1081	1145	1209	1273	1337	1401	1465	1529	1593	1657	1721	1785	1849
A	44	108	72	36	100	64	128	92	56	120	84	48	112	76	40	104	68	32	96	60	124	88
M	4	4	5	6	6	7	7	8	9	9	10	11	11	12	13	13	14	15	15	16	16	17
N	12	12	14	16	16	18	18	20	22	22	24	26	26	28	30	30	32	34	34	36	36	38
P	444	508	572	636	700	764	828	892	956	1020	1084	1148	1212	1276	1340	1404	1468	1532	1596	1660	1724	1788
KG	10.6	11.1	11.6	12.0	12.5	13.0	13.4	13.9	14.4	14.9	15.3	15.8	16.3	16.8	17.2	17.7	18.2	18.6	19.1	19.6	20.1	20.5

有效行程 Stroke	1616	1680	1744	1808	1872	1936	2000	2064	2128	2192	2256	2320	2384	2448	2512	2576	2640	2704	2768	2832	2896	2960	3024
L	1913	1977	2041	2105	2169	2233	2297	2361	2425	2489	2553	2617	2681	2745	2809	2873	2937	3001	3065	3129	3193	3257	3321
A	52	116	80	44	108	72	36	100	64	128	92	56	120	84	48	112	76	40	104	68	32	96	60
M	18	18	19	20	20	21	22	22	23	23	24	25	25	26	27	27	28	29	29	30	31	31	32
N	40	40	42	44	44	46	48	48	50	50	52	54	54	56	58	58	60	62	62	64	66	66	68
P	1852	1916	1980	2044	2108	2172	2236	2300	2364	2428	2492	2556	2620	2684	2748	2812	2876	2940	3004	3068	3132	3196	3260
KG	21.0	21.5	22.0	22.4	22.9	23.4	23.8	24.3	24.8	25.2	25.7	26.2	26.6	27.1	27.6	28.1	28.5	29.0	29.5	29.9	30.4	30.9	31.3

LCF2-15-RHL2-N

2D CAD 3D CAD

● CAD圖面可至www.toyorobot.com下載 ●

Please download the CAD file from TOYO's website：www.toyorobot.com

單位 Unit ： mm

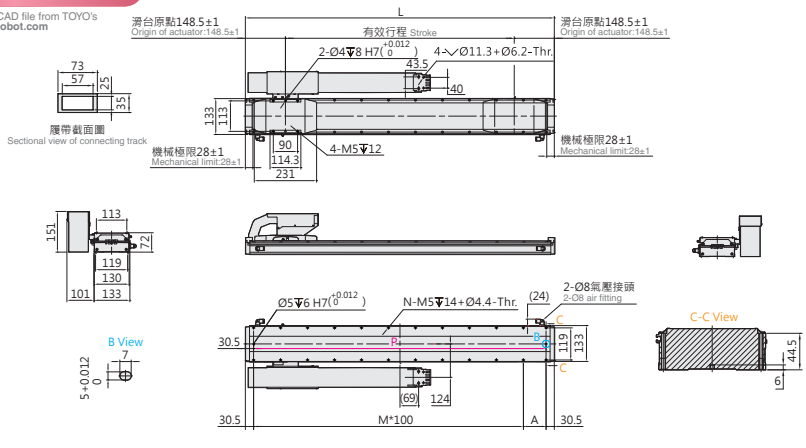

有效行程 Stroke	208	272	336	400	464	528	592	656	720	784	848	912	976	1040	1104	1168	1232	1296	1360	1424	1488	1552
L	505	569	633	697	761	825	889	953	1017	1081	1145	1209	1273	1337	1401	1465	1529	1593	1657	1721	1785	1849
A	44	108	72	36	100	64	128	92	56	120	84	48	112	76	40	104	68	32	96	60	124	88
M	4	4	5	6	6	7	7	8	9	9	10	11	11	12	13	13	14	15	15	16	16	17
N	12	12	14	16	16	18	18	20	22	22	24	26	26	28	30	30	32	34	34	36	36	38
P	444	508	572	636	700	764	828	892	956	1020	1084	1148	1212	1276	1340	1404	1468	1532	1596	1660	1724	1788
KG	10.6	11.1	11.6	12.0	12.5	13.0	13.4	13.9	14.4	14.9	15.3	15.8	16.3	16.8	17.2	17.7	18.2	18.6	19.1	19.6	20.1	20.5

有效行程 Stroke	1616	1680	1744	1808	1872	1936	2000	2064	2128	2192	2256	2320	2384	2448	2512	2576	2640	2704	2768	2832	2896	2960	3024
L	1913	1977	2041	2105	2169	2233	2297	2361	2425	2489	2553	2617	2681	2745	2809	2873	2937	3001	3065	3129	3193	3257	3321
A	52	116	80	44	108	72	36	100	64	128	92	56	120	84	48	112	76	40	104	68	32	96	60
M	18	18	19	20	20	21	22	22	23	23	24	25	25	26	27	27	28	29	29	30	31	31	32
N	40	40	42	44	44	46	48	48	50	50	52	54	54	56	58	58	60	62	62	64	66	66	68
P	1852	1916	1980	2044	2108	2172	2236	2300	2364	2428	2492	2556	2620	2684	2748	2812	2876	2940	3004	3068	3132	3196	3260
KG	21.0	21.5	22.0	22.4	22.9	23.4	23.8	24.3	24.8	25.2	25.7	26.2	26.6	27.1	27.6	28.1	28.5	29.0	29.5	29.9	30.4	30.9	31.3

免費服務專線：大陸 China 400-875-0009 台灣 Taiwan 0800-800-893

LCF2-15-LHS2-N

2D CAD 3D CAD

● CAD圖面可至www.toyorobot.com下載 ●

Please download the CAD file from TOYO's website : www.toyorobot.com

單位 Unit : mm

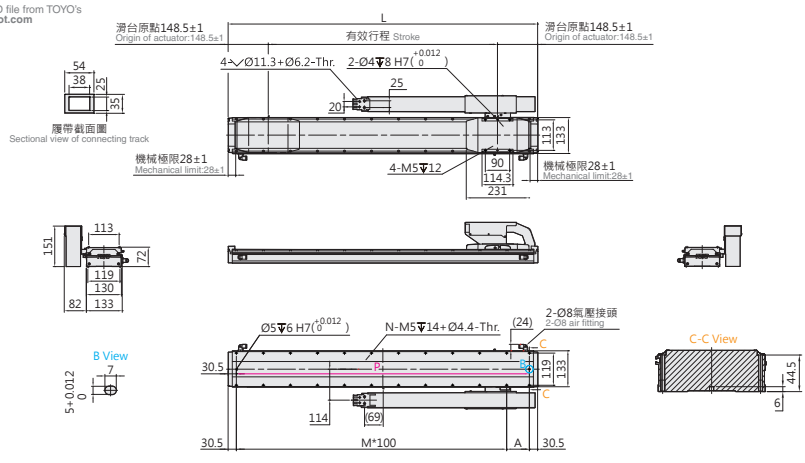

有效行程 Stroke	208	272	336	400	464	528	592	656	720	784	848	912	976	1040	1104	1168	1232	1296	1360	1424	1488	1552
L	505	569	633	697	761	825	889	953	1017	1081	1145	1209	1273	1337	1401	1465	1529	1593	1657	1721	1785	1849
A	44	108	72	36	100	64	128	92	56	120	84	48	112	76	40	104	68	32	96	60	124	88
M	4	4	5	6	6	7	7	8	9	9	10	11	11	12	13	13	14	15	15	16	16	17
N	12	12	14	16	16	18	18	20	22	22	24	26	26	28	30	30	32	34	34	36	36	38
P	444	508	572	636	700	764	828	892	956	1020	1084	1148	1212	1276	1340	1404	1468	1532	1596	1660	1724	1788
KG	10.6	11.1	11.6	12.0	12.5	13.0	13.4	13.9	14.4	14.9	15.3	15.8	16.3	16.8	17.2	17.7	18.2	18.6	19.1	19.6	20.1	20.5

有效行程 Stroke	1616	1680	1744	1808	1872	1936	2000	2064	2128	2192	2256	2320	2384	2448	2512	2576	2640	2704	2768	2832	2896	2960	3024
L	1913	1977	2041	2105	2169	2233	2297	2361	2425	2489	2553	2617	2681	2745	2809	2873	2937	3001	3065	3129	3193	3257	3321
A	52	116	80	44	108	72	36	100	64	128	92	56	120	84	48	112	76	40	104	68	32	96	60
M	18	18	19	20	20	21	22	22	23	23	24	25	25	26	27	27	28	29	29	30	31	31	32
N	40	40	42	44	44	46	48	48	50	50	52	54	54	56	58	58	60	62	62	64	66	66	68
P	1852	1916	1980	2044	2108	2172	2236	2300	2364	2428	2492	2556	2620	2684	2748	2812	2876	2940	3004	3068	3132	3196	3260
KG	21.0	21.5	22.0	22.4	22.9	23.4	23.8	24.3	24.8	25.2	25.7	26.2	26.6	27.1	27.6	28.1	28.5	29.0	29.5	29.9	30.4	30.9	31.3

LCF2-15-LHL2-N

2D CAD 3D CAD

● CAD圖面可至www.toyorobot.com下載 ●

Please download the CAD file from TOYO's website : www.toyorobot.com

單位 Unit : mm

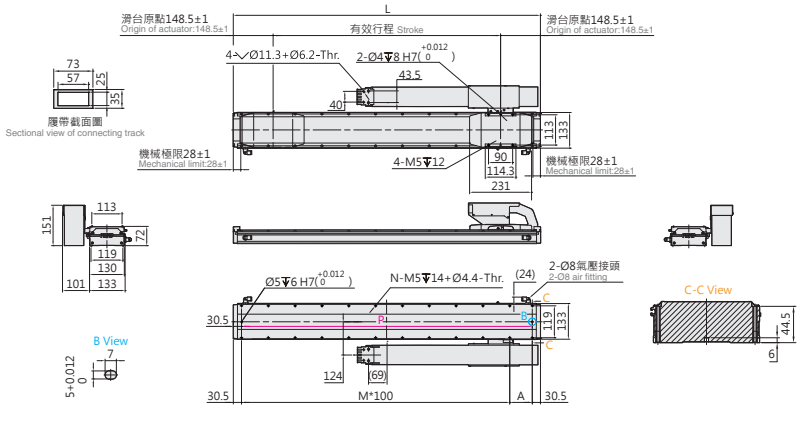

有效行程 Stroke	208	272	336	400	464	528	592	656	720	784	848	912	976	1040	1104	1168	1232	1296	1360	1424	1488	1552
L	505	569	633	697	761	825	889	953	1017	1081	1145	1209	1273	1337	1401	1465	1529	1593	1657	1721	1785	1849
A	44	108	72	36	100	64	128	92	56	120	84	48	112	76	40	104	68	32	96	60	124	88
M	4	4	5	6	6	7	7	8	9	9	10	11	11	12	13	13	14	15	15	16	16	17
N	12	12	14	16	16	18	18	20	22	22	24	26	26	28	30	30	32	34	34	36	36	38
P	444	508	572	636	700	764	828	892	956	1020	1084	1148	1212	1276	1340	1404	1468	1532	1596	1660	1724	1788
KG	10.6	11.1	11.6	12.0	12.5	13.0	13.4	13.9	14.4	14.9	15.3	15.8	16.3	16.8	17.2	17.7	18.2	18.6	19.1	19.6	20.1	20.5

有效行程 Stroke	1616	1680	1744	1808	1872	1936	2000	2064	2128	2192	2256	2320	2384	2448	2512	2576	2640	2704	2768	2832	2896	2960	3024
L	1913	1977	2041	2105	2169	2233	2297	2361	2425	2489	2553	2617	2681	2745	2809	2873	2937	3001	3065	3129	3193	3257	3321
A	52	116	80	44	108	72	36	100	64	128	92	56	120	84	48	112	76	40	104	68	32	96	60
M	18	18	19	20	20	21	22	22	23	23	24	25	25	26	27	27	28	29	29	30	31	31	32
N	40	40	42	44	44	46	48	48	50	50	52	54	54	56	58	58	60	62	62	64	66	66	68
P	1852	1916	1980	2044	2108	2172	2236	2300	2364	2428	2492	2556	2620	2684	2748	2812	2876	2940	3004	3068	3132	3196	3260
KG	21.0	21.5	22.0	22.4	22.9	23.4	23.8	24.3	24.8	25.2	25.7	26.2	26.6	27.1	27.6	28.1	28.5	29.0	29.5	29.9	30.4	30.9	31.3

LCF2-15

無塵平板式 With Iron Core

LCF2-15-RWS2-N

2D CAD 3D CAD

● CAD圖面可至www.toyorobot.com下載 ●

Please download the CAD file from TOYO's website：www.toyorobot.com

單位 Unit ： mm

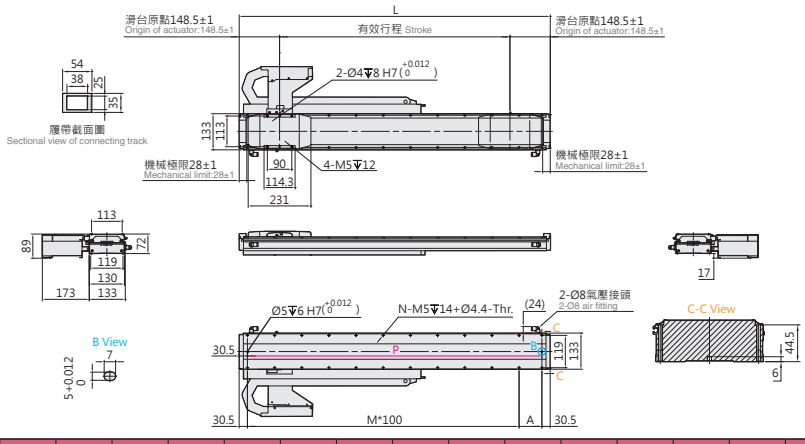

有效行程 Stroke	208	272	336	400	464	528	592	656	720	784	848	912	976	1040	1104	1168	1232	1296	1360	1424
L	505	569	633	697	761	825	889	953	1017	1081	1145	1209	1273	1337	1401	1465	1529	1593	1657	1721
A	44	108	72	36	100	64	28	92	56	120	84	48	112	76	40	104	68	32	96	60
M	4	4	5	6	6	7	8	8	9	9	10	11	11	12	13	13	14	15	15	16
N	12	12	14	16	16	18	20	20	22	22	24	26	26	28	30	30	32	34	34	36
P	444	508	572	636	700	764	828	892	956	1020	1084	1148	1212	1276	1340	1404	1468	1532	1596	1660
KG	10.6	11.1	11.6	12	12.5	13	13.4	13.9	14.4	14.9	15.3	15.8	16.3	16.8	17.2	17.7	18.2	18.6	19.1	19.6

有效行程 Stroke	1488	1552	1616	1680	1744	1808	1872	1936	2000	2064	2128	2192	2256	2320	2384	2448	2512	2576	2640	2704
L	1785	1849	1913	1977	2041	2105	2169	2233	2297	2361	2425	2489	2553	2617	2681	2745	2809	2873	2937	3001
A	124	88	52	116	80	44	108	72	36	100	64	28	92	56	120	84	48	112	76	40
M	16	17	18	18	19	20	20	21	22	22	23	24	24	25	25	26	27	27	28	29
N	36	38	40	40	42	44	44	46	48	48	50	52	52	54	54	56	58	58	60	62
P	1724	1788	1852	1916	1980	2044	2108	2172	2236	2300	2364	2428	2492	2556	2620	2684	2748	2812	2876	2940
KG	20.1	20.5	21	21.5	22	22.4	22.9	23.4	23.8	24.3	24.8	25.2	25.7	26.2	26.6	27.1	27.6	28.1	28.5	29

LCF2-15-RWL2-N

2D CAD 3D CAD

● CAD圖面可至www.toyorobot.com下載 ●

Please download the CAD file from TOYO's website：www.toyorobot.com

單位 Unit ： mm

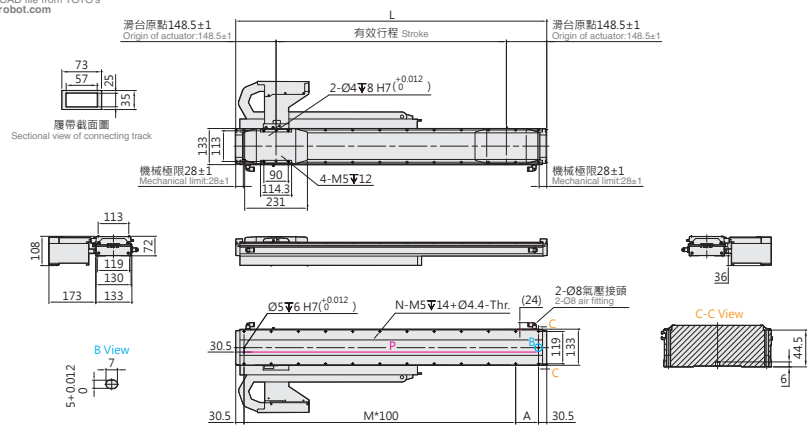

有效行程 Stroke	208	272	336	400	464	528	592	656	720	784	848	912	976	1040	1104	1168	1232	1296	1360	1424
L	505	569	633	697	761	825	889	953	1017	1081	1145	1209	1273	1337	1401	1465	1529	1593	1657	1721
A	44	108	72	36	100	64	28	92	56	120	84	48	112	76	40	104	68	32	96	60
M	4	4	5	6	6	7	8	8	9	9	10	11	11	12	13	13	14	15	15	16
N	12	12	14	16	16	18	20	20	22	22	24	26	26	28	30	30	32	34	34	36
P	444	508	572	636	700	764	828	892	956	1020	1084	1148	1212	1276	1340	1404	1468	1532	1596	1660
KG	10.6	11.1	11.6	12	12.5	13	13.4	13.9	14.4	14.9	15.3	15.8	16.3	16.8	17.2	17.7	18.2	18.6	19.1	19.6

有效行程 Stroke	1488	1552	1616	1680	1744	1808	1872	1936	2000	2064	2128	2192	2256	2320	2384	2448	2512	2576	2640	2704
L	1785	1849	1913	1977	2041	2105	2169	2233	2297	2361	2425	2489	2553	2617	2681	2745	2809	2873	2937	3001
A	124	88	52	116	80	44	108	72	36	100	64	28	92	56	120	84	48	112	76	40
M	16	17	18	18	19	20	20	21	22	22	23	24	24	25	25	26	27	27	28	29
N	36	38	40	40	42	44	44	46	48	48	50	52	52	54	54	56	58	58	60	62
P	1724	1788	1852	1916	1980	2044	2108	2172	2236	2300	2364	2428	2492	2556	2620	2684	2748	2812	2876	2940
KG	20.1	20.5	21	21.5	22	22.4	22.9	23.4	23.8	24.3	24.8	25.2	25.7	26.2	26.6	27.1	27.6	28.1	28.5	29

免費服務專線：大陸 China 400-875-0009 台灣 Taiwan 0800-800-893

LCF2-15-LWS2-N

2D CAD 3D CAD

● CAD圖面可至www.toyorobot.com下載 ●

Please download the CAD file from TOYO's website : www.toyorobot.com

單位 Unit : mm

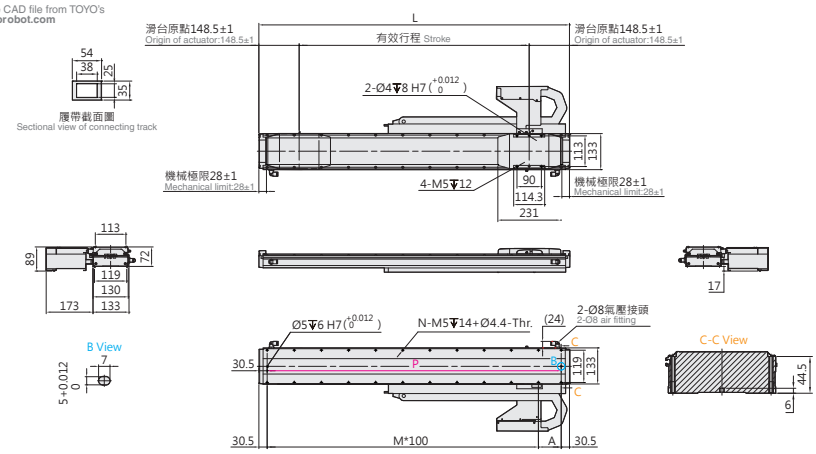

有效行程 Stroke	208	272	336	400	464	528	592	656	720	784	848	912	976	1040	1104	1168	1232	1296	1360	1424
L	505	569	633	697	761	825	889	953	1017	1081	1145	1209	1273	1337	1401	1465	1529	1593	1657	1721
A	44	108	72	36	100	64	28	92	56	120	84	48	112	76	40	104	68	32	96	60
M	4	4	5	6	6	7	8	8	9	9	10	11	11	12	13	13	14	15	15	16
N	12	12	14	16	16	18	20	20	22	22	24	26	26	28	30	30	32	34	34	36
P	444	508	572	636	700	764	828	892	956	1020	1084	1148	1212	1276	1340	1404	1468	1532	1596	1660
KG	10.6	11.1	11.6	12	12.5	13	13.4	13.9	14.4	14.9	15.3	15.8	16.3	16.8	17.2	17.7	18.2	18.6	19.1	19.6

有效行程 Stroke	1488	1552	1616	1680	1744	1808	1872	1936	2000	2064	2128	2192	2256	2320	2384	2448	2512	2576	2640	2704
L	1785	1849	1913	1977	2041	2105	2169	2233	2297	2361	2425	2489	2553	2617	2681	2745	2809	2873	2937	3001
A	124	88	52	116	80	44	108	72	36	100	64	28	92	56	120	84	48	112	76	40
M	16	17	18	18	19	20	20	21	22	22	23	24	24	25	25	26	27	27	28	29
N	36	38	40	40	42	44	44	46	48	48	50	52	52	54	54	56	58	58	60	62
P	1724	1788	1852	1916	1980	2044	2108	2172	2236	2300	2364	2428	2492	2556	2620	2684	2748	2812	2876	2940
KG	20.1	20.5	21	21.5	22	22.4	22.9	23.4	23.8	24.3	24.8	25.2	25.7	26.2	26.6	27.1	27.6	28.1	28.5	29

LCF2-15-LWL2-N

2D CAD 3D CAD

● CAD圖面可至www.toyorobot.com下載 ●

Please download the CAD file from TOYO's website : www.toyorobot.com

單位 Unit : mm

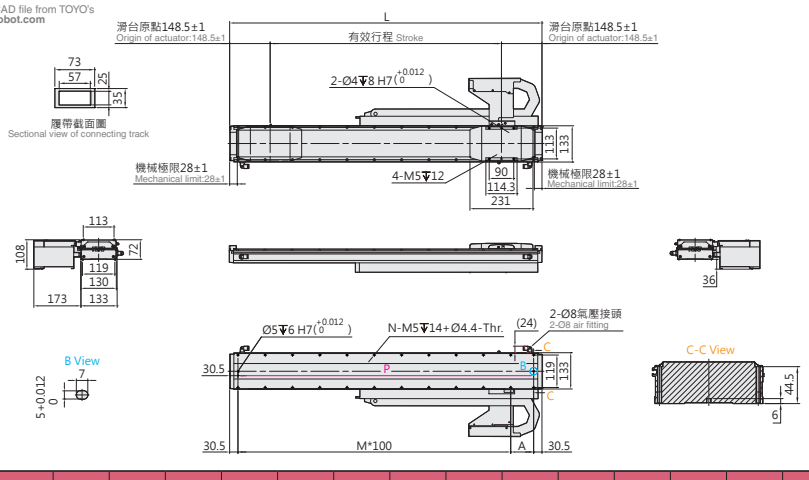

有效行程 Stroke	208	272	336	400	464	528	592	656	720	784	848	912	976	1040	1104	1168	1232	1296	1360	1424
L	505	569	633	697	761	825	889	953	1017	1081	1145	1209	1273	1337	1401	1465	1529	1593	1657	1721
A	44	108	72	36	100	64	28	92	56	120	84	48	112	76	40	104	68	32	96	60
M	4	4	5	6	6	7	8	8	9	9	10	11	11	12	13	13	14	15	15	16
N	12	12	14	16	16	18	20	20	22	22	24	26	26	28	30	30	32	34	34	36
P	444	508	572	636	700	764	828	892	956	1020	1084	1148	1212	1276	1340	1404	1468	1532	1596	1660
KG	10.6	11.1	11.6	12	12.5	13	13.4	13.9	14.4	14.9	15.3	15.8	16.3	16.8	17.2	17.7	18.2	18.6	19.1	19.6

有效行程 Stroke	1488	1552	1616	1680	1744	1808	1872	1936	2000	2064	2128	2192	2256	2320	2384	2448	2512	2576	2640	2704
L	1785	1849	1913	1977	2041	2105	2169	2233	2297	2361	2425	2489	2553	2617	2681	2745	2809	2873	2937	3001
A	124	88	52	116	80	44	108	72	36	100	64	28	92	56	120	84	48	112	76	40
M	16	17	18	18	19	20	20	21	22	22	23	24	24	25	25	26	27	27	28	29
N	36	38	40	40	42	44	44	46	48	48	50	52	52	54	54	56	58	58	60	62
P	1724	1788	1852	1916	1980	2044	2108	2172	2236	2300	2364	2428	2492	2556	2620	2684	2748	2812	2876	2940
KG	20.1	20.5	21	21.5	22	22.4	22.9	23.4	23.8	24.3	24.8	25.2	25.7	26.2	26.6	27.1	27.6	28.1	28.5	29

LCF2-15

無塵平板式 With Iron Core

LCF2-15-DHS2-D

2D CAD 3D CAD

● CAD圖面可至www.toyorobot.com下載 ●

Please download the CAD file from TOYO's website：www.toyorobot.com

單位 Unit ： mm

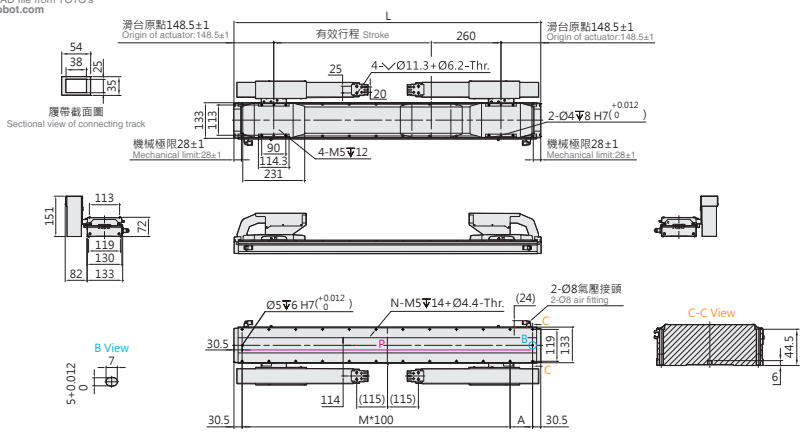

有效行程 Stroke	332	396	460	524	588	652	716	780	844	908	972	1036	1100	1164	1228	1292	1356	1420	1484	1548	1612
L	889	953	1017	1081	1145	1209	1273	1337	1401	1465	1529	1593	1657	1721	1785	1849	1913	1977	2041	2105	2169
A	128	92	56	120	84	48	112	76	40	104	68	32	96	60	124	88	52	116	80	44	108
M	7	8	9	9	10	11	11	12	13	13	14	15	15	16	16	17	18	18	19	20	20
N	18	20	22	22	24	26	26	28	30	30	32	34	34	36	36	38	40	40	42	44	44
P	828	892	956	1020	1084	1148	1212	1276	1340	1404	1468	1532	1596	1660	1724	1788	1852	1916	1980	2044	2108
KG	15.6	16.1	16.6	17.1	17.6	18.0	18.5	19.0	19.5	19.9	20.4	20.9	21.3	21.8	22.3	22.7	23.2	23.7	24.2	24.6	25.1

有效行程 Stroke	1676	1740	1804	1868	1932	1996	2060	2124	2188	2252	2316	2380	2444	2508	2572	2636	2700	2764	2828	2892	2956	3020
L	2233	2297	2361	2425	2489	2553	2617	2681	2745	2809	2873	2937	3001	3065	3129	3193	3257	3321	3385	3449	3513	3577
A	72	36	100	64	128	92	56	120	84	48	112	76	40	104	68	32	96	60	124	88	52	116
M	21	22	22	23	23	24	25	25	26	27	27	28	29	29	30	31	31	32	32	33	34	34
N	46	48	48	50	50	52	54	54	56	58	58	60	62	62	64	66	66	68	68	70	72	72
P	2172	2236	2300	2364	2428	2492	2556	2620	2684	2748	2812	2876	2940	3004	3068	3132	3196	3260	3324	3388	3452	3516
KG	25.6	26.1	26.5	27.0	27.5	27.9	28.4	28.9	29.3	29.8	30.3	30.8	31.2	31.7	32.2	32.6	33.1	33.6	34.0	34.5	35.0	35.5

LCF2-15-DHL2-D

2D CAD 3D CAD

● CAD圖面可至www.toyorobot.com下載 ●

Please download the CAD file from TOYO's website：www.toyorobot.com

單位 Unit ： mm

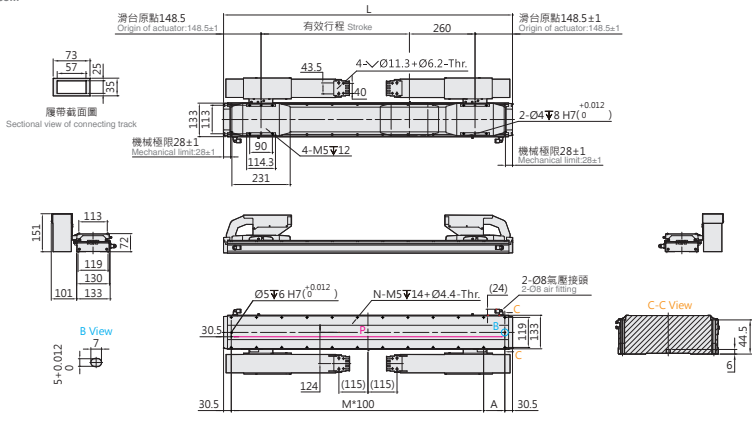

有效行程 Stroke	332	396	460	524	588	652	716	780	844	908	972	1036	1100	1164	1228	1292	1356	1420	1484	1548	1612
L	889	953	1017	1081	1145	1209	1273	1337	1401	1465	1529	1593	1657	1721	1785	1849	1913	1977	2041	2105	2169
A	128	92	56	120	84	48	112	76	40	104	68	32	96	60	124	88	52	116	80	44	108
M	7	8	9	9	10	11	11	12	13	13	14	15	15	16	16	17	18	18	19	20	20
N	18	20	22	22	24	26	26	28	30	30	32	34	34	36	36	38	40	40	42	44	44
P	828	892	956	1020	1084	1148	1212	1276	1340	1404	1468	1532	1596	1660	1724	1788	1852	1916	1980	2044	2108
KG	15.6	16.1	16.6	17.1	17.6	18.0	18.5	19.0	19.5	19.9	20.4	20.9	21.3	21.8	22.3	22.7	23.2	23.7	24.2	24.6	25.1

有效行程 Stroke	1676	1740	1804	1868	1932	1996	2060	2124	2188	2252	2316	2380	2444	2508	2572	2636	2700	2764	2828	2892	2956	3020
L	2233	2297	2361	2425	2489	2553	2617	2681	2745	2809	2873	2937	3001	3065	3129	3193	3257	3321	3385	3449	3513	3577
A	72	36	100	64	128	92	56	120	84	48	112	76	40	104	68	32	96	60	124	88	52	116
M	21	22	22	23	23	24	25	25	26	27	27	28	29	29	30	31	31	32	32	33	34	34
N	46	48	48	50	50	52	54	54	56	58	58	60	62	62	64	66	66	68	68	70	72	72
P	2172	2236	2300	2364	2428	2492	2556	2620	2684	2748	2812	2876	2940	3004	3068	3132	3196	3260	3324	3388	3452	3516
KG	25.6	26.1	26.5	27.0	27.5	27.9	28.4	28.9	29.3	29.8	30.3	30.8	31.2	31.7	32.2	32.6	33.1	33.6	34.0	34.5	35.0	35.5

免費服務專線：大陸 China 400-875-0009 台灣 Taiwan 0800-800-893

LCF2-15-DWS2-D

2D CAD 3D CAD

● CAD圖面可至www.toyorobot.com下載 ●

Please download the CAD file from TOYO's website : www.toyorobot.com

單位 Unit : mm

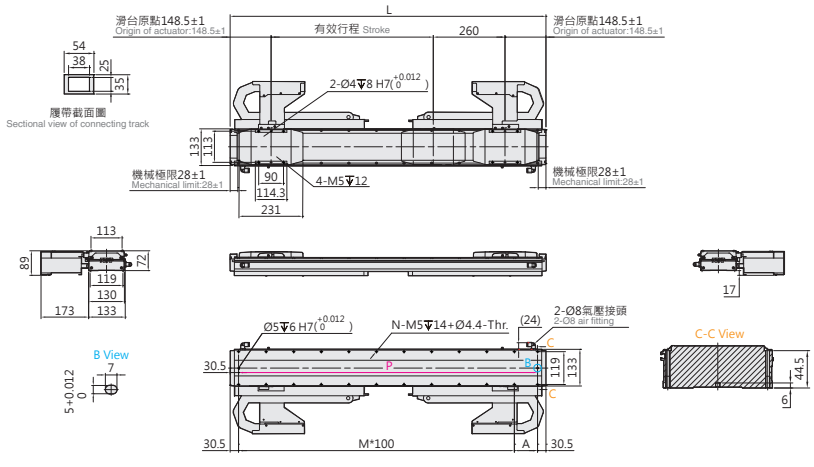

有效行程 Stroke	332	396	460	524	588	652	716	780	844	908	972	1036	1100	1164	1228	1292	1356	1420	1484	1548	1612	1676	1740	1804	1868	1932	1996	2060	2124	2188	2252	2316	2380	2444
L	889	953	1017	1081	1145	1209	1273	1337	1401	1465	1529	1593	1657	1721	1785	1849	1913	1977	2041	2105	2169	2233	2297	2361	2425	2489	2553	2617	2681	2745	2809	2873	2937	3001
A	28	92	56	120	84	48	112	76	40	104	68	32	96	60	124	88	52	116	80	44	108	72	36	100	64	28	92	56	120	84	48	112	76	40
M	8	8	9	9	10	11	11	12	13	13	14	15	15	16	16	17	18	18	19	20	20	21	22	22	23	24	24	25	25	26	27	27	28	29
N	20	20	22	22	24	26	26	28	30	30	32	34	34	36	36	38	40	40	42	44	44	46	48	48	50	52	52	54	54	56	58	58	60	62
P	828	892	956	1020	1084	1148	1212	1276	1340	1404	1468	1532	1596	1660	1724	1788	1852	1916	1980	2044	2108	2172	2236	2300	2364	2428	2492	2556	2620	2684	2748	2812	2876	2940
KG	15.6	16.1	16.6	17.1	17.6	18.0	18.5	19.0	19.5	19.9	20.4	20.9	21.3	21.8	22.3	22.7	23.2	23.7	24.2	24.6	25.1	25.6	26.1	26.5	27.0	27.5	27.9	28.4	28.9	29.3	29.8	30.3	30.8	31.2

LCF2-15-DWL2-D

2D CAD 3D CAD

● CAD圖面可至www.toyorobot.com下載 ●

Please download the CAD file from TOYO's website : www.toyorobot.com

單位 Unit : mm

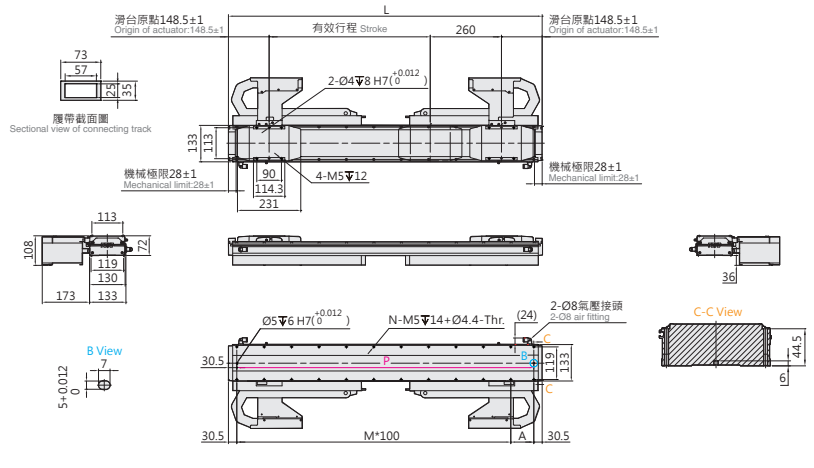

有效行程 Stroke	332	396	460	524	588	652	716	780	844	908	972	1036	1100	1164	1228	1292	1356	1420	1484	1548	1612	1676	1740	1804	1868	1932	1996	2060	2124	2188	2252	2316	2380	2444
L	889	953	1017	1081	1145	1209	1273	1337	1401	1465	1529	1593	1657	1721	1785	1849	1913	1977	2041	2105	2169	2233	2297	2361	2425	2489	2553	2617	2681	2745	2809	2873	2937	3001
A	28	92	56	120	84	48	112	76	40	104	68	32	96	60	124	88	52	116	80	44	108	72	36	100	64	28	92	56	120	84	48	112	76	40
M	8	8	9	9	10	11	11	12	13	13	14	15	15	16	16	17	18	18	19	20	20	21	22	22	23	24	24	25	25	26	27	27	28	29
N	20	20	22	22	24	26	26	28	30	30	32	34	34	36	36	38	40	40	42	44	44	46	48	48	50	52	52	54	54	56	58	58	60	62
P	828	892	956	1020	1084	1148	1212	1276	1340	1404	1468	1532	1596	1660	1724	1788	1852	1916	1980	2044	2108	2172	2236	2300	2364	2428	2492	2556	2620	2684	2748	2812	2876	2940
KG	15.6	16.1	16.6	17.1	17.6	18.0	18.5	19.0	19.5	19.9	20.4	20.9	21.3	21.8	22.3	22.7	23.2	23.7	24.2	24.6	25.1	25.6	26.1	26.5	27.0	27.5	27.9	28.4	28.9	29.3	29.8	30.3	30.8	31.2

LCF2-15

無塵平板式 With Iron Core

LCF2-15-N-N

2D CAD 3D CAD

● CAD圖面可至www.toyorobot.com下載 ●

Please download the CAD file from TOYO's website：www.toyorobot.com

單位 Unit：mm

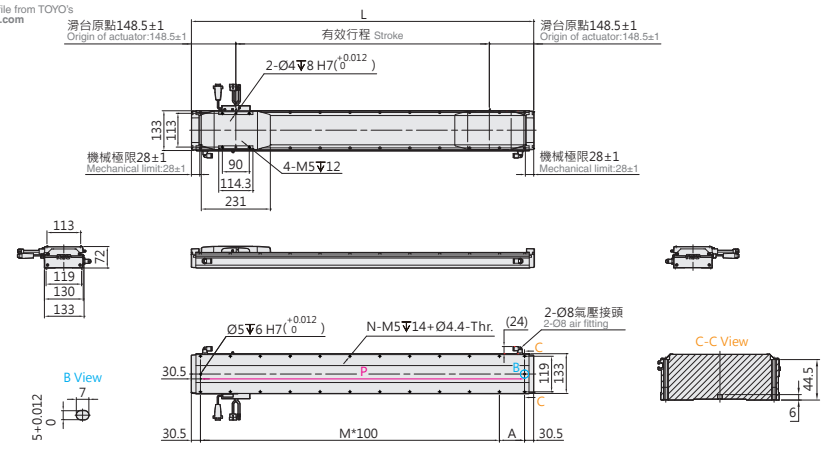

有效行程 Stroke	208	272	336	400	464	528	592	656	720	784	848	912	976	1040	1104	1168	1232	1296	1360	1424	1488	1552
L	505	569	633	697	761	825	889	953	1017	1081	1145	1209	1273	1337	1401	1465	1529	1593	1657	1721	1785	1849
A	44	108	72	36	100	64	128	92	56	120	84	48	112	76	40	104	68	32	96	60	124	88
M	4	4	5	6	6	7	7	8	9	9	10	11	11	12	13	13	14	15	15	16	16	17
N	12	12	14	16	16	18	18	20	22	22	24	26	26	28	30	30	32	34	34	36	36	38
P	444	508	572	636	700	764	828	892	956	1020	1084	1148	1212	1276	1340	1404	1468	1532	1596	1660	1724	1788
KG	10.6	11.1	11.6	12.0	12.5	13.0	13.4	13.9	14.4	14.9	15.3	15.8	16.3	16.8	17.2	17.7	18.2	18.6	19.1	19.6	20.1	20.5

有效行程 Stroke	1616	1680	1744	1808	1872	1936	2000	2064	2128	2192	2256	2320	2384	2448	2512	2576	2640	2704	2768	2832	2896	2960	3024
L	1913	1977	2041	2105	2169	2233	2297	2361	2425	2489	2553	2617	2681	2745	2809	2873	2937	3001	3065	3129	3193	3257	3321
A	52	116	80	44	108	72	36	100	64	128	92	56	120	84	48	112	76	40	104	68	32	96	60
M	18	18	19	20	20	21	22	22	23	23	24	25	25	26	27	27	28	29	29	30	31	31	32
N	40	40	42	44	44	46	48	48	50	50	52	54	54	56	58	58	60	62	62	64	66	66	68
P	1852	1916	1980	2044	2108	2172	2236	2300	2364	2428	2492	2556	2620	2684	2748	2812	2876	2940	3004	3068	3132	3196	3260
KG	21.0	21.5	22.0	22.4	22.9	23.4	23.8	24.3	24.8	25.2	25.7	26.2	26.6	27.1	27.6	28.1	28.5	29.0	29.5	29.9	30.4	30.9	31.3

LCF2-15-N-D

2D CAD 3D CAD

● CAD圖面可至www.toyorobot.com下載 ●

Please download the CAD file from TOYO's website：www.toyorobot.com

單位 Unit：mm

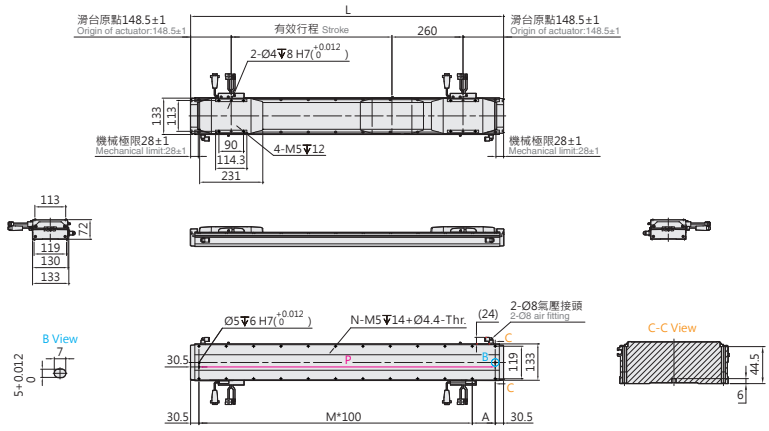

有效行程 Stroke	332	396	460	524	588	652	716	780	844	908	972	1036	1100	1164	1228	1292	1356	1420	1484	1548	1612
L	889	953	1017	1081	1145	1209	1273	1337	1401	1465	1529	1593	1657	1721	1785	1849	1913	1977	2041	2105	2169
A	128	92	56	120	84	48	112	76	40	104	68	32	96	60	124	88	52	116	80	44	108
M	7	8	9	9	10	11	11	12	13	13	14	15	15	16	16	17	18	18	19	20	20
N	18	20	22	22	24	26	26	28	30	30	32	34	34	36	36	38	40	40	42	44	44
P	828	892	956	1020	1084	1148	1212	1276	1340	1404	1468	1532	1596	1660	1724	1788	1852	1916	1980	2044	2108
KG	15.6	16.1	16.6	17.1	17.6	18.0	18.5	19.0	19.5	19.9	20.4	20.9	21.3	21.8	22.3	22.7	23.2	23.7	24.2	24.6	25.1

有效行程 Stroke	1676	1740	1804	1868	1932	1996	2060	2124	2188	2252	2316	2380	2444	2508	2572	2636	2700	2764	2828	2892	2956	3020
L	2233	2297	2361	2425	2489	2553	2617	2681	2745	2809	2873	2937	3001	3065	3129	3193	3257	3321	3385	3449	3513	3577
A	72	36	100	64	128	92	56	120	84	48	112	76	40	104	68	32	96	60	124	88	52	116
M	21	22	22	23	23	24	25	25	26	27	27	28	29	29	30	31	31	32	32	33	34	34
N	46	48	48	50	50	52	54	54	56	58	58	60	62	62	64	66	66	68	68	70	72	72
P	2172	2236	2300	2364	2428	2492	2556	2620	2684	2748	2812	2876	2940	3004	3068	3132	3196	3260	3324	3388	3452	3516
KG	25.6	26.1	26.5	27.0	27.5	27.9	28.4	28.9	29.3	29.8	30.3	30.8	31.2	31.7	32.2	32.6	33.1	33.6	34.0	34.5	35.0	35.5

免費服務專線：大陸 China 400-875-0009 台灣 Taiwan 0800-800-893
Toll-free Number

Memo

LCF2-20

無塵平板式 With Iron Core

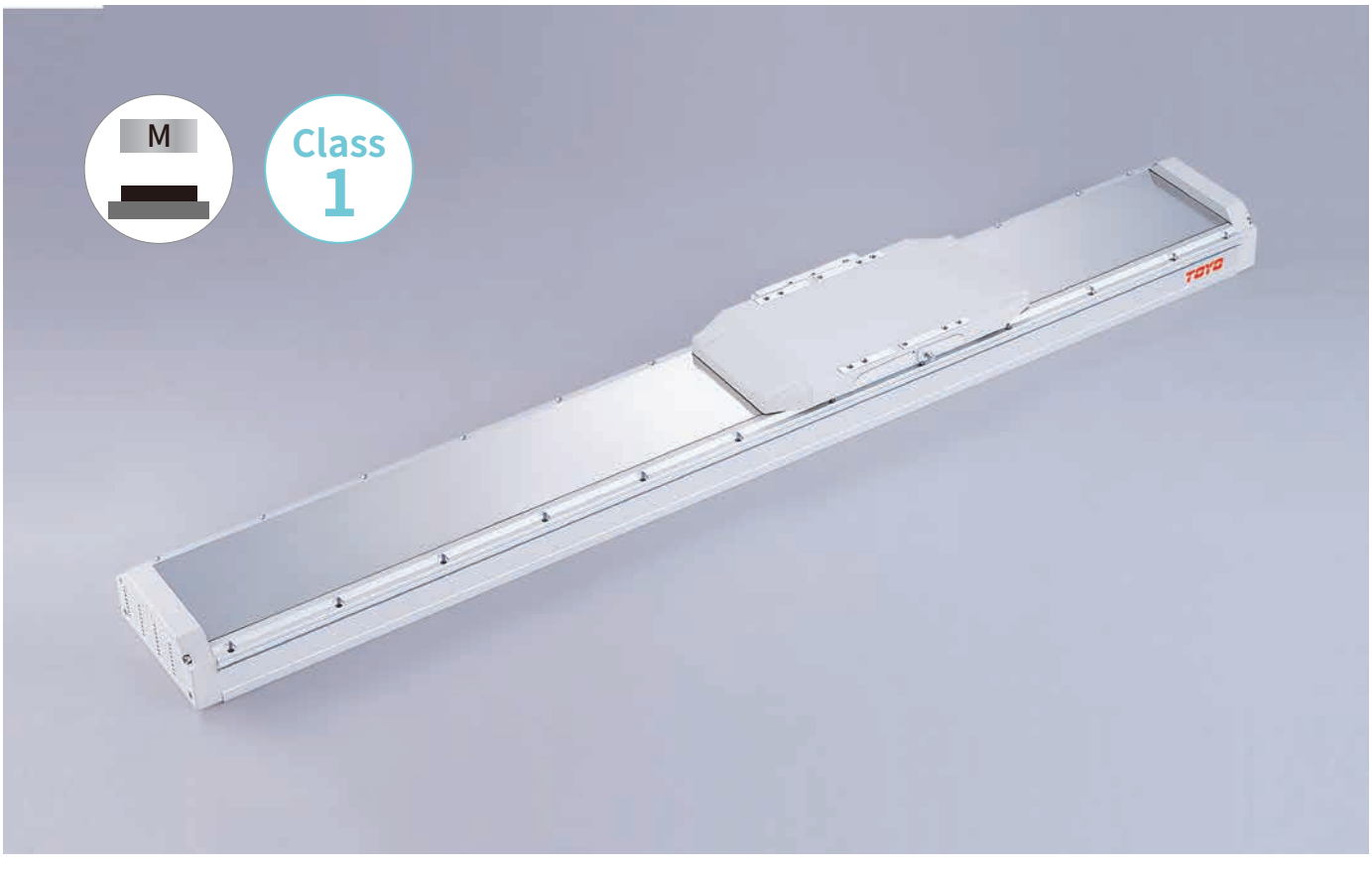

最大行程 Maximum Stroke	最高速度* Maximum Speed	連續推力 Continuous Force	連續可搬重量 Continuous Payload
3018mm	1500mm/s	113N	40kg

*class 1 等級最高速度不可超過 1.5m/s。
The maximum speed of the CLASS 1 level products cannot exceed 1.5m/s.

型號表示方式 Ordering Method

LCF2-20-RHS2-N-3018-LS10-R-N-05H-LC100-A001

本體型號 Model

動子數量 No. of motor

N	單動子 Single motor
D	雙動子 Double motor

行程 Stroke

單動子 Single motor	202~3018mm
	間隔64mm Pitch 64mm
雙動子 Double motor	320~3008mm
	間隔64mm Pitch 64mm

原點位置 Position of origin

R	右 Right
L	左 Left

感應器 Sensor

N	無 None
XX	數量 Quantity

特注式樣 Customization order no.

本體固定方式及線槽出線方向 Cable carrier entry location

項目 Item		出線方向 Cable Direction		固定方向 Mounting direction		線槽大小 Cable track size
單動子 Single motor	R	右方出線 Right	H	水平固定 Horizontally	L2	大線槽 Large cable track
	L	左方出線 Left	W	壁掛固定 Wall mount	S2	小線槽 Small cable track
雙動子 Double motor	D	雙滑座出線 Double Slider	H	水平固定 Horizontally	L2	大線槽 Large cable track
			W	壁掛固定 Wall mount	S2	小線槽 Small cable track
無 None	N	無線槽 No cable chain				

編碼器 Encoder

LS10	1μm光學尺 1μm optical encoder
LS05	0.5μm光學尺 0.5μm optical encoder
LS01	0.1μm光學尺 0.1μm optical encoder
MS10	1μm磁性尺-SIKO 1μm magnetic encoder
TS10	1μm磁性尺-TOYO 1μm magnetic encoder

線長 Cable length

N	無線材 None
05	5m
08	8m
12	12m
XX	XXm特殊長度 Customized length

霍爾線材 Hall Cable

-	無 None
H	霍爾 Hall

對應驅動器 Controller type

LC100	TOYO (Pulse)
LC100E	TOYO (EtherCAT)
S	Servotronix
M	三菱 Mitsubishi
P	松下 Panasonic
D	台達 Delta
L	士林電機 Shihlin
Z	其他 Other
N	無選配 None

※標配5m，包含動力線與光學尺線
※ standard cable length is 5m, including motor power cable and linear encoder cable.
※特殊線長，請與本公司業務聯絡。
※ For special cable length, please contact us.
※選擇線長N時，控制器需選N。
※ It is compulsory to select N for the controller while choosing cable length N.

免費服務專線：大陸 China 400-875-0009 台灣 Taiwan 0800-800-893
Toll-free Number

基本仕樣 Specification

規格 Spec			
型號 Model			LCF2-20
重複精度 Repeatability (mm)			±0.002
最大推力 Mxa. Force (N)			510
連續推力 Rated Force (N)			113
連續可搬重量 Mxa. Payload (kg)※1			40
標準行程 Stroke (mm)	單馬達 N		202-3018 /64 間隔 pitch
	雙馬達 D		320-3008 /64 間隔 pitch
最高速度 Maximum Speed (mm/s)※2			1500

※1 連續可搬重量為到達線速度 1m/s, 最大加速度 5m/s² 固定行程來回，不同情況會有不同。
The continuous payload is the data when the robot runs with maximum speed 1m/s and acceleration 5m/s².
Different application will have different result.
※2 可客製高速型 3000mm/s 規格。
High-speed 3000 mm/s customization available.

速度 - 荷重曲線表 Acceleration-Payload Relationship

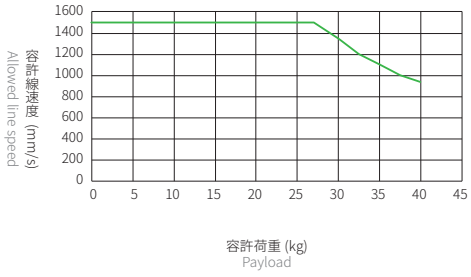

容許負載力距表 Allowable Overhang

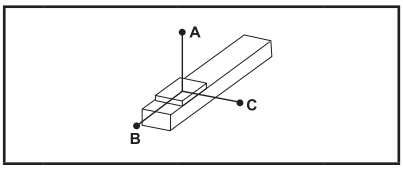

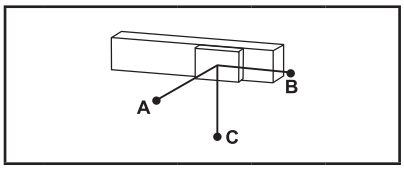

(單位 Unit : mm)

水平安裝 Horizontal Installation※2

	荷重 Load (kg)	A	B	C
LCF2-20	10 kg	2200	450	320
	20 kg	1100	220	160
	30 kg	720	140	100
	40 kg	540	100	75

(單位 Unit : mm)

壁掛安裝 Wall Installation※2

	荷重 Load (kg)	A	B	C
LCF2-20	10 kg	320	450	2200
	20 kg	160	220	1100
	30 kg	100	140	720
	40 kg	75	100	540

※2 相同速度下加速度時間不同，加速度及荷重也隨之改變，表為加速度時間 0.2s。
Even the speed is same, if acceleration and acceleration time is changed, the payload willbe different.
Above chart is based on acceleration time 0.2 sec.

靜態容許負載慣量 Static Loading Moment

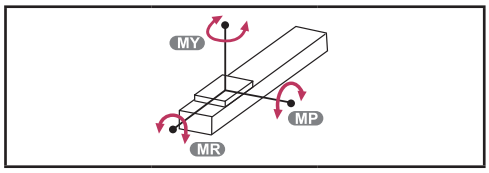

(單位 Unit : N.m)

LCF2-15	MY	2461
	MP	2461
	MR	1865

對應控制器一覽表 Corresponding Controller Chart

外觀 Exterior	控制器型號 Controller Model	控制介面 Control Mode	特點 Featrues	電氣規格 Electrical Spec	詳細參閱 Reference Page
	LC100	Pulse 控制 Pulse Control Mode	Line drive 4M Hz / Open collector 200K Hz 同時間只能使用一種 Support Line driver and Open collector Max.pulse receiving speed 200k/60k Hz.	單相 / 三相 Single-phase/Three-phase 220V	P.321
		I/O 控制 I/O Control Mode	利用 10 變化，最多可以執行 255 個位置控制 By I/O control, max. 255 positioning points, can beexecuted.		
		通訊控制 Communication Control Mode	採 Modbus 的 RS485 通訊或 EtherCAT (最大並接 16 台以上) 及一組 mini USB (TOYO-Single 專用) With Modbus RS-485 or EtherCAT(connect over 16 axes in series) and USB module.		
			Optional 選配 EtherCAT 透過 EtherCAT 可串接 16 軸以上 With EtherCAT, connect over 16 axes can be in series.		

LCF2-20

無塵平板式 With Iron Core

LCF2-20-RHS2-N

2D CAD 3D CAD

● CAD圖面可至www.toyorobot.com下載 ●

Please download the CAD file from TOYO's website：www.toyorobot.com

單位 Unit：mm

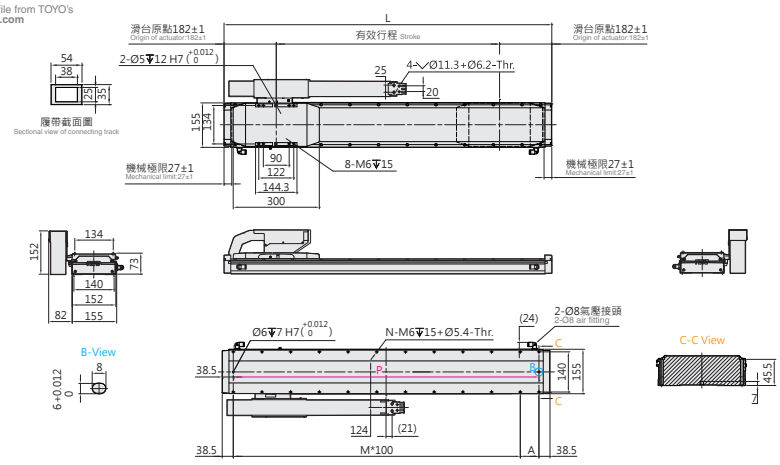

有效行程 Stroke	202	266	330	394	458	522	586	650	714	778	842	906	970	1034	1098	1162	1226	1290	1354	1418	1482	1546
L	566	630	694	758	822	886	950	1014	1078	1142	1206	1270	1334	1398	1462	1526	1590	1654	1718	1782	1846	1910
A	89	53	117	81	45	109	73	37	101	65	129	93	57	121	85	49	113	77	41	105	69	33
M	4	5	5	6	7	7	8	9	9	10	10	11	12	12	13	14	14	15	16	16	17	18
N	12	14	14	16	18	18	20	22	22	24	24	26	28	28	30	32	32	34	36	36	38	40
P	489	553	617	681	745	809	873	937	1001	1065	1129	1193	1257	1321	1385	1449	1513	1577	1641	1705	1769	1833
KG	13.7	14.3	14.9	15.5	16.2	16.7	17.3	17.9	18.5	19.1	19.7	20.3	20.9	21.5	22.1	22.7	23.3	23.9	24.5	25.1	25.7	26.3

有效行程 Stroke	1610	1674	1738	1802	1866	1930	1994	2058	2122	2186	2250	2314	2378	2442	2506	2570	2634	2698	2762	2826	2890	2954	3018
L	1974	2038	2102	2166	2230	2294	2358	2422	2486	2550	2614	2678	2742	2806	2870	2934	2998	3062	3126	3190	3254	3318	3382
A	97	61	125	89	53	117	81	45	109	73	37	101	65	129	93	57	121	85	49	113	77	41	105
M	18	19	19	20	21	21	22	23	23	24	25	25	26	26	27	28	28	29	30	30	31	32	32
N	40	42	42	44	46	46	48	50	50	52	54	54	56	56	58	60	60	62	64	64	66	68	68
P	1897	1961	2025	2089	2153	2217	2281	2345	2409	2473	2537	2601	2665	2729	2793	2857	2921	2985	3049	3113	3177	3241	3305
KG	26.9	27.5	28.1	28.7	29.3	29.9	30.5	31.0	31.6	32.2	32.8	33.4	34.0	34.6	35.2	35.8	36.4	37.0	37.6	38.2	38.8	39.4	40.0

LCF2-20-RHL2-N

2D CAD 3D CAD

● CAD圖面可至www.toyorobot.com下載 ●

Please download the CAD file from TOYO's website：www.toyorobot.com

單位 Unit：mm

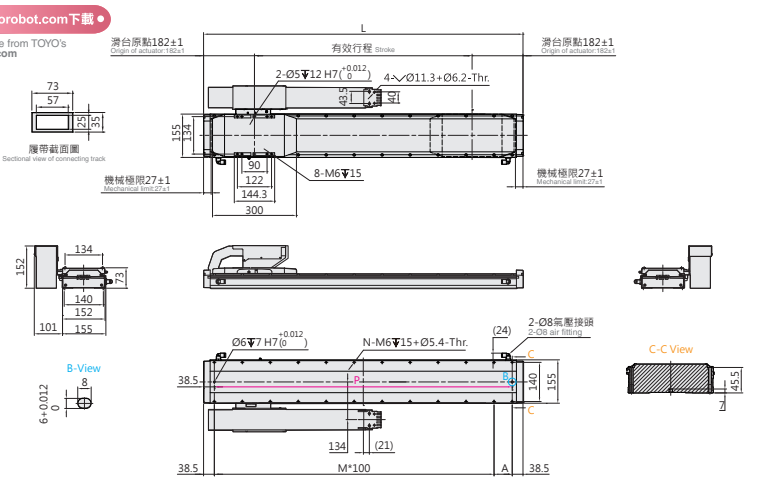

有效行程 Stroke	202	266	330	394	458	522	586	650	714	778	842	906	970	1034	1098	1162	1226	1290	1354	1418	1482	1546
L	566	630	694	758	822	886	950	1014	1078	1142	1206	1270	1334	1398	1462	1526	1590	1654	1718	1782	1846	1910
A	89	53	117	81	45	109	73	37	101	65	129	93	57	121	85	49	113	77	41	105	69	33
M	4	5	5	6	7	7	8	9	9	10	10	11	12	12	13	14	14	15	16	16	17	18
N	12	14	14	16	18	18	20	22	22	24	24	26	28	28	30	32	32	34	36	36	38	40
P	489	553	617	681	745	809	873	937	1001	1065	1129	1193	1257	1321	1385	1449	1513	1577	1641	1705	1769	1833
KG	13.7	14.3	14.9	15.5	16.2	16.7	17.3	17.9	18.5	19.1	19.7	20.3	20.9	21.5	22.1	22.7	23.3	23.9	24.5	25.1	25.7	26.3

有效行程 Stroke	1610	1674	1738	1802	1866	1930	1994	2058	2122	2186	2250	2314	2378	2442	2506	2570	2634	2698	2762	2826	2890	2954	3018
L	1974	2038	2102	2166	2230	2294	2358	2422	2486	2550	2614	2678	2742	2806	2870	2934	2998	3062	3126	3190	3254	3318	3382
A	97	61	125	89	53	117	81	45	109	73	37	101	65	129	93	57	121	85	49	113	77	41	105
M	18	19	19	20	21	21	22	23	23	24	25	25	26	26	27	28	28	29	30	30	31	32	32
N	40	42	42	44	46	46	48	50	50	52	54	54	56	56	58	60	60	62	64	64	66	68	68
P	1897	1961	2025	2089	2153	2217	2281	2345	2409	2473	2537	2601	2665	2729	2793	2857	2921	2985	3049	3113	3177	3241	3305
KG	26.9	27.5	28.1	28.7	29.3	29.9	30.5	31.0	31.6	32.2	32.8	33.4	34.0	34.6	35.2	35.8	36.4	37.0	37.6	38.2	38.8	39.4	40.0

免費服務專線：大陸 China 400-875-0009 台灣 Taiwan 0800-800-893

LCF2-20-LHS2-N

2D CAD 3D CAD

● CAD圖面可至www.toyorobot.com下載 ●

Please download the CAD file from TOYO's website : www.toyorobot.com

單位 Unit : mm

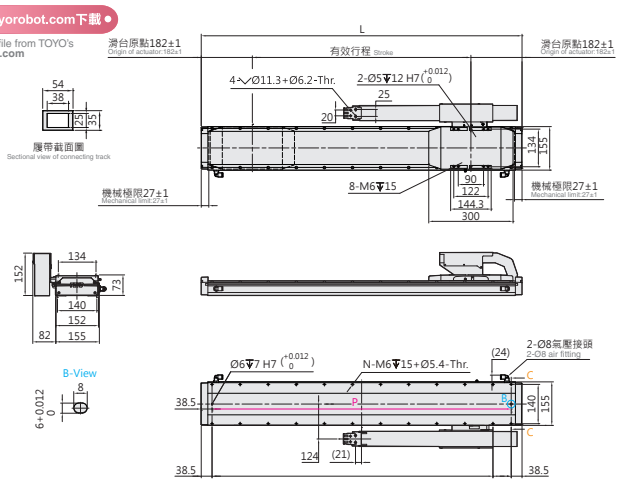

有效行程 Stroke	202	266	330	394	458	522	586	650	714	778	842	906	970	1034	1098	1162	1226	1290	1354	1418	1482	1546
L	566	630	694	758	822	886	950	1014	1078	1142	1206	1270	1334	1398	1462	1526	1590	1654	1718	1782	1846	1910
A	89	53	117	81	45	109	73	37	101	65	129	93	57	121	85	49	113	77	41	105	69	33
M	4	5	5	6	7	7	8	9	9	10	10	11	12	12	13	14	14	15	16	16	17	18
N	12	14	14	16	18	18	20	22	22	24	24	26	28	28	30	32	32	34	36	36	38	40
P	489	553	617	681	745	809	873	937	1001	1065	1129	1193	1257	1321	1385	1449	1513	1577	1641	1705	1769	1833
KG	13.7	14.3	14.9	15.5	16.2	16.7	17.3	17.9	18.5	19.1	19.7	20.3	20.9	21.5	22.1	22.7	23.3	23.9	24.5	25.1	25.7	26.3

有效行程 Stroke	1610	1674	1738	1802	1866	1930	1994	2058	2122	2186	2250	2314	2378	2442	2506	2570	2634	2698	2762	2826	2890	2954	3018
L	1974	2038	2102	2166	2230	2294	2358	2422	2486	2550	2614	2678	2742	2806	2870	2934	2998	3062	3126	3190	3254	3318	3382
A	97	61	125	89	53	117	81	45	109	73	37	101	65	129	93	57	121	85	49	113	77	41	105
M	18	19	19	20	21	21	22	23	23	24	25	25	26	26	27	28	28	29	30	30	31	32	32
N	40	42	42	44	46	46	48	50	50	52	54	54	56	56	58	60	60	62	64	64	66	68	68
P	1897	1961	2025	2089	2153	2217	2281	2345	2409	2473	2537	2601	2665	2729	2793	2857	2921	2985	3049	3113	3177	3241	3305
KG	26.9	27.5	28.1	28.7	29.3	29.9	30.5	31.0	31.6	32.2	32.8	33.4	34.0	34.6	35.2	35.8	36.4	37.0	37.6	38.2	38.8	39.4	40.0

LCF2-20-LHL2-N

2D CAD 3D CAD

● CAD圖面可至www.toyorobot.com下載 ●

Please download the CAD file from TOYO's website : www.toyorobot.com

單位 Unit : mm

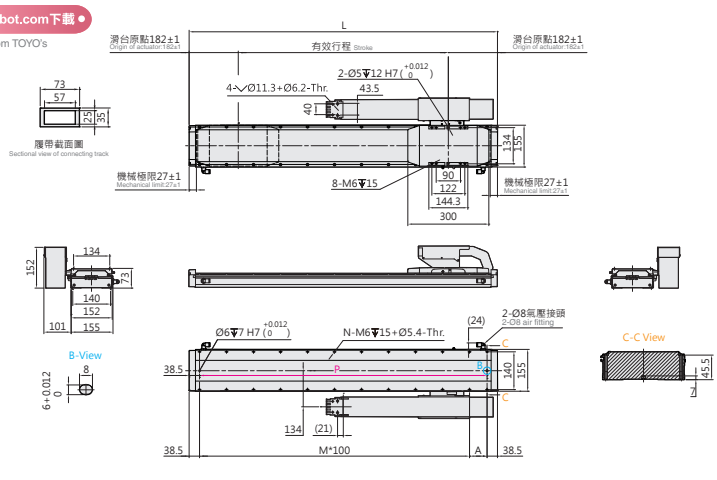

有效行程 Stroke	202	266	330	394	458	522	586	650	714	778	842	906	970	1034	1098	1162	1226	1290	1354	1418	1482	1546
L	566	630	694	758	822	886	950	1014	1078	1142	1206	1270	1334	1398	1462	1526	1590	1654	1718	1782	1846	1910
A	89	53	117	81	45	109	73	37	101	65	129	93	57	121	85	49	113	77	41	105	69	33
M	4	5	5	6	7	7	8	9	9	10	10	11	12	12	13	14	14	15	16	16	17	18
N	12	14	14	16	18	18	20	22	22	24	24	26	28	28	30	32	32	34	36	36	38	40
P	489	553	617	681	745	809	873	937	1001	1065	1129	1193	1257	1321	1385	1449	1513	1577	1641	1705	1769	1833
KG	13.7	14.3	14.9	15.5	16.2	16.7	17.3	17.9	18.5	19.1	19.7	20.3	20.9	21.5	22.1	22.7	23.3	23.9	24.5	25.1	25.7	26.3

有效行程 Stroke	1610	1674	1738	1802	1866	1930	1994	2058	2122	2186	2250	2314	2378	2442	2506	2570	2634	2698	2762	2826	2890	2954	3018
L	1974	2038	2102	2166	2230	2294	2358	2422	2486	2550	2614	2678	2742	2806	2870	2934	2998	3062	3126	3190	3254	3318	3382
A	97	61	125	89	53	117	81	45	109	73	37	101	65	129	93	57	121	85	49	113	77	41	105
M	18	19	19	20	21	21	22	23	23	24	25	25	26	26	27	28	28	29	30	30	31	32	32
N	40	42	42	44	46	46	48	50	50	52	54	54	56	56	58	60	60	62	64	64	66	68	68
P	1897	1961	2025	2089	2153	2217	2281	2345	2409	2473	2537	2601	2665	2729	2793	2857	2921	2985	3049	3113	3177	3241	3305
KG	26.9	27.5	28.1	28.7	29.3	29.9	30.5	31.0	31.6	32.2	32.8	33.4	34.0	34.6	35.2	35.8	36.4	37.0	37.6	38.2	38.8	39.4	40.0

LCF2-20

無塵平板式 With Iron Core

LCF2-20-RWS2-N

2D CAD 3D CAD

● CAD圖面可至www.toyorobot.com下載 ●

Please download the CAD file from TOYO's website：www.toyorobot.com

單位 Unit：mm

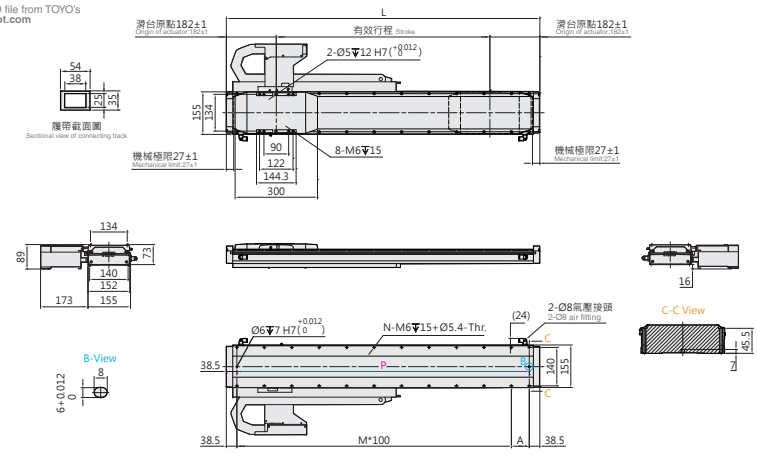

有效行程 Stroke	202	266	330	394	458	522	586	650	714	778	842	906	970	1034	1098	1162	1226	1290	1354
L	566	630	694	758	822	886	950	1014	1078	1142	1206	1270	1334	1398	1462	1526	1590	1654	1718
A	89	53	117	81	45	109	73	37	101	65	129	93	57	121	85	49	113	77	41
M	4	5	5	6	7	7	8	9	9	10	10	11	12	12	13	14	14	15	16
N	12	14	14	16	18	18	20	22	22	24	24	26	28	28	30	32	32	34	36
P	489	553	617	681	745	809	873	937	1001	1065	1129	1193	1257	1321	1385	1449	1513	1577	1641
KG	13.7	14.3	14.9	15.5	16.2	16.7	17.3	17.9	18.5	19.1	19.7	20.3	20.9	21.5	22.1	22.7	23.3	23.9	24.5

有效行程 Stroke	1418	1482	1546	1610	1674	1738	1802	1866	1930	1994	2058	2122	2186	2250	2314	2378	2442	2506	2570	2634
L	1782	1846	1910	1974	2038	2102	2166	2230	2294	2358	2422	2486	2550	2614	2678	2742	2806	2870	2934	2998
A	105	69	33	97	61	125	89	53	117	81	45	109	73	37	101	65	29	93	57	121
M	16	17	18	18	19	19	20	21	21	22	23	23	24	25	25	26	27	27	28	28
N	36	38	40	40	42	42	44	46	46	48	50	50	52	54	54	56	58	58	60	60
P	1705	1769	1833	1897	1961	2025	2089	2153	2217	2281	2345	2409	2473	2537	2601	2665	2729	2793	2857	2921
KG	25.1	25.7	26.3	26.9	27.5	28.1	28.7	29.3	29.9	30.5	31.0	31.6	32.2	32.8	33.4	34.0	34.6	35.2	35.8	36.4

LCF2-20-RWL2-N

2D CAD 3D CAD

● CAD圖面可至www.toyorobot.com下載 ●

Please download the CAD file from TOYO's website：www.toyorobot.com

單位 Unit：mm

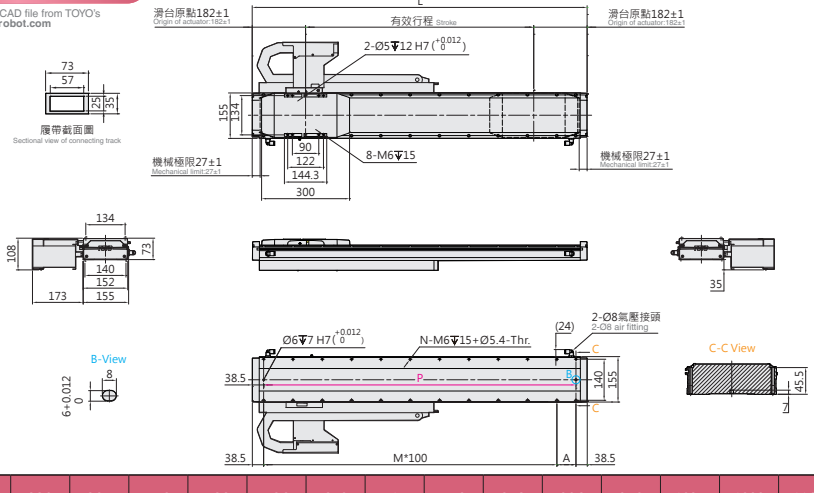

有效行程 Stroke	202	266	330	394	458	522	586	650	714	778	842	906	970	1034	1098	1162	1226	1290	1354
L	566	630	694	758	822	886	950	1014	1078	1142	1206	1270	1334	1398	1462	1526	1590	1654	1718
A	89	53	117	81	45	109	73	37	101	65	129	93	57	121	85	49	113	77	41
M	4	5	5	6	7	7	8	9	9	10	10	11	12	12	13	14	14	15	16
N	12	14	14	16	18	18	20	22	22	24	24	26	28	28	30	32	32	34	36
P	489	553	617	681	745	809	873	937	1001	1065	1129	1193	1257	1321	1385	1449	1513	1577	1641
KG	13.7	14.3	14.9	15.5	16.2	16.7	17.3	17.9	18.5	19.1	19.7	20.3	20.9	21.5	22.1	22.7	23.3	23.9	24.5

有效行程 Stroke	1418	1482	1546	1610	1674	1738	1802	1866	1930	1994	2058	2122	2186	2250	2314	2378	2442	2506	2570	2634
L	1782	1846	1910	1974	2038	2102	2166	2230	2294	2358	2422	2486	2550	2614	2678	2742	2806	2870	2934	2998
A	105	69	33	97	61	125	89	53	117	81	45	109	73	37	101	65	29	93	57	121
M	16	17	18	18	19	19	20	21	21	22	23	23	24	25	25	26	27	27	28	28
N	36	38	40	40	42	42	44	46	46	48	50	50	52	54	54	56	58	58	60	60
P	1705	1769	1833	1897	1961	2025	2089	2153	2217	2281	2345	2409	2473	2537	2601	2665	2729	2793	2857	2921
KG	25.1	25.7	26.3	26.9	27.5	28.1	28.7	29.3	29.9	30.5	31.0	31.6	32.2	32.8	33.4	34.0	34.6	35.2	35.8	36.4

免費服務專線：大陸 China 400-875-0009 台灣 Taiwan 0800-800-893

LCF2-20-LWS2-N

2D CAD 3D CAD

● CAD圖面可至www.toyorobot.com下載 ●

Please download the CAD file from TOYO's website : www.toyorobot.com

單位 Unit : mm

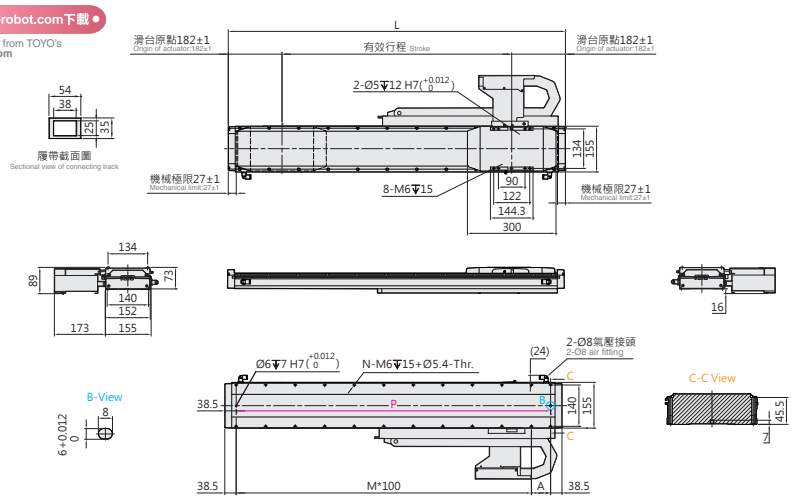

有效行程 Stroke	202	266	330	394	458	522	586	650	714	778	842	906	970	1034	1098	1162	1226	1290	1354
L	566	630	694	758	822	886	950	1014	1078	1142	1206	1270	1334	1398	1462	1526	1590	1654	1718
A	89	53	117	81	45	109	73	37	101	65	129	93	57	121	85	49	113	77	41
M	4	5	5	6	7	7	8	9	9	10	10	11	12	12	13	14	14	15	16
N	12	14	14	16	18	18	20	22	22	24	24	26	28	28	30	32	32	34	36
P	489	553	617	681	745	809	873	937	1001	1065	1129	1193	1257	1321	1385	1449	1513	1577	1641
KG	13.7	14.3	14.9	15.5	16.2	16.7	17.3	17.9	18.5	19.1	19.7	20.3	20.9	21.5	22.1	22.7	23.3	23.9	24.5

有效行程 Stroke	1418	1482	1546	1610	1674	1738	1802	1866	1930	1994	2058	2122	2186	2250	2314	2378	2442	2506	2570	2634
L	1782	1846	1910	1974	2038	2102	2166	2230	2294	2358	2422	2486	2550	2614	2678	2742	2806	2870	2934	2998
A	105	69	33	97	61	125	89	53	117	81	45	109	73	37	101	65	29	93	57	121
M	16	17	18	18	19	19	20	21	21	22	23	23	24	25	25	26	27	27	28	28
N	36	38	40	40	42	42	44	46	46	48	50	50	52	54	54	56	58	58	60	60
P	1705	1769	1833	1897	1961	2025	2089	2153	2217	2281	2345	2409	2473	2537	2601	2665	2729	2793	2857	2921
KG	25.1	25.7	26.3	26.9	27.5	28.1	28.7	29.3	29.9	30.5	31.0	31.6	32.2	32.8	33.4	34.0	34.6	35.2	35.8	36.4

LCF2-20-LWL2-N

2D CAD 3D CAD

● CAD圖面可至www.toyorobot.com下載 ●

Please download the CAD file from TOYO's website : www.toyorobot.com

單位 Unit : mm

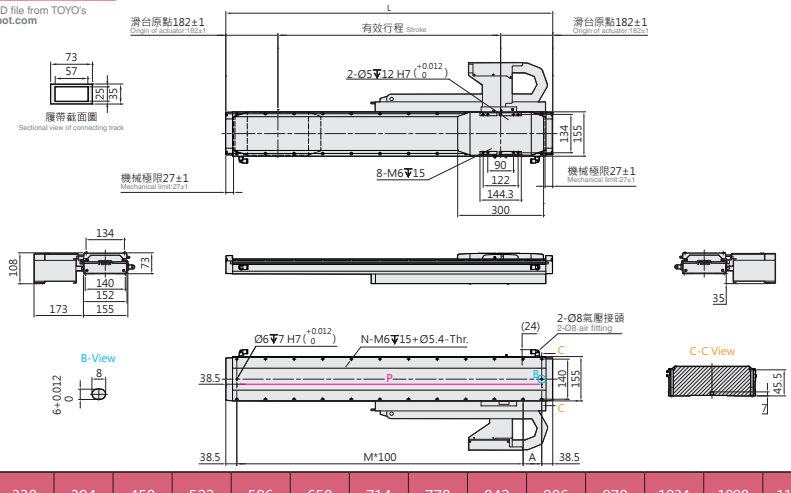

有效行程 Stroke	202	266	330	394	458	522	586	650	714	778	842	906	970	1034	1098	1162	1226	1290	1354
L	566	630	694	758	822	886	950	1014	1078	1142	1206	1270	1334	1398	1462	1526	1590	1654	1718
A	89	53	117	81	45	109	73	37	101	65	129	93	57	121	85	49	113	77	41
M	4	5	5	6	7	7	8	9	9	10	10	11	12	12	13	14	14	15	16
N	12	14	14	16	18	18	20	22	22	24	24	26	28	28	30	32	32	34	36
P	489	553	617	681	745	809	873	937	1001	1065	1129	1193	1257	1321	1385	1449	1513	1577	1641
KG	13.7	14.3	14.9	15.5	16.2	16.7	17.3	17.9	18.5	19.1	19.7	20.3	20.9	21.5	22.1	22.7	23.3	23.9	24.5

有效行程 Stroke	1418	1482	1546	1610	1674	1738	1802	1866	1930	1994	2058	2122	2186	2250	2314	2378	2442	2506	2570	2634
L	1782	1846	1910	1974	2038	2102	2166	2230	2294	2358	2422	2486	2550	2614	2678	2742	2806	2870	2934	2998
A	105	69	33	97	61	125	89	53	117	81	45	109	73	37	101	65	29	93	57	121
M	16	17	18	18	19	19	20	21	21	22	23	23	24	25	25	26	27	27	28	28
N	36	38	40	40	42	42	44	46	46	48	50	50	52	54	54	56	58	58	60	60
P	1705	1769	1833	1897	1961	2025	2089	2153	2217	2281	2345	2409	2473	2537	2601	2665	2729	2793	2857	2921
KG	25.1	25.7	26.3	26.9	27.5	28.1	28.7	29.3	29.9	30.5	31.0	31.6	32.2	32.8	33.4	34.0	34.6	35.2	35.8	36.4

LCF2-20

無塵平板式 With Iron Core

LCF2-20-DHS2-D

2D CAD 3D CAD

● CAD圖面可至www.toyorobot.com下載 ●

Please download the CAD file from TOYO's website：www.toyorobot.com

單位 Unit ： mm

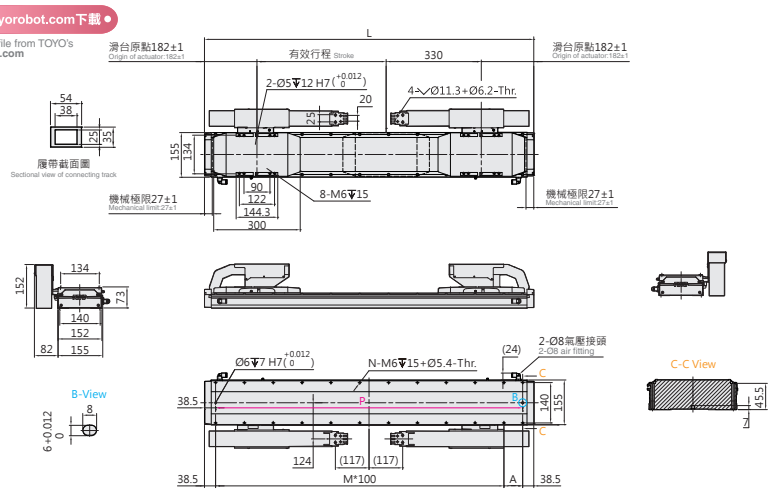

有效行程 Stroke	320	384	448	512	576	640	704	768	832	896	960	1024	1088	1152	1216	1280	1344	1408	1472	1536	1600
L	1014	1078	1142	1206	1270	1334	1398	1462	1526	1590	1654	1718	1782	1846	1910	1974	2038	2102	2166	2230	2294
A	37	101	65	129	93	57	121	85	49	113	77	41	105	69	33	97	61	125	89	53	117
M	9	9	10	10	11	12	12	13	14	14	15	16	16	17	18	18	19	19	20	21	21
N	22	22	24	24	26	28	28	30	32	32	34	36	36	38	40	40	42	42	44	46	46
P	937	1001	1065	1129	1193	1257	1321	1385	1449	1513	1577	1641	1705	1769	1833	1897	1961	2025	2089	2153	2217
KG	22.6	23.2	23.8	24.4	25.0	25.6	26.2	26.8	27.4	28.0	28.6	29.2	29.8	30.4	31.0	31.6	32.2	32.7	33.3	34.0	34.6

有效行程 Stroke	1664	1728	1792	1856	1920	1984	2048	2112	2176	2240	2304	2368	2432	2496	2560	2624	2688	2752	2816	2880	2944	3008
L	2358	2422	2486	2550	2614	2678	2742	2806	2870	2934	2998	3062	3126	3190	3254	3318	3382	3446	3510	3574	3638	3702
A	81	45	109	73	37	101	65	129	93	57	121	85	49	113	77	41	105	69	33	97	61	125
M	22	23	23	24	25	25	26	26	27	28	28	29	30	30	31	32	32	33	34	34	35	35
N	48	50	50	52	54	54	56	56	58	60	60	62	64	64	66	68	68	70	72	72	74	74
P	2281	2345	2409	2473	2537	2601	2665	2729	2793	2857	2921	2985	3049	3113	3177	3241	3305	3369	3433	3497	3561	3625
KG	35.2	35.7	36.3	36.9	37.5	38.1	38.7	39.3	39.9	40.5	41.1	41.7	42.3	42.9	43.5	44.1	44.7	45.3	45.9	46.5	47.0	47.6

LCF2-20-DHL2-D

2D CAD 3D CAD

● CAD圖面可至www.toyorobot.com下載 ●

Please download the CAD file from TOYO's website：www.toyorobot.com

單位 Unit ： mm

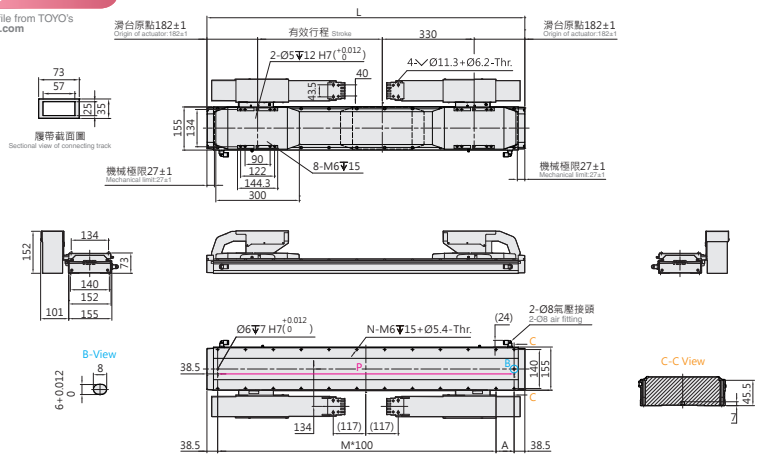

有效行程 Stroke	320	384	448	512	576	640	704	768	832	896	960	1024	1088	1152	1216	1280	1344	1408	1472	1536	1600
L	1014	1078	1142	1206	1270	1334	1398	1462	1526	1590	1654	1718	1782	1846	1910	1974	2038	2102	2166	2230	2294
A	37	101	65	129	93	57	121	85	49	113	77	41	105	69	33	97	61	125	89	53	117
M	9	9	10	10	11	12	12	13	14	14	15	16	16	17	18	18	19	19	20	21	21
N	22	22	24	24	26	28	28	30	32	32	34	36	36	38	40	40	42	42	44	46	46
P	937	1001	1065	1129	1193	1257	1321	1385	1449	1513	1577	1641	1705	1769	1833	1897	1961	2025	2089	2153	2217
KG	22.6	23.2	23.8	24.4	25.0	25.6	26.2	26.8	27.4	28.0	28.6	29.2	29.8	30.4	31.0	31.6	32.2	32.7	33.3	34.0	34.6

有效行程 Stroke	1664	1728	1792	1856	1920	1984	2048	2112	2176	2240	2304	2368	2432	2496	2560	2624	2688	2752	2816	2880	2944	3008
L	2358	2422	2486	2550	2614	2678	2742	2806	2870	2934	2998	3062	3126	3190	3254	3318	3382	3446	3510	3574	3638	3702
A	81	45	109	73	37	101	65	129	93	57	121	85	49	113	77	41	105	69	33	97	61	125
M	22	23	23	24	25	25	26	26	27	28	28	29	30	30	31	32	32	33	34	34	35	35
N	48	50	50	52	54	54	56	56	58	60	60	62	64	64	66	68	68	70	72	72	74	74
P	2281	2345	2409	2473	2537	2601	2665	2729	2793	2857	2921	2985	3049	3113	3177	3241	3305	3369	3433	3497	3561	3625
KG	35.2	35.7	36.3	36.9	37.5	38.1	38.7	39.3	39.9	40.5	41.1	41.7	42.3	42.9	43.5	44.1	44.7	45.3	45.9	46.5	47.0	47.6

免費服務專線：大陸 China 400-875-0009 台灣 Taiwan 0800-800-893

LCF2-20-DWS2-D

2D CAD 3D CAD

● CAD圖面可至www.toyorobot.com下載 ●

Please download the CAD file from TOYO's website : www.toyorobot.com

單位 Unit : mm

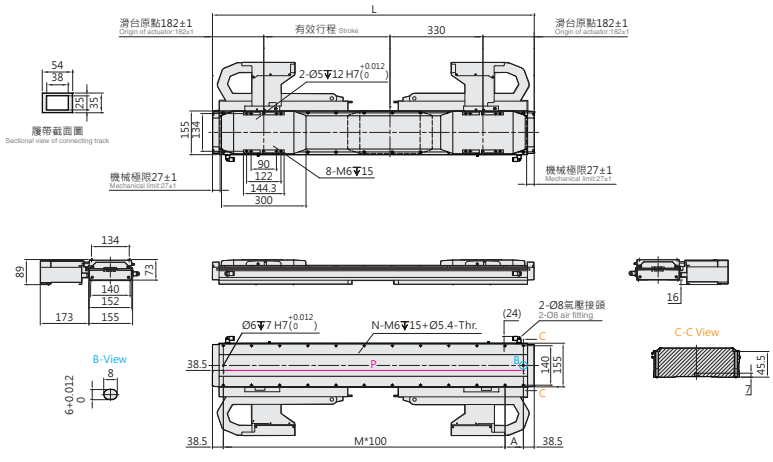

有效行程 Stroke	320	384	448	512	576	640	704	768	832	896	960	1024	1088	1152	1216	1280	1344	1408	1472	1536	1600	1664	1728	1792	1856	1920	1984	2048	2112	2176	2240	2304
L	1014	1078	1142	1206	1270	1334	1398	1462	1526	1590	1654	1718	1782	1846	1910	1974	2038	2102	2166	2230	2294	2358	2422	2486	2550	2614	2678	2742	2806	2870	2934	2998
A	37	101	65	129	93	57	121	85	49	113	77	41	105	69	33	97	61	125	89	53	117	81	45	109	73	37	101	65	29	93	57	121
M	9	9	10	10	11	12	12	13	14	14	15	16	16	17	18	18	19	19	20	21	21	22	23	23	24	25	25	26	27	27	28	28
N	22	22	24	24	26	28	28	30	32	32	34	36	36	38	40	40	42	42	44	46	46	48	50	50	52	54	54	56	58	58	60	60
P	937	1001	1065	1129	1193	1257	1321	1385	1449	1513	1577	1641	1705	1769	1833	1897	1961	2025	2089	2153	2217	2281	2345	2409	2473	2537	2601	2665	2729	2793	2857	2921
KG	22.6	23.2	23.8	24.4	25.0	25.6	26.2	26.8	27.4	28.0	28.6	29.2	29.8	30.4	31.0	31.6	32.2	32.7	33.3	34.0	34.6	35.2	35.7	36.3	36.9	37.5	38.1	38.7	39.3	39.9	40.5	41.1

LCF2-20-DWL2-D

2D CAD 3D CAD

● CAD圖面可至www.toyorobot.com下載 ●

Please download the CAD file from TOYO's website : www.toyorobot.com

單位 Unit : mm

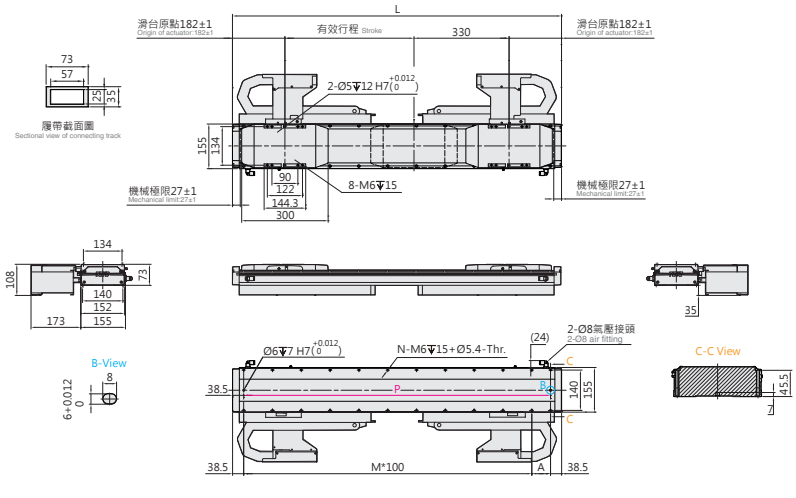

有效行程 Stroke	320	384	448	512	576	640	704	768	832	896	960	1024	1088	1152	1216	1280	1344	1408	1472	1536	1600	1664	1728	1792	1856	1920	1984	2048	2112	2176	2240	2304
L	1014	1078	1142	1206	1270	1334	1398	1462	1526	1590	1654	1718	1782	1846	1910	1974	2038	2102	2166	2230	2294	2358	2422	2486	2550	2614	2678	2742	2806	2870	2934	2998
A	37	101	65	129	93	57	121	85	49	113	77	41	105	69	33	97	61	125	89	53	117	81	45	109	73	37	101	65	29	93	57	121
M	9	9	10	10	11	12	12	13	14	14	15	16	16	17	18	18	19	19	20	21	21	22	23	23	24	25	25	26	27	27	28	28
N	22	22	24	24	26	28	28	30	32	32	34	36	36	38	40	40	42	42	44	46	46	48	50	50	52	54	54	56	58	58	60	60
P	937	1001	1065	1129	1193	1257	1321	1385	1449	1513	1577	1641	1705	1769	1833	1897	1961	2025	2089	2153	2217	2281	2345	2409	2473	2537	2601	2665	2729	2793	2857	2921
KG	22.6	23.2	23.8	24.4	25.0	25.6	26.2	26.8	27.4	28.0	28.6	29.2	29.8	30.4	31.0	31.6	32.2	32.7	33.3	34.0	34.6	35.2	35.7	36.3	36.9	37.5	38.1	38.7	39.3	39.9	40.5	41.1

LCF2-20

無塵平板式 With Iron Core

LCF2-20-N-N

2D CAD 3D CAD

● CAD圖面可至www.toyorobot.com下載 ●

Please download the CAD file from TOYO's website : www.toyorobot.com

單位 Unit : mm

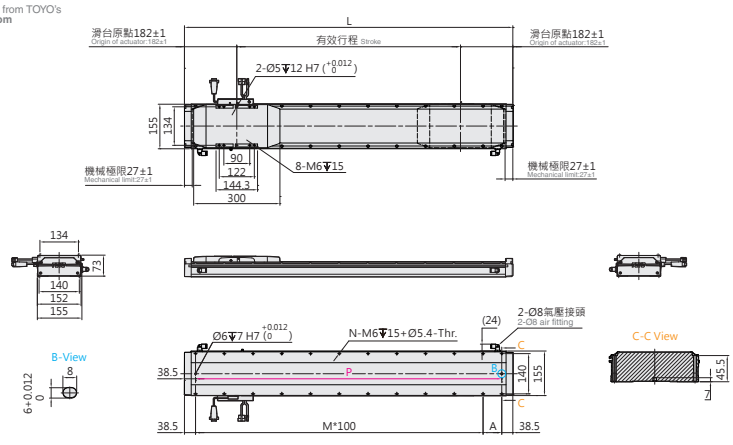

有效行程 Stroke	202	266	330	394	458	522	586	650	714	778	842	906	970	1034	1098	1162	1226	1290	1354	1418	1482	1546
L	566	630	694	758	822	886	950	1014	1078	1142	1206	1270	1334	1398	1462	1526	1590	1654	1718	1782	1846	1910
A	89	53	117	81	45	109	73	37	101	65	129	93	57	121	85	49	113	77	41	105	69	33
M	4	5	5	6	7	7	8	9	9	10	10	11	12	12	13	14	14	15	16	16	17	18
N	12	14	14	16	18	18	20	22	22	24	24	26	28	28	30	32	32	34	36	36	38	40
P	489	553	617	681	745	809	873	937	1001	1065	1129	1193	1257	1321	1385	1449	1513	1577	1641	1705	1769	1833
KG	13.7	14.3	14.9	15.5	16.2	16.7	17.3	17.9	18.5	19.1	19.7	20.3	20.9	21.5	22.1	22.7	23.3	23.9	24.5	25.1	25.7	26.3

有效行程 Stroke	1610	1674	1738	1802	1866	1930	1994	2058	2122	2186	2250	2314	2378	2442	2506	2570	2634	2698	2762	2826	2890	2954	3018
L	1974	2038	2102	2166	2230	2294	2358	2422	2486	2550	2614	2678	2742	2806	2870	2934	2998	3062	3126	3190	3254	3318	3382
A	97	61	125	89	53	117	81	45	109	73	37	101	65	129	93	57	121	85	49	113	77	41	105
M	18	19	19	20	21	21	22	23	23	24	25	25	26	26	27	28	28	29	30	30	31	32	32
N	40	42	42	44	46	46	48	50	50	52	54	54	56	56	58	60	60	62	64	64	66	68	68
P	1897	1961	2025	2089	2153	2217	2281	2345	2409	2473	2537	2601	2665	2729	2793	2857	2921	2985	3049	3113	3177	3241	3305
KG	26.9	27.5	28.1	28.7	29.3	29.9	30.5	31.0	31.6	32.2	32.8	33.4	34.0	34.6	35.2	35.8	36.4	37.0	37.6	38.2	38.8	39.4	40.0

LCF2-20-N-D

2D CAD 3D CAD

● CAD圖面可至www.toyorobot.com下載 ●

Please do wnload the CAD file from TOYO's website : www.toyorobot.com

單位 Unit : mm

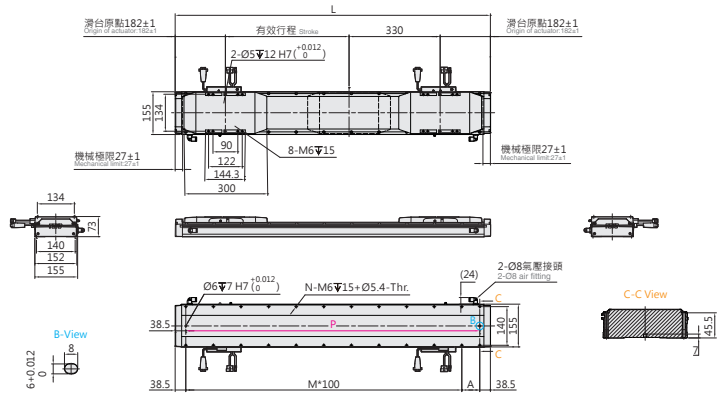

有效行程 Stroke	320	384	448	512	576	640	704	768	832	896	960	1024	1088	1152	1216	1280	1344	1408	1472	1536	1600
L	1014	1078	1142	1206	1270	1334	1398	1462	1526	1590	1654	1718	1782	1846	1910	1974	2038	2102	2166	2230	2294
A	37	101	65	129	93	57	121	85	49	113	77	41	105	69	33	97	61	125	89	53	117
M	9	9	10	10	11	12	12	13	14	14	15	16	16	17	18	18	19	19	20	21	21
N	22	22	24	24	26	28	28	30	32	32	34	36	36	38	40	40	42	42	44	46	46
P	937	1001	1065	1129	1193	1257	1321	1385	1449	1513	1577	1641	1705	1769	1833	1897	1961	2025	2089	2153	2217
KG	22.6	23.2	23.8	24.4	25.0	25.6	26.2	26.8	27.4	28.0	28.6	29.2	29.8	30.4	31.0	31.6	32.2	32.7	33.3	34.0	34.6

有效行程 Stroke	1664	1728	1792	1856	1920	1984	2048	2112	2176	2240	2304	2368	2432	2496	2560	2624	2688	2752	2816	2880	2944	3008
L	2358	2422	2486	2550	2614	2678	2742	2806	2870	2934	2998	3062	3126	3190	3254	3318	3382	3446	3510	3574	3638	3702
A	81	45	109	73	37	101	65	129	93	57	121	85	49	113	77	41	105	69	33	97	61	125
M	22	23	23	24	25	25	26	26	27	28	28	29	30	30	31	32	32	33	34	34	35	35
N	48	50	50	52	54	54	56	56	58	60	60	62	64	64	66	68	68	70	72	72	74	74
P	2281	2345	2409	2473	2537	2601	2665	2729	2793	2857	2921	2985	3049	3113	3177	3241	3305	3369	3433	3497	3561	3625
KG	35.2	35.7	36.3	36.9	37.5	38.1	38.7	39.3	39.9	40.5	41.1	41.7	42.3	42.9	43.5	44.1	44.7	45.3	45.9	46.5	47.0	47.6

免費服務專線：大陸 China 400-875-0009 台灣 Taiwan 0800-800-893
Toll-free Number

Memo

LCF2-30

無塵平板式 With Iron Core

最大行程 Maximum Stroke	最高速度* Maximum Speed	連續推力 Continuous Force	連續可搬重量 Continuous Payload
3018mm	1500mm/s	158N	54kg

*class 1 等級最高速度不可超過 1.5m/s。
The maximum speed of the CLASS 1 level products cannot exceed 1.5m/s.

型號表示方式 Ordering Method

LCF2-30-RHS2-N-3018-LS10-R-N-05H-LC100-A001

本體型號 Model

動子數量 No. of motor

N	單動子 Single motor
D	雙動子 Double motor

行程 Stroke

單動子 Single motor	202~3018mm
	間隔64mm Pitch 64mm
雙動子 Double motor	320~3008mm
	間隔64mm Pitch 64mm

原點位置 Position of origin

R	右 Right
L	左 Left

感應器 Sensor

N	無 None
XX	數量 Quantity

特注式樣 Customization order no.

本體固定方式及線槽出線方向 Cable carrier entry location

項目 Item		出線方向 Cable Direction		固定方向 Mounting direction		線槽大小 Cable track size
單動子 Single motor	R	右方出線 Right	H	水平固定 Horizontally	L2	大線槽 Large cable track
	L	左方出線 Left	W	壁掛固定 Wall mount	S2	小線槽 Small cable track
雙動子 Double motor	D	雙滑座出線 Double Slider	H	水平固定 Horizontally	L2	大線槽 Large cable track
			W	壁掛固定 Wall mount	S2	小線槽 Small cable track
無 None	N	無線槽 No cable chain				

編碼器 Encoder

LS10	1μm光學尺 1μm optical encoder
LS05	0.5μm光學尺 0.5μm optical encoder
LS01	0.1μm光學尺 0.1μm optical encoder
MS10	1μm磁性尺-SIKO 1μm magnetic encoder
TS10	1μm磁性尺-TOYO 1μm magnetic encoder

線長 Cable length

N	無線材 None
05	5m
08	8m
12	12m
XX	XXm特殊長度 Customized length

※標配5m，包含動力線與光學尺線
※ standard cable length is 5m, including motor power cable and linear encoder cable.
※特殊線長，請與本公司業務聯絡。
※ For special cable length, please contact us.
※選擇線長N時，控制器需選N。
※ It is compulsory to select N for the controller while choosing cable length N.

霍爾線材 Hall Cable

-	無 None
H	霍爾 Hall

對應驅動器 Controller type

LC100	TOYO (Pulse)
LC100E	TOYO (EtherCAT)
S	Servotronix
M	三菱 Mitsubishi
P	松下 Panasonic
D	台達 Delta
L	士林電機 Shihlin
Z	其他 Other
N	無選配 None

免費服務專線：大陸 China 400-875-0009 台灣 Taiwan 0800-800-893
Toll-free Number

基本仕樣 Specification

規格 Spec	型號 Model		LCF2-30
	重複精度 Repeatability (mm)		±0.002
	最大推力 Mxa. Force (N)		713
	連續推力 Rated Force (N)		158
	連續可搬重量 Mxa. Payload (kg)※1		54
	標準行程 Stroke (mm)	單馬達 N	202-3018 /64 間隔 pitch
		雙馬達 D	320-3008 /64 間隔 pitch
	最高速度 Maximum Speed (mm/s)※2		1500

※1 連續可搬重量為到達線速度 1m/s, 最大加速度 5m/s² 固定行程來回，不同情況會有不同。
The continuous payload is the data when the robot runs with maximum speed 1m/s and acceleration 5m/s².
Different application will have different result.
※2 可客製高速型 3000mm/s 規格。
High-speed 3000 mm/s customization available.

速度 - 荷重曲線表 Acceleration-Payload Relationship

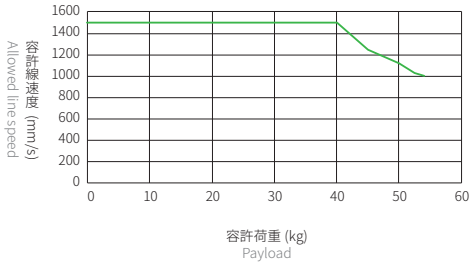

容許負載力距表 Allowable Overhang

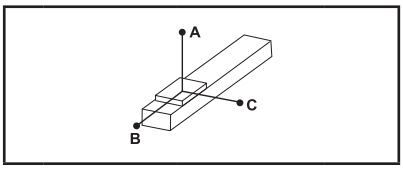

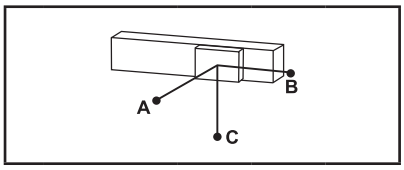

(單位 Unit : mm)

水平安裝 Horizontal Installation※2

	荷重 Load	A	B	C
LCF2-30	25 kg	830	150	110
	35 kg	580	105	75
	45 kg	450	75	55
	54 kg	360	60	45

(單位 Unit : mm)

壁掛安裝 Wall Installation※2

	荷重 Load	A	B	C
LCF2-30	25 kg	110	150	830
	35 kg	75	105	580
	45 kg	55	75	450
	54 kg	45	60	360

※2 相同速度下加速度時間不同，加速度及荷重也隨之改變，表為加速度時間 0.2s。
Even the speed is same, if acceleration and acceleration time is changed, the payload willbe different.
Above chart is based on acceleration time 0.2 sec.

靜態容許負載慣量 Static Loading Moment

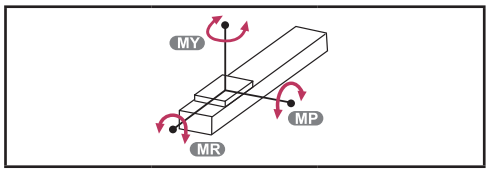

(單位 Unit : N.m)

LCF2-30	MY	2461
	MP	2461
	MR	1865

對應控制器一覽表 Corresponding Controller Chart

外觀 Exterior	控制器型號 Controller Model	控制介面 Control Mode	特點 Featrues	電氣規格 Electrical Spec	詳細參閱 Reference Page
	LC100	Pulse 控制 Pulse Control Mode	Line drive 4M Hz / Open collector 200K Hz 同時間只能使用一種 Support Line driver and Open collector Max.pulse receiving speed 200k/60k Hz.	單相 / 三相 Single-phase/Three-phase 220V	P.321
		I/O 控制 I/O Control Mode	利用 10 變化，最多可以執行 255 個位置控制 By I/O control, max. 255 positioning points, can beexecuted.		
		通訊控制 Communication Control Mode	採 Modbus 的 RS485 通訊或 EtherCAT (最大並接 16 台以上) 及一組 mini USB (TOYO-Single 專用) With Modbus RS-485 or EtherCAT(connect over 16 axes in series) and USB module.		
			Optional 選配 EtherCAT 透過 EtherCAT 可串接 16 軸以上 With EtherCAT, connect over 16 axes can be in series.		

LCF2-30

無塵平板式 With Iron Core

LCF2-30-RHS2-N

2D CAD 3D CAD

● CAD圖面可至www.toyorobot.com下載 ●

Please download the CAD file from TOYO's website：www.toyorobot.com

單位 Unit ： mm

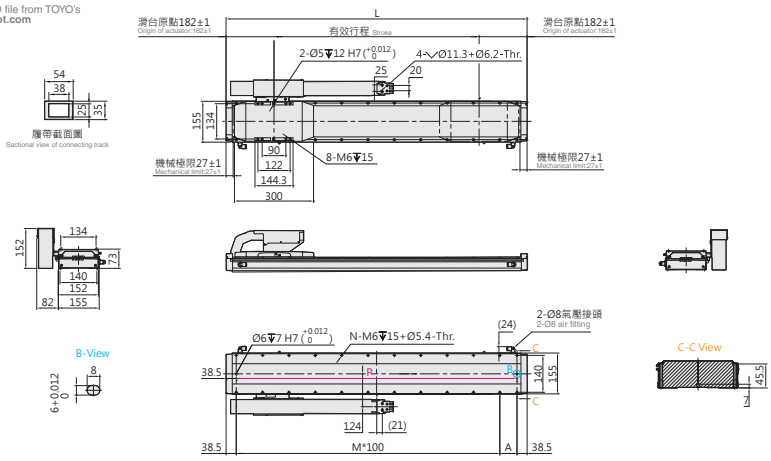

有效行程 Stroke	202	266	330	394	458	522	586	650	714	778	842	906	970	1034	1098	1162	1226	1290	1354	1418	1482	1546
L	566	630	694	758	822	886	950	1014	1078	1142	1206	1270	1334	1398	1462	1526	1590	1654	1718	1782	1846	1910
A	89	53	117	81	45	109	73	37	101	65	129	93	57	121	85	49	113	77	41	105	69	33
M	4	5	5	6	7	7	8	9	9	10	10	11	12	12	13	14	14	15	16	16	17	18
N	12	14	14	16	18	18	20	22	22	24	24	26	28	28	30	32	32	34	36	36	38	40
P	489	553	617	681	745	809	873	937	1001	1065	1129	1193	1257	1321	1385	1449	1513	1577	1641	1705	1769	1833
KG	13.7	14.3	14.9	15.5	16.2	16.7	17.3	17.9	18.5	19.1	19.7	20.3	20.9	21.5	22.1	22.7	23.3	23.9	24.5	25.1	25.7	26.3

有效行程 Stroke	1610	1674	1738	1802	1866	1930	1994	2058	2122	2186	2250	2314	2378	2442	2506	2570	2634	2698	2762	2826	2890	2954	3018
L	1974	2038	2102	2166	2230	2294	2358	2422	2486	2550	2614	2678	2742	2806	2870	2934	2998	3062	3126	3190	3254	3318	3382
A	97	61	125	89	53	117	81	45	109	73	37	101	65	129	93	57	121	85	49	113	77	41	105
M	18	19	19	20	21	21	22	23	23	24	25	25	26	26	27	28	28	29	30	30	31	32	32
N	40	42	42	44	46	46	48	50	50	52	54	54	56	56	58	60	60	62	64	64	66	68	68
P	1897	1961	2025	2089	2153	2217	2281	2345	2409	2473	2537	2601	2665	2729	2793	2857	2921	2985	3049	3113	3177	3241	3305
KG	26.9	27.5	28.1	28.7	29.3	29.9	30.5	31.0	31.6	32.2	32.8	33.4	34.0	34.6	35.2	35.8	36.4	37.0	37.6	38.2	38.8	39.4	40.0

LCF2-30-RHL2-N

2D CAD 3D CAD

● CAD圖面可至www.toyorobot.com下載 ●

Please download the CAD file from TOYO's website：www.toyorobot.com

單位 Unit ： mm

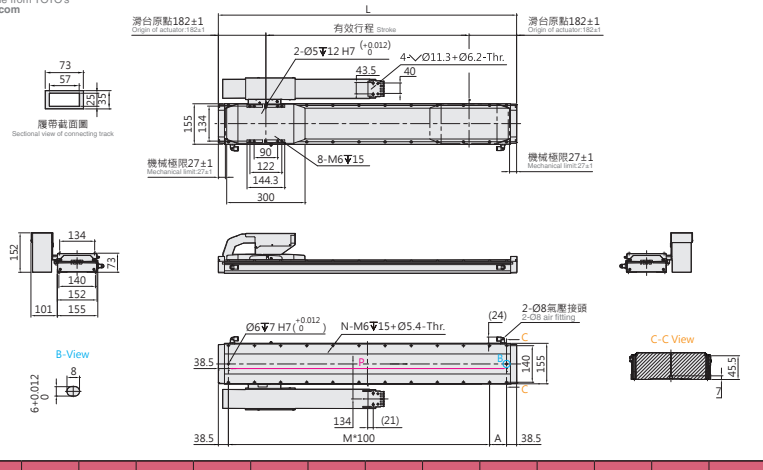

有效行程 Stroke	202	266	330	394	458	522	586	650	714	778	842	906	970	1034	1098	1162	1226	1290	1354	1418	1482	1546
L	566	630	694	758	822	886	950	1014	1078	1142	1206	1270	1334	1398	1462	1526	1590	1654	1718	1782	1846	1910
A	89	53	117	81	45	109	73	37	101	65	129	93	57	121	85	49	113	77	41	105	69	33
M	4	5	5	6	7	7	8	9	9	10	10	11	12	12	13	14	14	15	16	16	17	18
N	12	14	14	16	18	18	20	22	22	24	24	26	28	28	30	32	32	34	36	36	38	40
P	489	553	617	681	745	809	873	937	1001	1065	1129	1193	1257	1321	1385	1449	1513	1577	1641	1705	1769	1833
KG	13.7	14.3	14.9	15.5	16.2	16.7	17.3	17.9	18.5	19.1	19.7	20.3	20.9	21.5	22.1	22.7	23.3	23.9	24.5	25.1	25.7	26.3

有效行程 Stroke	1610	1674	1738	1802	1866	1930	1994	2058	2122	2186	2250	2314	2378	2442	2506	2570	2634	2698	2762	2826	2890	2954	3018
L	1974	2038	2102	2166	2230	2294	2358	2422	2486	2550	2614	2678	2742	2806	2870	2934	2998	3062	3126	3190	3254	3318	3382
A	97	61	125	89	53	117	81	45	109	73	37	101	65	129	93	57	121	85	49	113	77	41	105
M	18	19	19	20	21	21	22	23	23	24	25	25	26	26	27	28	28	29	30	30	31	32	32
N	40	42	42	44	46	46	48	50	50	52	54	54	56	56	58	60	60	62	64	64	66	68	68
P	1897	1961	2025	2089	2153	2217	2281	2345	2409	2473	2537	2601	2665	2729	2793	2857	2921	2985	3049	3113	3177	3241	3305
KG	26.9	27.5	28.1	28.7	29.3	29.9	30.5	31.0	31.6	32.2	32.8	33.4	34.0	34.6	35.2	35.8	36.4	37.0	37.6	38.2	38.8	39.4	40.0

免費服務專線：大陸 China 400-875-0009 台灣 Taiwan 0800-800-893

LCF2-30-LHS2-N

2D CAD 3D CAD

● CAD圖面可至www.toyorobot.com下載 ●

Please download the CAD file from TOYO's website : www.toyorobot.com

單位 Unit : mm

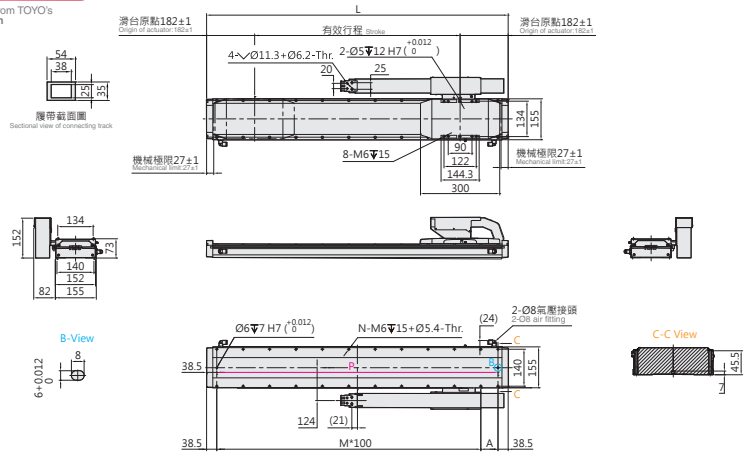

有效行程 Stroke	202	266	330	394	458	522	586	650	714	778	842	906	970	1034	1098	1162	1226	1290	1354	1418	1482	1546
L	566	630	694	758	822	886	950	1014	1078	1142	1206	1270	1334	1398	1462	1526	1590	1654	1718	1782	1846	1910
A	89	53	117	81	45	109	73	37	101	65	129	93	57	121	85	49	113	77	41	105	69	33
M	4	5	5	6	7	7	8	9	9	10	10	11	12	12	13	14	14	15	16	16	17	18
N	12	14	14	16	18	18	20	22	22	24	24	26	28	28	30	32	32	34	36	36	38	40
P	489	553	617	681	745	809	873	937	1001	1065	1129	1193	1257	1321	1385	1449	1513	1577	1641	1705	1769	1833
KG	13.7	14.3	14.9	15.5	16.2	16.7	17.3	17.9	18.5	19.1	19.7	20.3	20.9	21.5	22.1	22.7	23.3	23.9	24.5	25.1	25.7	26.3

有效行程 Stroke	1610	1674	1738	1802	1866	1930	1994	2058	2122	2186	2250	2314	2378	2442	2506	2570	2634	2698	2762	2826	2890	2954	3018
L	1974	2038	2102	2166	2230	2294	2358	2422	2486	2550	2614	2678	2742	2806	2870	2934	2998	3062	3126	3190	3254	3318	3382
A	97	61	125	89	53	117	81	45	109	73	37	101	65	129	93	57	121	85	49	113	77	41	105
M	18	19	19	20	21	21	22	23	23	24	25	25	26	26	27	28	28	29	30	30	31	32	32
N	40	42	42	44	46	46	48	50	50	52	54	54	56	56	58	60	60	62	64	64	66	68	68
P	1897	1961	2025	2089	2153	2217	2281	2345	2409	2473	2537	2601	2665	2729	2793	2857	2921	2985	3049	3113	3177	3241	3305
KG	26.9	27.5	28.1	28.7	29.3	29.9	30.5	31.0	31.6	32.2	32.8	33.4	34.0	34.6	35.2	35.8	36.4	37.0	37.6	38.2	38.8	39.4	40.0

LCF2-30-LHL2-N

2D CAD 3D CAD

● CAD圖面可至www.toyorobot.com下載 ●

Please download the CAD file from TOYO's website : www.toyorobot.com

單位 Unit : mm

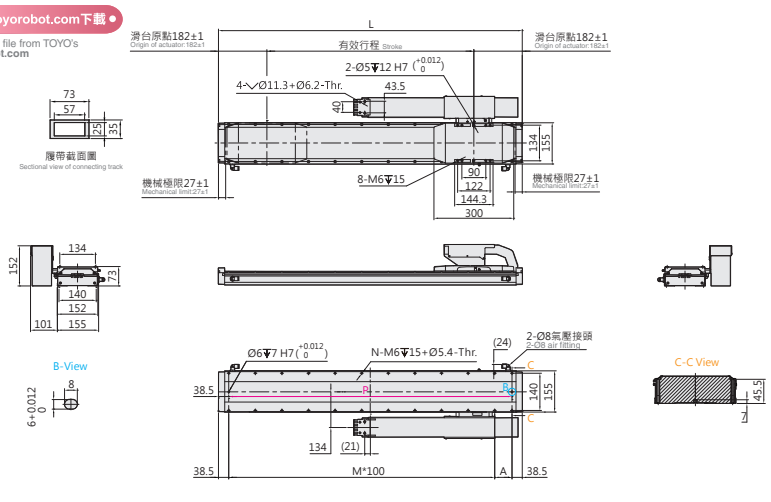

有效行程 Stroke	202	266	330	394	458	522	586	650	714	778	842	906	970	1034	1098	1162	1226	1290	1354	1418	1482	1546
L	566	630	694	758	822	886	950	1014	1078	1142	1206	1270	1334	1398	1462	1526	1590	1654	1718	1782	1846	1910
A	89	53	117	81	45	109	73	37	101	65	129	93	57	121	85	49	113	77	41	105	69	33
M	4	5	5	6	7	7	8	9	9	10	10	11	12	12	13	14	14	15	16	16	17	18
N	12	14	14	16	18	18	20	22	22	24	24	26	28	28	30	32	32	34	36	36	38	40
P	489	553	617	681	745	809	873	937	1001	1065	1129	1193	1257	1321	1385	1449	1513	1577	1641	1705	1769	1833
KG	13.7	14.3	14.9	15.5	16.2	16.7	17.3	17.9	18.5	19.1	19.7	20.3	20.9	21.5	22.1	22.7	23.3	23.9	24.5	25.1	25.7	26.3

有效行程 Stroke	1610	1674	1738	1802	1866	1930	1994	2058	2122	2186	2250	2314	2378	2442	2506	2570	2634	2698	2762	2826	2890	2954	3018
L	1974	2038	2102	2166	2230	2294	2358	2422	2486	2550	2614	2678	2742	2806	2870	2934	2998	3062	3126	3190	3254	3318	3382
A	97	61	125	89	53	117	81	45	109	73	37	101	65	129	93	57	121	85	49	113	77	41	105
M	18	19	19	20	21	21	22	23	23	24	25	25	26	26	27	28	28	29	30	30	31	32	32
N	40	42	42	44	46	46	48	50	50	52	54	54	56	56	58	60	60	62	64	64	66	68	68
P	1897	1961	2025	2089	2153	2217	2281	2345	2409	2473	2537	2601	2665	2729	2793	2857	2921	2985	3049	3113	3177	3241	3305
KG	26.9	27.5	28.1	28.7	29.3	29.9	30.5	31.0	31.6	32.2	32.8	33.4	34.0	34.6	35.2	35.8	36.4	37.0	37.6	38.2	38.8	39.4	40.0

LCF2-30

無塵平板式 With Iron Core

LCF2-30-RWS2-N

2D CAD 3D CAD

● CAD圖面可至www.toyorobot.com下載 ●

Please download the CAD file from TOYO's website：www.toyorobot.com

單位 Unit：mm

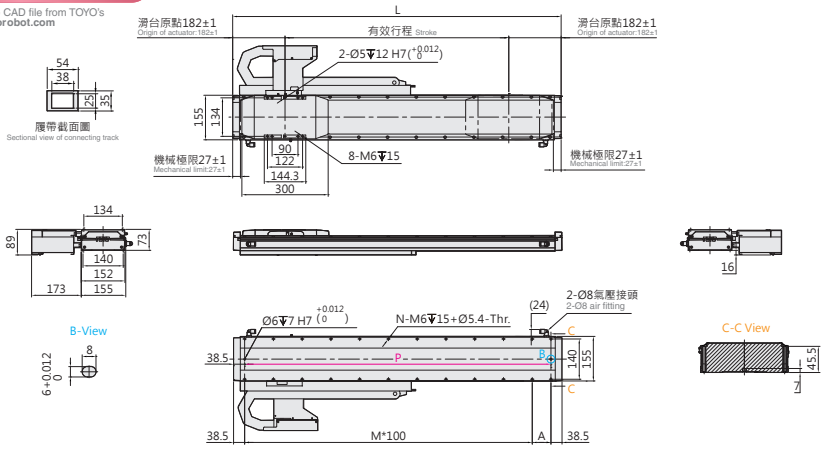

有效行程 Stroke	202	266	330	394	458	522	586	650	714	778	842	906	970	1034	1098	1162	1226	1290	1354
L	566	630	694	758	822	886	950	1014	1078	1142	1206	1270	1334	1398	1462	1526	1590	1654	1718
A	89	53	117	81	45	109	73	37	101	65	129	93	57	121	85	49	113	77	41
M	4	5	5	6	7	7	8	9	9	10	10	11	12	12	13	14	14	15	16
N	12	14	14	16	18	18	20	22	22	24	24	26	28	28	30	32	32	34	36
P	489	553	617	681	745	809	873	937	1001	1065	1129	1193	1257	1321	1385	1449	1513	1577	1641
KG	13.7	14.3	14.9	15.5	16.2	16.7	17.3	17.9	18.5	19.1	19.7	20.3	20.9	21.5	22.1	22.7	23.3	23.9	24.5

有效行程 Stroke	1418	1482	1546	1610	1674	1738	1802	1866	1930	1994	2058	2122	2186	2250	2314	2378	2442	2506	2570	2634
L	1782	1846	1910	1974	2038	2102	2166	2230	2294	2358	2422	2486	2550	2614	2678	2742	2806	2870	2934	2998
A	105	69	33	97	61	125	89	53	117	81	45	109	73	37	101	65	29	93	57	121
M	16	17	18	18	19	19	20	21	21	22	23	23	24	25	25	26	27	27	28	28
N	36	38	40	40	42	42	44	46	46	48	50	50	52	54	54	56	58	58	60	60
P	1705	1769	1833	1897	1961	2025	2089	2153	2217	2281	2345	2409	2473	2537	2601	2665	2729	2793	2857	2921
KG	25.1	25.7	26.3	26.9	27.5	28.1	28.7	29.3	29.9	30.5	31.0	31.6	32.2	32.8	33.4	34.0	34.6	35.2	35.8	36.4

LCF2-30-RWL2-N

2D CAD 3D CAD

● CAD圖面可至www.toyorobot.com下載 ●

Please download the CAD file from TOYO's website：www.toyorobot.com

單位 Unit：mm

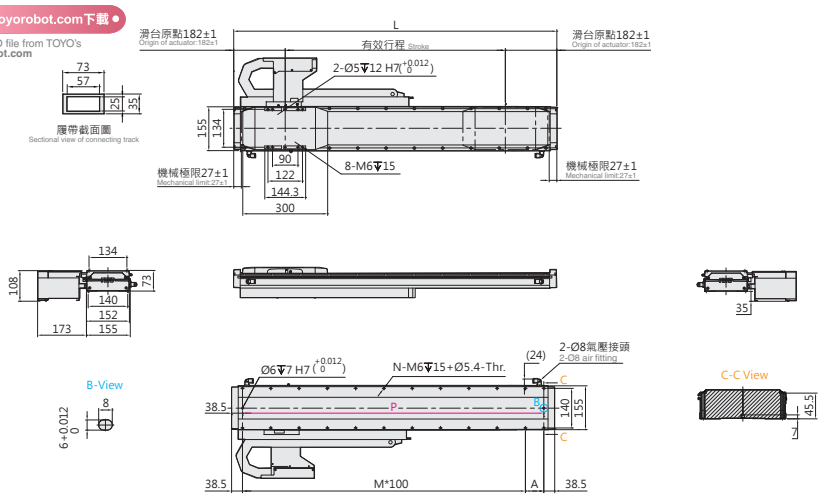

有效行程 Stroke	202	266	330	394	458	522	586	650	714	778	842	906	970	1034	1098	1162	1226	1290	1354
L	566	630	694	758	822	886	950	1014	1078	1142	1206	1270	1334	1398	1462	1526	1590	1654	1718
A	89	53	117	81	45	109	73	37	101	65	129	93	57	121	85	49	113	77	41
M	4	5	5	6	7	7	8	9	9	10	10	11	12	12	13	14	14	15	16
N	12	14	14	16	18	18	20	22	22	24	24	26	28	28	30	32	32	34	36
P	489	553	617	681	745	809	873	937	1001	1065	1129	1193	1257	1321	1385	1449	1513	1577	1641
KG	13.7	14.3	14.9	15.5	16.2	16.7	17.3	17.9	18.5	19.1	19.7	20.3	20.9	21.5	22.1	22.7	23.3	23.9	24.5

有效行程 Stroke	1418	1482	1546	1610	1674	1738	1802	1866	1930	1994	2058	2122	2186	2250	2314	2378	2442	2506	2570	2634
L	1782	1846	1910	1974	2038	2102	2166	2230	2294	2358	2422	2486	2550	2614	2678	2742	2806	2870	2934	2998
A	105	69	33	97	61	125	89	53	117	81	45	109	73	37	101	65	29	93	57	121
M	16	17	18	18	19	19	20	21	21	22	23	23	24	25	25	26	27	27	28	28
N	36	38	40	40	42	42	44	46	46	48	50	50	52	54	54	56	58	58	60	60
P	1705	1769	1833	1897	1961	2025	2089	2153	2217	2281	2345	2409	2473	2537	2601	2665	2729	2793	2857	2921
KG	25.1	25.7	26.3	26.9	27.5	28.1	28.7	29.3	29.9	30.5	31.0	31.6	32.2	32.8	33.4	34.0	34.6	35.2	35.8	36.4

免費服務專線：大陸 China 400-875-0009 台灣 Taiwan 0800-800-893

LCF2-30-LWS2-N

2D CAD 3D CAD

● CAD圖面可至www.toyorobot.com下載 ●

Please download the CAD file from TOYO's website : www.toyorobot.com

單位 Unit : mm

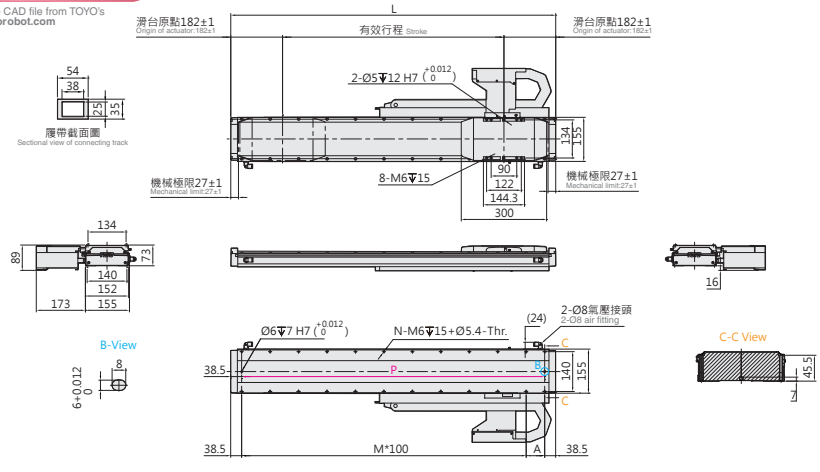

有效行程 Stroke	202	266	330	394	458	522	586	650	714	778	842	906	970	1034	1098	1162	1226	1290	1354
L	566	630	694	758	822	886	950	1014	1078	1142	1206	1270	1334	1398	1462	1526	1590	1654	1718
A	89	53	117	81	45	109	73	37	101	65	129	93	57	121	85	49	113	77	41
M	4	5	5	6	7	7	8	9	9	10	10	11	12	12	13	14	14	15	16
N	12	14	14	16	18	18	20	22	22	24	24	26	28	28	30	32	32	34	36
P	489	553	617	681	745	809	873	937	1001	1065	1129	1193	1257	1321	1385	1449	1513	1577	1641
KG	13.7	14.3	14.9	15.5	16.2	16.7	17.3	17.9	18.5	19.1	19.7	20.3	20.9	21.5	22.1	22.7	23.3	23.9	24.5

有效行程 Stroke	1418	1482	1546	1610	1674	1738	1802	1866	1930	1994	2058	2122	2186	2250	2314	2378	2442	2506	2570	2634
L	1782	1846	1910	1974	2038	2102	2166	2230	2294	2358	2422	2486	2550	2614	2678	2742	2806	2870	2934	2998
A	105	69	33	97	61	125	89	53	117	81	45	109	73	37	101	65	29	93	57	121
M	16	17	18	18	19	19	20	21	21	22	23	23	24	25	25	26	27	27	28	28
N	36	38	40	40	42	42	44	46	46	48	50	50	52	54	54	56	58	58	60	60
P	1705	1769	1833	1897	1961	2025	2089	2153	2217	2281	2345	2409	2473	2537	2601	2665	2729	2793	2857	2921
KG	25.1	25.7	26.3	26.9	27.5	28.1	28.7	29.3	29.9	30.5	31.0	31.6	32.2	32.8	33.4	34.0	34.6	35.2	35.8	36.4

LCF2-30-LWL2-N

2D CAD 3D CAD

● CAD圖面可至www.toyorobot.com下載 ●

Please download the CAD file from TOYO's website : www.toyorobot.com

單位 Unit : mm

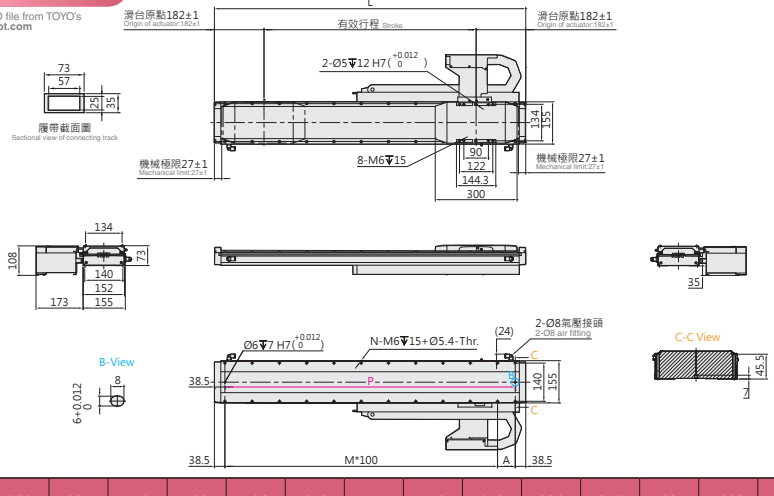

有效行程 Stroke	202	266	330	394	458	522	586	650	714	778	842	906	970	1034	1098	1162	1226	1290	1354
L	566	630	694	758	822	886	950	1014	1078	1142	1206	1270	1334	1398	1462	1526	1590	1654	1718
A	89	53	117	81	45	109	73	37	101	65	129	93	57	121	85	49	113	77	41
M	4	5	5	6	7	7	8	9	9	10	10	11	12	12	13	14	14	15	16
N	12	14	14	16	18	18	20	22	22	24	24	26	28	28	30	32	32	34	36
P	489	553	617	681	745	809	873	937	1001	1065	1129	1193	1257	1321	1385	1449	1513	1577	1641
KG	13.7	14.3	14.9	15.5	16.2	16.7	17.3	17.9	18.5	19.1	19.7	20.3	20.9	21.5	22.1	22.7	23.3	23.9	24.5

有效行程 Stroke	1418	1482	1546	1610	1674	1738	1802	1866	1930	1994	2058	2122	2186	2250	2314	2378	2442	2506	2570	2634
L	1782	1846	1910	1974	2038	2102	2166	2230	2294	2358	2422	2486	2550	2614	2678	2742	2806	2870	2934	2998
A	105	69	33	97	61	125	89	53	117	81	45	109	73	37	101	65	29	93	57	121
M	16	17	18	18	19	19	20	21	21	22	23	23	24	25	25	26	27	27	28	28
N	36	38	40	40	42	42	44	46	46	48	50	50	52	54	54	56	58	58	60	60
P	1705	1769	1833	1897	1961	2025	2089	2153	2217	2281	2345	2409	2473	2537	2601	2665	2729	2793	2857	2921
KG	25.1	25.7	26.3	26.9	27.5	28.1	28.7	29.3	29.9	30.5	31.0	31.6	32.2	32.8	33.4	34.0	34.6	35.2	35.8	36.4

LCF2-30

無塵平板式 With Iron Core

LCF2-30-DHS2-D

2D CAD 3D CAD

● CAD圖面可至www.toyorobot.com下載 ●

Please download the CAD file from TOYO's website：www.toyorobot.com

單位 Unit ：mm

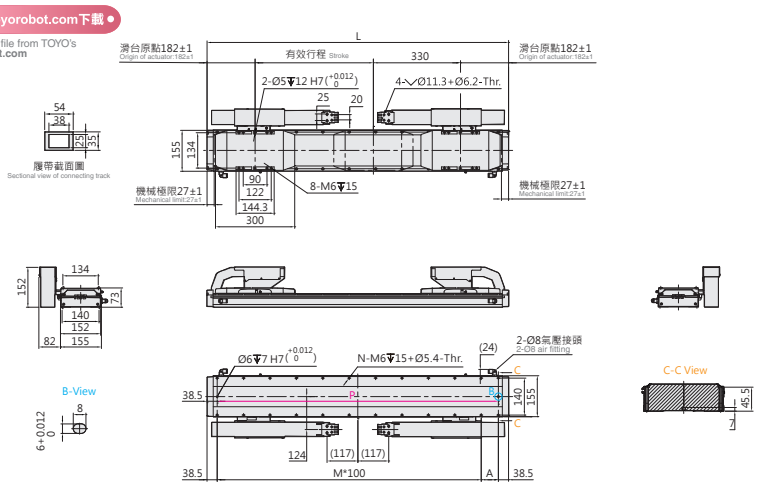

有效行程 Stroke	320	384	448	512	576	640	704	768	832	896	960	1024	1088	1152	1216	1280	1344	1408	1472	1536	1600
L	1014	1078	1142	1206	1270	1334	1398	1462	1526	1590	1654	1718	1782	1846	1910	1974	2038	2102	2166	2230	2294
A	37	101	65	129	93	57	121	85	49	113	77	41	105	69	33	97	61	125	89	53	117
M	9	9	10	10	11	12	12	13	14	14	15	16	16	17	18	18	19	19	20	21	21
N	22	22	24	24	26	28	28	30	32	32	34	36	36	38	40	40	42	42	44	46	46
P	937	1001	1065	1129	1193	1257	1321	1385	1449	1513	1577	1641	1705	1769	1833	1897	1961	2025	2089	2153	2217
KG	22.6	23.2	23.8	24.4	25.0	25.6	26.2	26.8	27.4	28.0	28.6	29.2	29.8	30.4	31.0	31.6	32.2	32.7	33.3	34.0	34.6

有效行程 Stroke	1664	1728	1792	1856	1920	1984	2048	2112	2176	2240	2304	2368	2432	2496	2560	2624	2688	2752	2816	2880	2944	3008
L	2358	2422	2486	2550	2614	2678	2742	2806	2870	2934	2998	3062	3126	3190	3254	3318	3382	3446	3510	3574	3638	3702
A	81	45	109	73	37	101	65	129	93	57	121	85	49	113	77	41	105	69	33	97	61	125
M	22	23	23	24	25	25	26	26	27	28	28	29	30	30	31	32	32	33	34	34	35	35
N	48	50	50	52	54	54	56	56	58	60	60	62	64	64	66	68	68	70	72	72	74	74
P	2281	2345	2409	2473	2537	2601	2665	2729	2793	2857	2921	2985	3049	3113	3177	3241	3305	3369	3433	3497	3561	3625
KG	35.2	35.7	36.3	36.9	37.5	38.1	38.7	39.3	39.9	40.5	41.1	41.7	42.3	42.9	43.5	44.1	44.7	45.3	45.9	46.5	47.0	47.6

LCF2-30-DHL2-D

2D CAD 3D CAD

● CAD圖面可至www.toyorobot.com下載 ●

Please download the CAD file from TOYO's website：www.toyorobot.com

單位 Unit ：mm

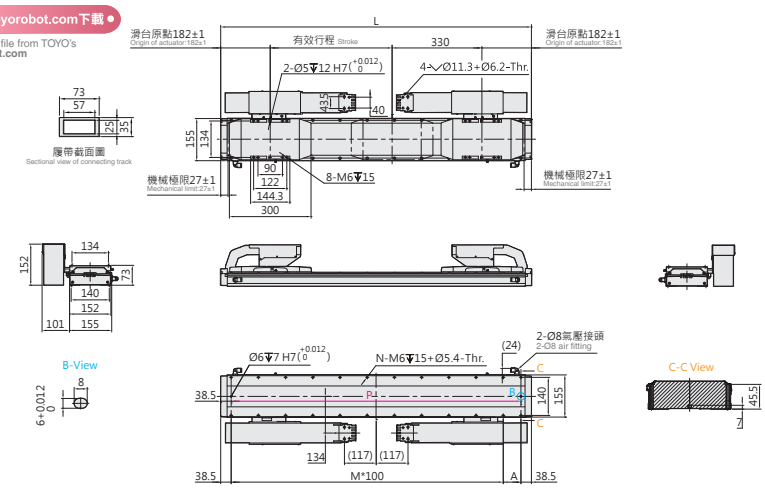

有效行程 Stroke	320	384	448	512	576	640	704	768	832	896	960	1024	1088	1152	1216	1280	1344	1408	1472	1536	1600
L	1014	1078	1142	1206	1270	1334	1398	1462	1526	1590	1654	1718	1782	1846	1910	1974	2038	2102	2166	2230	2294
A	37	101	65	129	93	57	121	85	49	113	77	41	105	69	33	97	61	125	89	53	117
M	9	9	10	10	11	12	12	13	14	14	15	16	16	17	18	18	19	19	20	21	21
N	22	22	24	24	26	28	28	30	32	32	34	36	36	38	40	40	42	42	44	46	46
P	937	1001	1065	1129	1193	1257	1321	1385	1449	1513	1577	1641	1705	1769	1833	1897	1961	2025	2089	2153	2217
KG	22.6	23.2	23.8	24.4	25.0	25.6	26.2	26.8	27.4	28.0	28.6	29.2	29.8	30.4	31.0	31.6	32.2	32.7	33.3	34.0	34.6

有效行程 Stroke	1664	1728	1792	1856	1920	1984	2048	2112	2176	2240	2304	2368	2432	2496	2560	2624	2688	2752	2816	2880	2944	3008
L	2358	2422	2486	2550	2614	2678	2742	2806	2870	2934	2998	3062	3126	3190	3254	3318	3382	3446	3510	3574	3638	3702
A	81	45	109	73	37	101	65	129	93	57	121	85	49	113	77	41	105	69	33	97	61	125
M	22	23	23	24	25	25	26	26	27	28	28	29	30	30	31	32	32	33	34	34	35	35
N	48	50	50	52	54	54	56	56	58	60	60	62	64	64	66	68	68	70	72	72	74	74
P	2281	2345	2409	2473	2537	2601	2665	2729	2793	2857	2921	2985	3049	3113	3177	3241	3305	3369	3433	3497	3561	3625
KG	35.2	35.7	36.3	36.9	37.5	38.1	38.7	39.3	39.9	40.5	41.1	41.7	42.3	42.9	43.5	44.1	44.7	45.3	45.9	46.5	47.0	47.6

免費服務專線：大陸 China 400-875-0009 台灣 Taiwan 0800-800-893

LCF2-30-DWS2-D

2D CAD 3D CAD

● CAD圖面可至www.toyorobot.com下載 ●

Please download the CAD file from TOYO's website : www.toyorobot.com

單位 Unit : mm

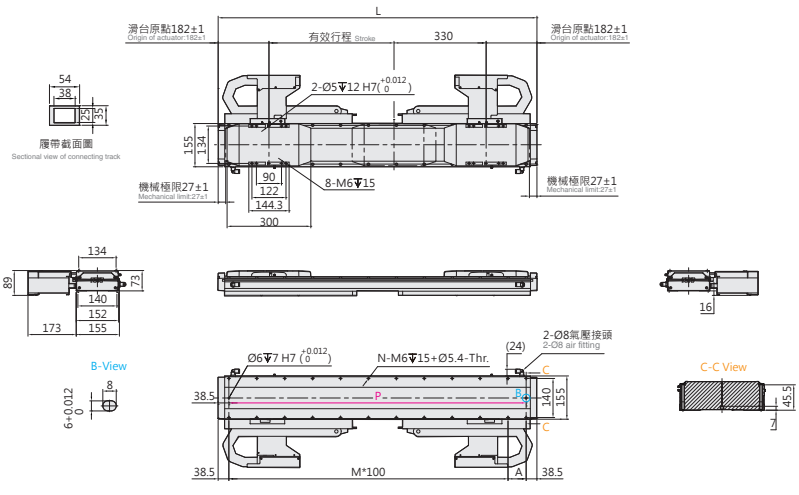

有效行程 Stroke	320	384	448	512	576	640	704	768	832	896	960	1024	1088	1152	1216	1280	1344	1408	1472	1536	1600	1664	1728	1792	1856	1920	1984	2048	2112	2176	2240	2304
L	1014	1078	1142	1206	1270	1334	1398	1462	1526	1590	1654	1718	1782	1846	1910	1974	2038	2102	2166	2230	2294	2358	2422	2486	2550	2614	2678	2742	2806	2870	2934	2998
A	37	101	65	129	93	57	121	85	49	113	77	41	105	69	33	97	61	125	89	53	117	81	45	109	73	37	101	65	29	93	57	121
M	9	9	10	10	11	12	12	13	14	14	15	16	16	17	18	18	19	19	20	21	21	22	23	23	24	25	25	26	27	27	28	28
N	22	22	24	24	26	28	28	30	32	32	34	36	36	38	40	40	42	42	44	46	46	48	50	50	52	54	54	56	58	58	60	60
P	937	1001	1065	1129	1193	1257	1321	1385	1449	1513	1577	1641	1705	1769	1833	1897	1961	2025	2089	2153	2217	2281	2345	2409	2473	2537	2601	2665	2729	2793	2857	2921
KG	22.6	23.2	23.8	24.4	25.0	25.6	26.2	26.8	27.4	28.0	28.6	29.2	29.8	30.4	31.0	31.6	32.2	32.7	33.3	34.0	34.6	35.2	35.7	36.3	36.9	37.5	38.1	38.7	39.3	39.9	40.5	41.1

LCF2-30-DWL2-D

2D CAD 3D CAD

● CAD圖面可至www.toyorobot.com下載 ●

Please download the CAD file from TOYO's website : www.toyorobot.com

單位 Unit : mm

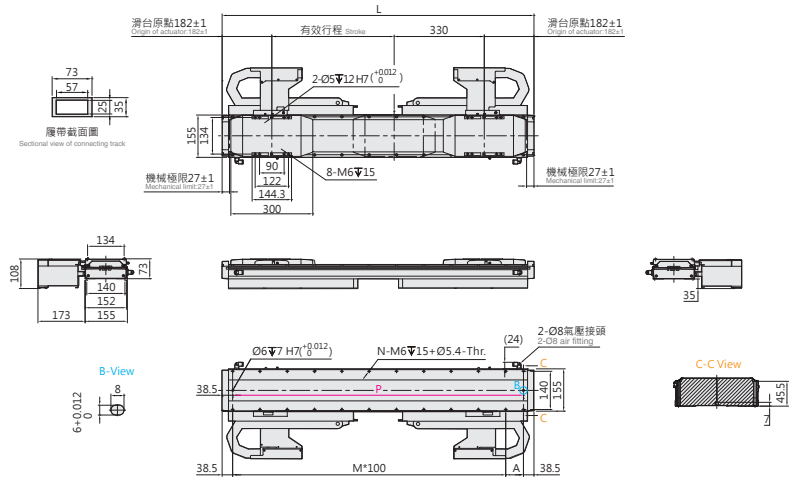

有效行程 Stroke	320	384	448	512	576	640	704	768	832	896	960	1024	1088	1152	1216	1280	1344	1408	1472	1536	1600	1664	1728	1792	1856	1920	1984	2048	2112	2176	2240	2304
L	1014	1078	1142	1206	1270	1334	1398	1462	1526	1590	1654	1718	1782	1846	1910	1974	2038	2102	2166	2230	2294	2358	2422	2486	2550	2614	2678	2742	2806	2870	2934	2998
A	37	101	65	129	93	57	121	85	49	113	77	41	105	69	33	97	61	125	89	53	117	81	45	109	73	37	101	65	29	93	57	121
M	9	9	10	10	11	12	12	13	14	14	15	16	16	17	18	18	19	19	20	21	21	22	23	23	24	25	25	26	27	27	28	28
N	22	22	24	24	26	28	28	30	32	32	34	36	36	38	40	40	42	42	44	46	46	48	50	50	52	54	54	56	58	58	60	60
P	937	1001	1065	1129	1193	1257	1321	1385	1449	1513	1577	1641	1705	1769	1833	1897	1961	2025	2089	2153	2217	2281	2345	2409	2473	2537	2601	2665	2729	2793	2857	2921
KG	22.6	23.2	23.8	24.4	25.0	25.6	26.2	26.8	27.4	28.0	28.6	29.2	29.8	30.4	31.0	31.6	32.2	32.7	33.3	34.0	34.6	35.2	35.7	36.3	36.9	37.5	38.1	38.7	39.3	39.9	40.5	41.1

LCF2-30

無塵平板式 With Iron Core

LCF2-30-N-N

2D CAD 3D CAD

● CAD圖面可至www.toyorobot.com下載 ●

Please download the CAD file from TOYO's website：www.toyorobot.com

單位 Unit ： mm

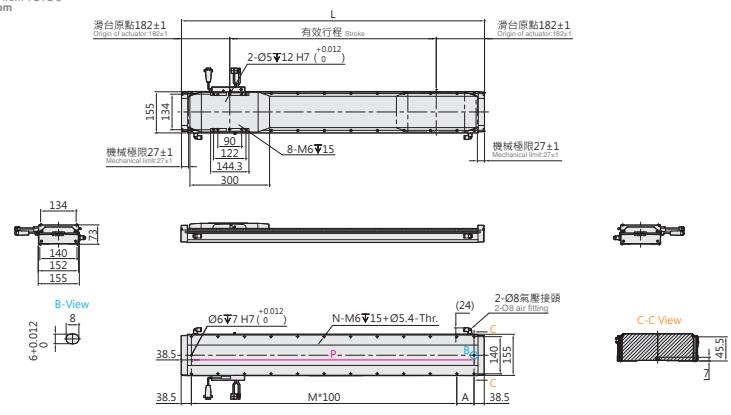

有效行程 Stroke	202	266	330	394	458	522	586	650	714	778	842	906	970	1034	1098	1162	1226	1290	1354	1418	1482	1546
L	566	630	694	758	822	886	950	1014	1078	1142	1206	1270	1334	1398	1462	1526	1590	1654	1718	1782	1846	1910
A	89	53	117	81	45	109	73	37	101	65	129	93	57	121	85	49	113	77	41	105	69	33
M	4	5	5	6	7	7	8	9	9	10	10	11	12	12	13	14	14	15	16	16	17	18
N	12	14	14	16	18	18	20	22	22	24	24	26	28	28	30	32	32	34	36	36	38	40
P	489	553	617	681	745	809	873	937	1001	1065	1129	1193	1257	1321	1385	1449	1513	1577	1641	1705	1769	1833
KG	13.7	14.3	14.9	15.5	16.2	16.7	17.3	17.9	18.5	19.1	19.7	20.3	20.9	21.5	22.1	22.7	23.3	23.9	24.5	25.1	25.7	26.3

有效行程 Stroke	1610	1674	1738	1802	1866	1930	1994	2058	2122	2186	2250	2314	2378	2442	2506	2570	2634	2698	2762	2826	2890	2954	3018
L	1974	2038	2102	2166	2230	2294	2358	2422	2486	2550	2614	2678	2742	2806	2870	2934	2998	3062	3126	3190	3254	3318	3382
A	97	61	125	89	53	117	81	45	109	73	37	101	65	129	93	57	121	85	49	113	77	41	105
M	18	19	19	20	21	21	22	23	23	24	25	25	26	26	27	28	28	29	30	30	31	32	32
N	40	42	42	44	46	46	48	50	50	52	54	54	56	56	58	60	60	62	64	64	66	68	68
P	1897	1961	2025	2089	2153	2217	2281	2345	2409	2473	2537	2601	2665	2729	2793	2857	2921	2985	3049	3113	3177	3241	3305
KG	26.9	27.5	28.1	28.7	29.3	29.9	30.5	31.0	31.6	32.2	32.8	33.4	34.0	34.6	35.2	35.8	36.4	37.0	37.6	38.2	38.8	39.4	40.0

LCF2-30-N-D

2D CAD 3D CAD

● CAD圖面可至www.toyorobot.com下載 ●

Please download the CAD file from TOYO's website：www.toyorobot.com

單位 Unit ： mm

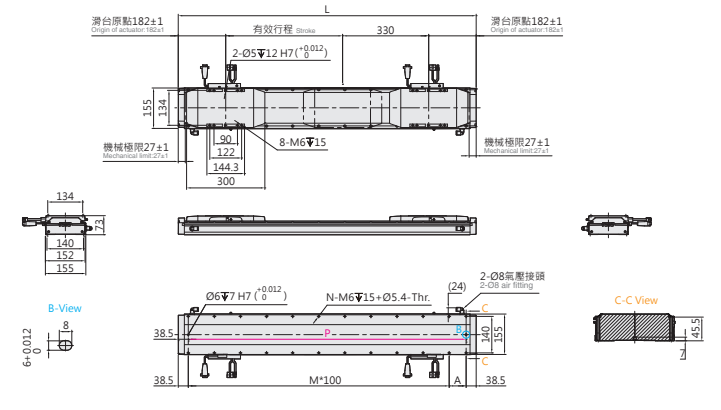

有效行程 Stroke	320	384	448	512	576	640	704	768	832	896	960	1024	1088	1152	1216	1280	1344	1408	1472	1536	1600
L	1014	1078	1142	1206	1270	1334	1398	1462	1526	1590	1654	1718	1782	1846	1910	1974	2038	2102	2166	2230	2294
A	37	101	65	129	93	57	121	85	49	113	77	41	105	69	33	97	61	125	89	53	117
M	9	9	10	10	11	12	12	13	14	14	15	16	16	17	18	18	19	19	20	21	21
N	22	22	24	24	26	28	28	30	32	32	34	36	36	38	40	40	42	42	44	46	46
P	937	1001	1065	1129	1193	1257	1321	1385	1449	1513	1577	1641	1705	1769	1833	1897	1961	2025	2089	2153	2217
KG	22.6	23.2	23.8	24.4	25.0	25.6	26.2	26.8	27.4	28.0	28.6	29.2	29.8	30.4	31.0	31.6	32.2	32.7	33.3	34.0	34.6

有效行程 Stroke	1664	1728	1792	1856	1920	1984	2048	2112	2176	2240	2304	2368	2432	2496	2560	2624	2688	2752	2816	2880	2944	3008
L	2358	2422	2486	2550	2614	2678	2742	2806	2870	2934	2998	3062	3126	3190	3254	3318	3382	3446	3510	3574	3638	3702
A	81	45	109	73	37	101	65	129	93	57	121	85	49	113	77	41	105	69	33	97	61	125
M	22	23	23	24	25	25	26	26	27	28	28	29	30	30	31	32	32	33	34	34	35	35
N	48	50	50	52	54	54	56	56	58	60	60	62	64	64	66	68	68	70	72	72	74	74
P	2281	2345	2409	2473	2537	2601	2665	2729	2793	2857	2921	2985	3049	3113	3177	3241	3305	3369	3433	3497	3561	3625
KG	35.2	35.7	36.3	36.9	37.5	38.1	38.7	39.3	39.9	40.5	41.1	41.7	42.3	42.9	43.5	44.1	44.7	45.3	45.9	46.5	47.0	47.6

免費服務專線：大陸 China 400-875-0009 台灣 Taiwan 0800-800-893
Toll-free Number

Memo

LCF2-45

無塵平板式 With Iron Core

最大行程 Maximum Stroke	最高速度* Maximum Speed	連續推力 Continuous Force	連續可搬重量 Continuous Payload
3053mm	1500mm/s	251N	90kg

*class 1 等級最高速度不可超過 1.5m/s。
The maximum speed of the CLASS 1 level products cannot exceed 1.5m/s.

型號表示方式 Ordering Method

LCF2-45-RHS2-N-3053-LS10-R-N-05H-LC100-A001

本體型號 Model

動子數量 No. of motor

N	單動子 Single motor
D	雙動子 Double motor

行程 Stroke

單動子 Single motor	203~3019mm
	間隔64mm Pitch 64mm
雙動子 Double motor	429~3053mm
	間隔64mm Pitch 64mm

原點位置 Position of origin

R	右 Right
L	左 Left

感應器 Sensor

N	無 None
XX	數量 Quantity

特注式樣 Customization order no.

本體固定方式及線槽出線方向 Cable carrier entry location

項目 Item		出線方向 Cable Direction		固定方向 Mounting direction		線槽大小 Cable track size
單動子 Single motor	R	右方出線 Right	H	水平固定 Horizontally	L2	大線槽 Large cable track
	L	左方出線 Left	W	壁掛固定 Wall mount	S2	小線槽 Small cable track
雙動子 Double motor	D	雙滑座出線 Double Slider	H	水平固定 Horizontally	L2	大線槽 Large cable track
			W	壁掛固定 Wall mount	S2	小線槽 Small cable track
無 None	N	無線槽 No cable chain				

編碼器 Encoder

LS10	1μm光學尺 1μm optical encoder
LS05	0.5μm光學尺 0.5μm optical encoder
LS01	0.1μm光學尺 0.1μm optical encoder
MS10	1μm磁性尺-SIKO 1μm magnetic encoder
TS10	1μm磁性尺-TOYO 1μm magnetic encoder

線長 Cable length

N	無線材 None
05	5m
08	8m
12	12m
XX	XXm特殊長度 Customized length

霍爾線材 Hall Cable

-	無 None
H	霍爾 Hall

對應驅動器 Controller type

LC100	TOYO (Pulse)
LC100E	TOYO (EtherCAT)
S	Servotronix
M	三菱 Mitsubishi
P	松下 Panasonic
D	台達 Delta
L	士林電機 Shihlin
Z	其他 Other
N	無選配 None

※標配5m，包含動力線與光學尺線
※ standard cable length is 5m, including motor power cable and linear encoder cable.
※特殊線長，請與本公司業務聯絡。
※ For special cable length, please contact us.
※選擇線長N時，控制器需選N。
※ It is compulsory to select N for the controller while choosing cable length N.

免費服務專線：大陸 China 400-875-0009 台灣 Taiwan 0800-800-893
Toll-free Number

基本仕樣 Specification

規格 Spec	型號 Model		LCF2-45
	重複精度 Repeatability (mm)		±0.002
	最大推力 Mxa. Force (N)		1128
	連續推力 Rated Force (N)		251
	連續可搬重量 Mxa. Payload (kg)※1		90
	標準行程 Stroke (mm)	單馬達 N	203-3019 /64 間隔 pitch
		雙馬達 D	429-3053 /64 間隔 pitch
	最高速度 Maximum Speed (mm/s)※2		1500

※1 連續可搬重量為到達線速度 1m/s, 最大加速度 5m/s² 固定行程來回，不同情況會有不同。
The continuous payload is the data when the robot runs with maximum speed 1m/s and acceleration 5m/s².
Different application will have different result.
※2 可客製高速型 3000mm/s 規格。
High-speed 3000 mm/s customization available.

速度 - 荷重曲線表 Acceleration-Payload Relationship

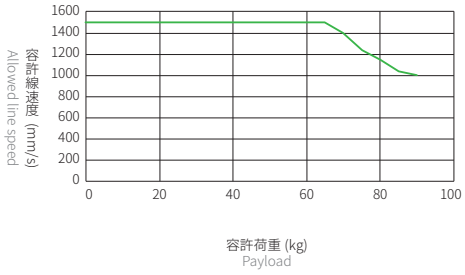

容許負載力距表 Allowable Overhang

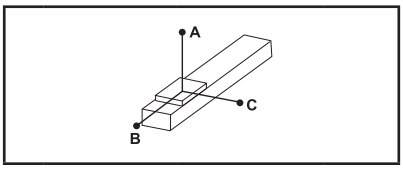

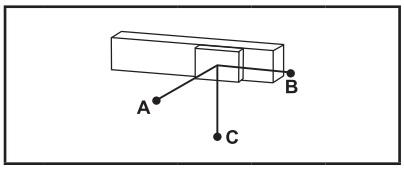

(單位 Unit : mm)

水平安裝 Horizontal Installation※2

	荷重 Load	A	B	C
LCF2-45	45 kg	700	125	120
	60 kg	520	90	90
	75 kg	410	70	65
	90 kg	330	55	55

(單位 Unit : mm)

壁掛安裝 Wall Installation※2

	荷重 Load	A	B	C
LCF2-45	45 kg	120	125	700
	60 kg	90	90	520
	75 kg	65	70	410
	90 kg	55	55	330

※2 相同速度下加速度時間不同，加速度及荷重也隨之改變，表為加速度時間 0.2s。
Even the speed is same, if acceleration and acceleration time is changed, the payload willbe different.
Above chart is based on acceleration time 0.2 sec.

靜態容許負載慣量 Static Loading Moment

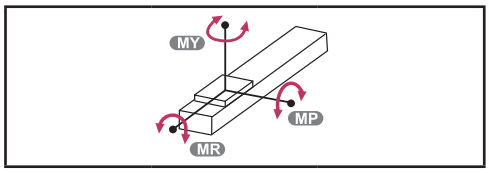

(單位 Unit : N.m)

LCF2-45	MY	3625
	MP	3625
	MR	3757

對應控制器一覽表 Corresponding Controller Chart

外觀 Exterior	控制器型號 Controller Model	控制介面 Control Mode	特點 Featrues	電氣規格 Electrical Spec	詳細參閱 Reference Page
	LC100	Pulse 控制 Pulse Control Mode	Line drive 4M Hz / Open collector 200K Hz 同時間只能使用一種 Support Line driver and Open collector Max.pulse receiving speed 200k/60k Hz.	單相 / 三相 Single-phase/Three-phase 220V	P.321
		I/O 控制 I/O Control Mode	利用 10 變化，最多可以執行 255 個位置控制 By I/O control, max. 255 positioning points, can beexecuted.		
		通訊控制 Communication Control Mode	採 Modbus 的 RS485 通訊或 EtherCAT (最大並接 16 台以上) 及一組 mini USB (TOYO-Single 專用) With Modbus RS-485 or EtherCAT(connect over 16 axes in series) and USB module.		
			Optional 選配 EtherCAT 透過 EtherCAT 可串接 16 軸以上 With EtherCAT, connect over 16 axes can be in series.		

LCF2-45

無塵平板式 With Iron Core

LCF2-45-RHS2-N

2D CAD 3D CAD

● CAD圖面可至www.toyorobot.com下載 ●
Please download the CAD file from TOYO's website：www.toyorobot.com

單位 Unit ：mm

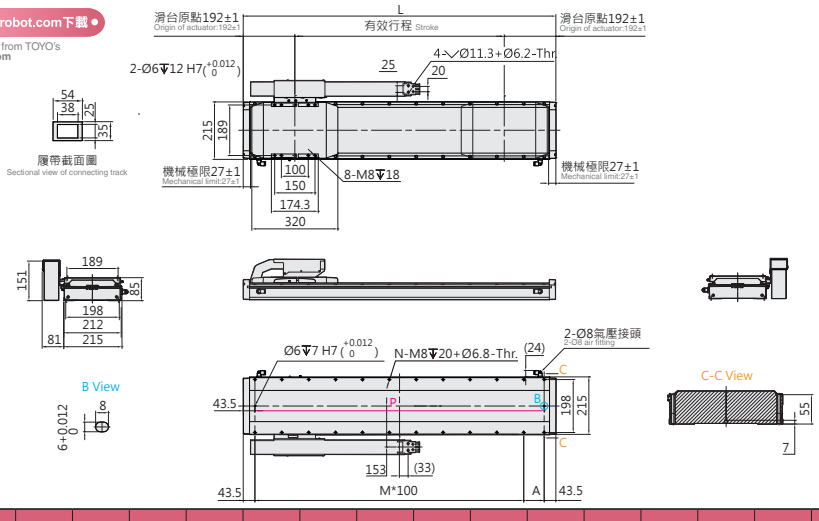

有效行程 Stroke	203	267	331	395	459	523	587	651	715	779	843	907	971	1035	1099	1163	1227	1291	1355	1419	1483	1547
L	587	651	715	779	843	907	971	1035	1099	1163	1227	1291	1355	1419	1483	1547	1611	1675	1739	1803	1867	1931
A	100	64	128	92	56	120	84	48	112	76	40	104	68	32	96	60	124	88	52	116	80	44
M	4	5	5	6	7	7	8	9	9	10	11	11	12	13	13	14	14	15	16	16	17	18
N	12	14	14	16	18	18	20	22	22	24	26	26	28	30	30	32	32	34	36	36	38	40
P	500	564	628	692	756	820	884	948	1012	1076	1140	1204	1268	1332	1396	1460	1524	1588	1652	1716	1780	1844
KG	22.7	23.8	24.8	25.8	26.9	27.9	29.0	30.0	31.0	32.1	33.1	34.2	35.2	36.3	37.3	38.3	39.4	40.4	41.5	42.5	43.5	44.6

有效行程 Stroke	1611	1675	1739	1803	1867	1931	1995	2059	2123	2187	2251	2315	2379	2443	2507	2571	2635	2699	2763	2827	2891	2955	3019
L	1995	2059	2123	2187	2251	2315	2379	2443	2507	2571	2635	2699	2763	2827	2891	2955	3019	3083	3147	3211	3275	3339	3403
A	108	72	36	100	64	128	92	56	120	84	48	112	76	40	104	68	32	96	60	124	88	52	116
M	18	19	20	20	21	21	22	23	23	24	25	25	26	27	27	28	29	29	30	30	31	32	32
N	40	42	44	44	46	46	48	50	50	52	54	54	56	58	58	60	62	62	64	64	66	68	68
P	1908	1972	2036	2100	2164	2228	2292	2356	2420	2484	2548	2612	2676	2740	2804	2868	2932	2996	3060	3124	3188	3252	3316
KG	45.6	46.7	47.7	48.7	49.8	50.8	51.9	52.9	53.9	55.0	56.0	57.0	58.1	59.1	60.2	61.2	62.2	63.3	64.3	65.4	66.4	67.4	68.5

LCF2-45-RHL2-N

2D CAD 3D CAD

● CAD圖面可至www.toyorobot.com下載 ●
Please download the CAD file from TOYO's website：www.toyorobot.com

單位 Unit ：mm

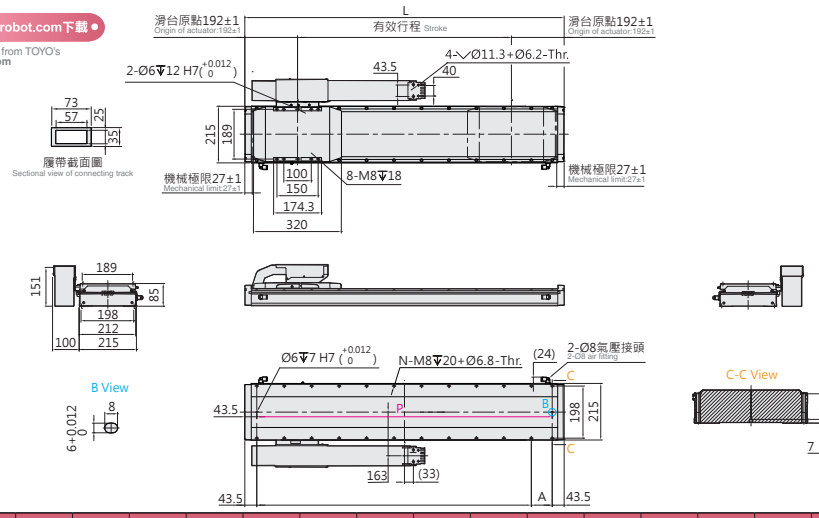

有效行程 Stroke	203	267	331	395	459	523	587	651	715	779	843	907	971	1035	1099	1163	1227	1291	1355	1419	1483	1547
L	587	651	715	779	843	907	971	1035	1099	1163	1227	1291	1355	1419	1483	1547	1611	1675	1739	1803	1867	1931
A	100	64	128	92	56	120	84	48	112	76	40	104	68	32	96	60	124	88	52	116	80	44
M	4	5	5	6	7	7	8	9	9	10	11	11	12	13	13	14	14	15	16	16	17	18
N	12	14	14	16	18	18	20	22	22	24	26	26	28	30	30	32	32	34	36	36	38	40
P	500	564	628	692	756	820	884	948	1012	1076	1140	1204	1268	1332	1396	1460	1524	1588	1652	1716	1780	1844
KG	22.7	23.8	24.8	25.8	26.9	27.9	29.0	30.0	31.0	32.1	33.1	34.2	35.2	36.3	37.3	38.3	39.4	40.4	41.5	42.5	43.5	44.6

有效行程 Stroke	1611	1675	1739	1803	1867	1931	1995	2059	2123	2187	2251	2315	2379	2443	2507	2571	2635	2699	2763	2827	2891	2955	3019
L	1995	2059	2123	2187	2251	2315	2379	2443	2507	2571	2635	2699	2763	2827	2891	2955	3019	3083	3147	3211	3275	3339	3403
A	108	72	36	100	64	128	92	56	120	84	48	112	76	40	104	68	32	96	60	124	88	52	116
M	18	19	20	20	21	21	22	23	23	24	25	25	26	27	27	28	29	29	30	30	31	32	32
N	40	42	44	44	46	46	48	50	50	52	54	54	56	58	58	60	62	62	64	64	66	68	68
P	1908	1972	2036	2100	2164	2228	2292	2356	2420	2484	2548	2612	2676	2740	2804	2868	2932	2996	3060	3124	3188	3252	3316
KG	45.6	46.7	47.7	48.7	49.8	50.8	51.9	52.9	53.9	55.0	56.0	57.0	58.1	59.1	60.2	61.2	62.2	63.3	64.3	65.4	66.4	67.4	68.5

免費服務專線：大陸 China 400-875-0009 台灣 Taiwan 0800-800-893

LCF2-45-LHS2-N

2D CAD 3D CAD

● CAD圖面可至www.toyorobot.com下載 ●

Please download the CAD file from TOYO's website : www.toyorobot.com

單位 Unit : mm

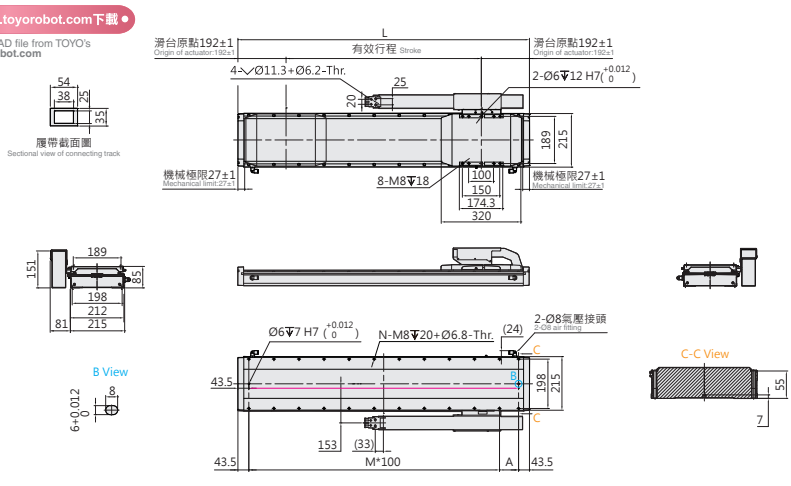

有效行程 Stroke	203	267	331	395	459	523	587	651	715	779	843	907	971	1035	1099	1163	1227	1291	1355	1419	1483	1547
L	587	651	715	779	843	907	971	1035	1099	1163	1227	1291	1355	1419	1483	1547	1611	1675	1739	1803	1867	1931
A	100	64	128	92	56	120	84	48	112	76	40	104	68	32	96	60	124	88	52	116	80	44
M	4	5	5	6	7	7	8	9	9	10	11	11	12	13	13	14	14	15	16	16	17	18
N	12	14	14	16	18	18	20	22	22	24	26	26	28	30	30	32	32	34	36	36	38	40
P	500	564	628	692	756	820	884	948	1012	1076	1140	1204	1268	1332	1396	1460	1524	1588	1652	1716	1780	1844
KG	22.7	23.8	24.8	25.8	26.9	27.9	29.0	30.0	31.0	32.1	33.1	34.2	35.2	36.3	37.3	38.3	39.4	40.4	41.5	42.5	43.5	44.6

有效行程 Stroke	1611	1675	1739	1803	1867	1931	1995	2059	2123	2187	2251	2315	2379	2443	2507	2571	2635	2699	2763	2827	2891	2955	3019
L	1995	2059	2123	2187	2251	2315	2379	2443	2507	2571	2635	2699	2763	2827	2891	2955	3019	3083	3147	3211	3275	3339	3403
A	108	72	36	100	64	128	92	56	120	84	48	112	76	40	104	68	32	96	60	124	88	52	116
M	18	19	20	20	21	21	22	23	23	24	25	25	26	27	27	28	29	29	30	30	31	32	32
N	40	42	44	44	46	46	48	50	50	52	54	54	56	58	58	60	62	62	64	64	66	68	68
P	1908	1972	2036	2100	2164	2228	2292	2356	2420	2484	2548	2612	2676	2740	2804	2868	2932	2996	3060	3124	3188	3252	3316
KG	45.6	46.7	47.7	48.7	49.8	50.8	51.9	52.9	53.9	55.0	56.0	57.0	58.1	59.1	60.2	61.2	62.2	63.3	64.3	65.4	66.4	67.4	68.5

LCF2-45-LHL2-N

2D CAD 3D CAD

● CAD圖面可至www.toyorobot.com下載 ●

Please download the CAD file from TOYO's website : www.toyorobot.com

單位 Unit : mm

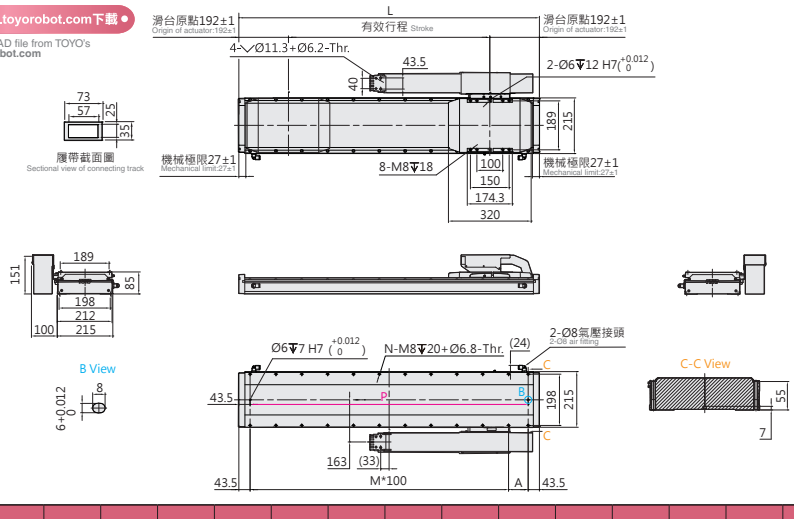

有效行程 Stroke	203	267	331	395	459	523	587	651	715	779	843	907	971	1035	1099	1163	1227	1291	1355	1419	1483	1547
L	587	651	715	779	843	907	971	1035	1099	1163	1227	1291	1355	1419	1483	1547	1611	1675	1739	1803	1867	1931
A	100	64	128	92	56	120	84	48	112	76	40	104	68	32	96	60	124	88	52	116	80	44
M	4	5	5	6	7	7	8	9	9	10	11	11	12	13	13	14	14	15	16	16	17	18
N	12	14	14	16	18	18	20	22	22	24	26	26	28	30	30	32	32	34	36	36	38	40
P	500	564	628	692	756	820	884	948	1012	1076	1140	1204	1268	1332	1396	1460	1524	1588	1652	1716	1780	1844
KG	22.7	23.8	24.8	25.8	26.9	27.9	29.0	30.0	31.0	32.1	33.1	34.2	35.2	36.3	37.3	38.3	39.4	40.4	41.5	42.5	43.5	44.6

有效行程 Stroke	1611	1675	1739	1803	1867	1931	1995	2059	2123	2187	2251	2315	2379	2443	2507	2571	2635	2699	2763	2827	2891	2955	3019
L	1995	2059	2123	2187	2251	2315	2379	2443	2507	2571	2635	2699	2763	2827	2891	2955	3019	3083	3147	3211	3275	3339	3403
A	108	72	36	100	64	128	92	56	120	84	48	112	76	40	104	68	32	96	60	124	88	52	116
M	18	19	20	20	21	21	22	23	23	24	25	25	26	27	27	28	29	29	30	30	31	32	32
N	40	42	44	44	46	46	48	50	50	52	54	54	56	58	58	60	62	62	64	64	66	68	68
P	1908	1972	2036	2100	2164	2228	2292	2356	2420	2484	2548	2612	2676	2740	2804	2868	2932	2996	3060	3124	3188	3252	3316
KG	45.6	46.7	47.7	48.7	49.8	50.8	51.9	52.9	53.9	55.0	56.0	57.0	58.1	59.1	60.2	61.2	62.2	63.3	64.3	65.4	66.4	67.4	68.5

LCF2-45

無塵平板式 With Iron Core

LCF2-45-RWS2-N

2D CAD 3D CAD

● CAD圖面可至www.toyorobot.com下載 ●
Please download the CAD file from TOYO's website：www.toyorobot.com

單位 Unit：mm

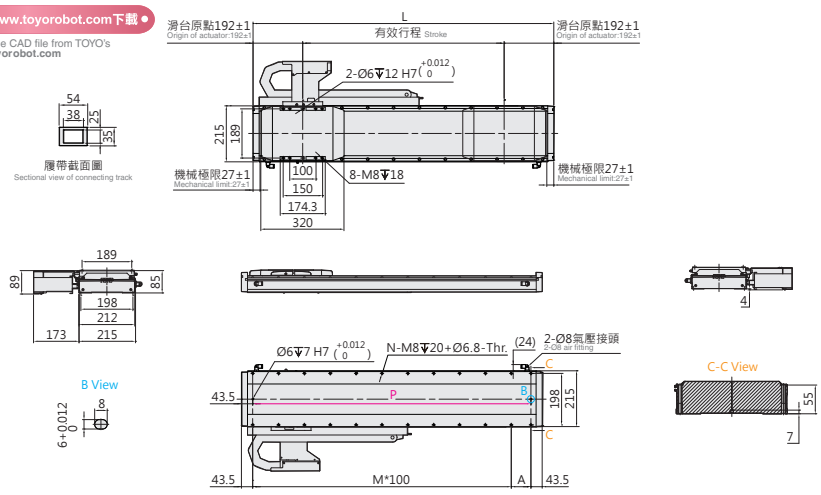

有效行程 Stroke	203	267	331	395	459	523	587	651	715	779	843	907	971	1035	1099	1163	1227	1291	1355
L	587	651	715	779	843	907	971	1035	1099	1163	1227	1291	1355	1419	1483	1547	1611	1675	1739
A	100	64	28	92	56	120	84	48	112	76	40	104	68	32	96	60	124	88	52
M	4	5	6	6	7	7	8	9	9	10	11	11	12	13	13	14	14	15	16
N	12	14	16	16	18	18	20	22	22	24	26	26	28	30	30	32	32	34	36
P	500	564	628	692	756	820	884	948	1012	1076	1140	1204	1268	1332	1396	1460	1524	1588	1652
KG	22.7	23.8	24.8	25.8	26.9	27.9	29.0	30.0	31.0	32.1	33.1	34.2	35.2	36.3	37.3	38.3	39.4	40.4	41.5

有效行程 Stroke	1419	1483	1547	1611	1675	1739	1803	1867	1931	1995	2059	2123	2187	2251	2315	2379	2443	2507	2571	2635
L	1803	1867	1931	1995	2059	2123	2187	2251	2315	2379	2443	2507	2571	2635	2699	2763	2827	2891	2955	3019
A	116	80	44	108	72	36	100	64	28	92	56	120	84	48	112	76	40	104	68	32
M	16	17	18	18	19	20	20	21	22	22	23	23	24	25	25	26	27	27	28	29
N	36	38	40	40	42	44	44	46	48	48	50	50	52	54	54	56	58	58	60	62
P	1716	1780	1844	1908	1972	2036	2100	2164	2228	2292	2356	2420	2484	2548	2612	2676	2740	2804	2868	2932
KG	42.5	43.5	44.6	45.6	46.7	47.7	48.7	49.8	50.8	51.9	52.9	53.9	55.0	56.0	57.0	58.1	59.1	60.2	61.2	62.2

LCF2-45-RWL2-N

2D CAD 3D CAD

● CAD圖面可至www.toyorobot.com下載 ●
Please download the CAD file from TOYO's website：www.toyorobot.com

單位 Unit：mm

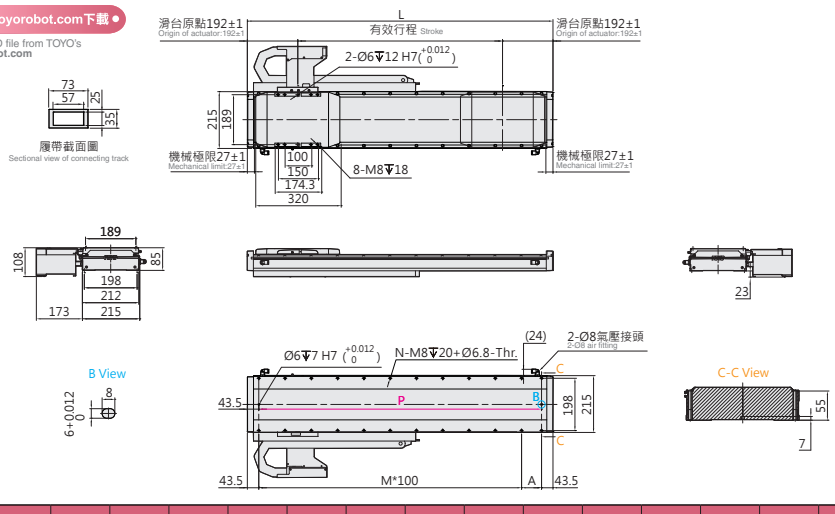

有效行程 Stroke	203	267	331	395	459	523	587	651	715	779	843	907	971	1035	1099	1163	1227	1291	1355
L	587	651	715	779	843	907	971	1035	1099	1163	1227	1291	1355	1419	1483	1547	1611	1675	1739
A	100	64	28	92	56	120	84	48	112	76	40	104	68	32	96	60	124	88	52
M	4	5	6	6	7	7	8	9	9	10	11	11	12	13	13	14	14	15	16
N	12	14	16	16	18	18	20	22	22	24	26	26	28	30	30	32	32	34	36
P	500	564	628	692	756	820	884	948	1012	1076	1140	1204	1268	1332	1396	1460	1524	1588	1652
KG	22.7	23.8	24.8	25.8	26.9	27.9	29.0	30.0	31.0	32.1	33.1	34.2	35.2	36.3	37.3	38.3	39.4	40.4	41.5

有效行程 Stroke	1419	1483	1547	1611	1675	1739	1803	1867	1931	1995	2059	2123	2187	2251	2315	2379	2443	2507	2571	2635
L	1803	1867	1931	1995	2059	2123	2187	2251	2315	2379	2443	2507	2571	2635	2699	2763	2827	2891	2955	3019
A	116	80	44	108	72	36	100	64	28	92	56	120	84	48	112	76	40	104	68	32
M	16	17	18	18	19	20	20	21	22	22	23	23	24	25	25	26	27	27	28	29
N	36	38	40	40	42	44	44	46	48	48	50	50	52	54	54	56	58	58	60	62
P	1716	1780	1844	1908	1972	2036	2100	2164	2228	2292	2356	2420	2484	2548	2612	2676	2740	2804	2868	2932
KG	42.5	43.5	44.6	45.6	46.7	47.7	48.7	49.8	50.8	51.9	52.9	53.9	55.0	56.0	57.0	58.1	59.1	60.2	61.2	62.2

免費服務專線：大陸 China 400-875-0009 台灣 Taiwan 0800-800-893

LCF2-45-LWS2-N

2D CAD 3D CAD

● CAD圖面可至www.toyorobot.com下載 ●

Please download the CAD file from TOYO's website : www.toyorobot.com

單位 Unit : mm

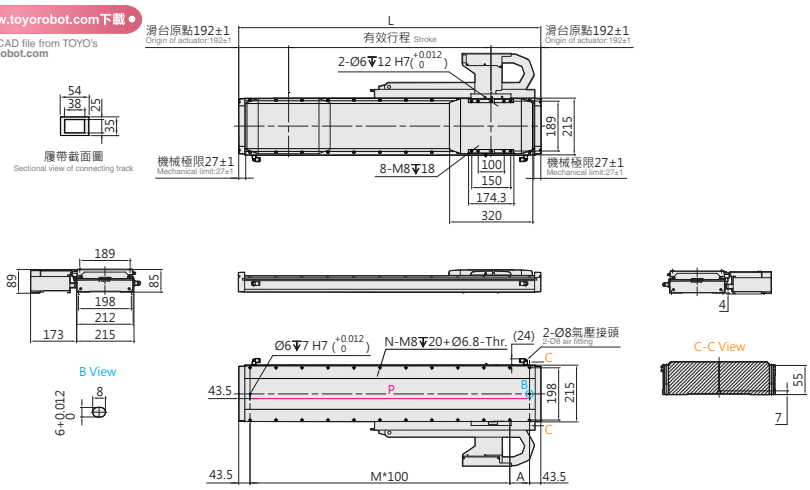

有效行程 Stroke	203	267	331	395	459	523	587	651	715	779	843	907	971	1035	1099	1163	1227	1291	1355
L	587	651	715	779	843	907	971	1035	1099	1163	1227	1291	1355	1419	1483	1547	1611	1675	1739
A	100	64	28	92	56	120	84	48	112	76	40	104	68	32	96	60	124	88	52
M	4	5	6	6	7	7	8	9	9	10	11	11	12	13	13	14	14	15	16
N	12	14	16	16	18	18	20	22	22	24	26	26	28	30	30	32	32	34	36
P	500	564	628	692	756	820	884	948	1012	1076	1140	1204	1268	1332	1396	1460	1524	1588	1652
KG	22.7	23.8	24.8	25.8	26.9	27.9	29.0	30.0	31.0	32.1	33.1	34.2	35.2	36.3	37.3	38.3	39.4	40.4	41.5

有效行程 Stroke	1419	1483	1547	1611	1675	1739	1803	1867	1931	1995	2059	2123	2187	2251	2315	2379	2443	2507	2571	2635
L	1803	1867	1931	1995	2059	2123	2187	2251	2315	2379	2443	2507	2571	2635	2699	2763	2827	2891	2955	3019
A	116	80	44	108	72	36	100	64	28	92	56	120	84	48	112	76	40	104	68	32
M	16	17	18	18	19	20	20	21	22	22	23	23	24	25	25	26	27	27	28	29
N	36	38	40	40	42	44	44	46	48	48	50	50	52	54	54	56	58	58	60	62
P	1716	1780	1844	1908	1972	2036	2100	2164	2228	2292	2356	2420	2484	2548	2612	2676	2740	2804	2868	2932
KG	42.5	43.5	44.6	45.6	46.7	47.7	48.7	49.8	50.8	51.9	52.9	53.9	55.0	56.0	57.0	58.1	59.1	60.2	61.2	62.2

LCF2-45-LWL2-N

2D CAD 3D CAD

● CAD圖面可至www.toyorobot.com下載 ●

Please download the CAD file from TOYO's website : www.toyorobot.com

單位 Unit : mm

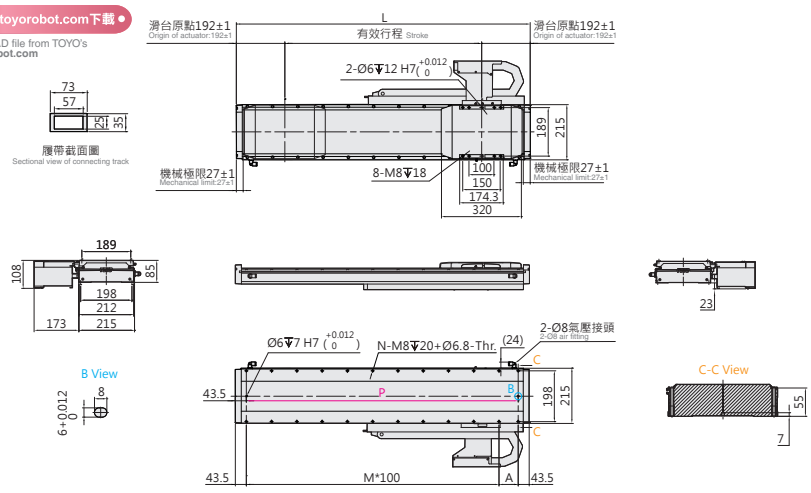

有效行程 Stroke	203	267	331	395	459	523	587	651	715	779	843	907	971	1035	1099	1163	1227	1291	1355
L	587	651	715	779	843	907	971	1035	1099	1163	1227	1291	1355	1419	1483	1547	1611	1675	1739
A	100	64	28	92	56	120	84	48	112	76	40	104	68	32	96	60	124	88	52
M	4	5	6	6	7	7	8	9	9	10	11	11	12	13	13	14	14	15	16
N	12	14	16	16	18	18	20	22	22	24	26	26	28	30	30	32	32	34	36
P	500	564	628	692	756	820	884	948	1012	1076	1140	1204	1268	1332	1396	1460	1524	1588	1652
KG	22.7	23.8	24.8	25.8	26.9	27.9	29.0	30.0	31.0	32.1	33.1	34.2	35.2	36.3	37.3	38.3	39.4	40.4	41.5

有效行程 Stroke	1419	1483	1547	1611	1675	1739	1803	1867	1931	1995	2059	2123	2187	2251	2315	2379	2443	2507	2571	2635
L	1803	1867	1931	1995	2059	2123	2187	2251	2315	2379	2443	2507	2571	2635	2699	2763	2827	2891	2955	3019
A	116	80	44	108	72	36	100	64	28	92	56	120	84	48	112	76	40	104	68	32
M	16	17	18	18	19	20	20	21	22	22	23	23	24	25	25	26	27	27	28	29
N	36	38	40	40	42	44	44	46	48	48	50	50	52	54	54	56	58	58	60	62
P	1716	1780	1844	1908	1972	2036	2100	2164	2228	2292	2356	2420	2484	2548	2612	2676	2740	2804	2868	2932
KG	42.5	43.5	44.6	45.6	46.7	47.7	48.7	49.8	50.8	51.9	52.9	53.9	55.0	56.0	57.0	58.1	59.1	60.2	61.2	62.2

LCF2-45

無塵平板式 With Iron Core

LCF2-45-DHS2-D

2D CAD 3D CAD

● CAD圖面可至www.toyorobot.com下載 ●
Please download the CAD file from TOYO's website：www.toyorobot.com

單位 Unit：mm

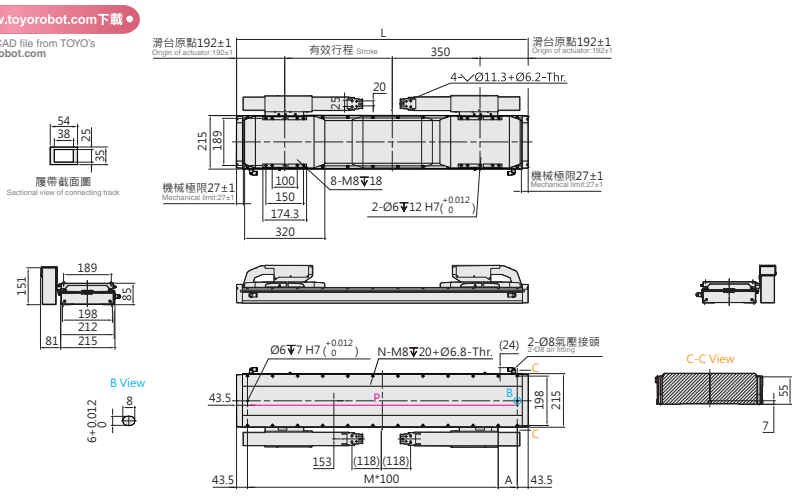

有效行程 Stroke	429	493	557	621	685	749	813	877	941	1005	1069	1133	1197	1261	1325	1389	1453	1517	1581	1645	1709
L	1163	1227	1291	1355	1419	1483	1547	1611	1675	1739	1803	1867	1931	1995	2059	2123	2187	2251	2315	2379	2443
A	76	40	104	68	32	96	60	124	88	52	116	80	44	108	72	36	100	64	128	92	56
M	10	11	11	12	13	13	14	14	15	16	16	17	18	18	19	20	20	21	21	22	23
N	24	26	26	28	30	30	32	32	34	36	36	38	40	40	42	44	44	46	46	48	50
P	1076	1140	1204	1268	1332	1396	1460	1524	1588	1652	1716	1780	1844	1908	1972	2036	2100	2164	2228	2292	2356
KG	40.6	41.7	42.7	43.8	44.8	45.8	46.9	47.9	49.0	50.0	51.0	52.1	53.1	54.2	55.2	56.2	57.3	58.3	59.4	60.4	61.4

有效行程 Stroke	1773	1837	1901	1965	2029	2093	2157	2221	2285	2349	2413	2477	2541	2605	2669	2733	2797	2861	2925	2989	3053
L	2507	2571	2635	2699	2763	2827	2891	2955	3019	3083	3147	3211	3275	3339	3403	3467	3531	3595	3659	3723	3787
A	120	84	48	112	76	40	104	68	32	96	60	124	88	52	116	80	44	108	72	36	100
M	23	24	25	25	26	27	27	28	29	29	30	30	31	32	32	33	34	34	35	36	36
N	50	52	54	54	56	58	58	60	62	62	64	64	66	68	68	70	72	72	74	76	76
P	2420	2484	2548	2612	2676	2740	2804	2868	2932	2996	3060	3124	3188	3252	3316	3380	3444	3508	3572	3636	3700
KG	62.5	63.5	64.6	65.6	66.6	67.7	68.7	69.8	70.8	71.8	72.9	73.9	75.0	76.0	77.0	78.1	79.1	80.2	81.2	82.2	83.3

LCF2-45-DHL2-D

2D CAD 3D CAD

● CAD圖面可至www.toyorobot.com下載 ●
Please download the CAD file from TOYO's website：www.toyorobot.com

單位 Unit：mm

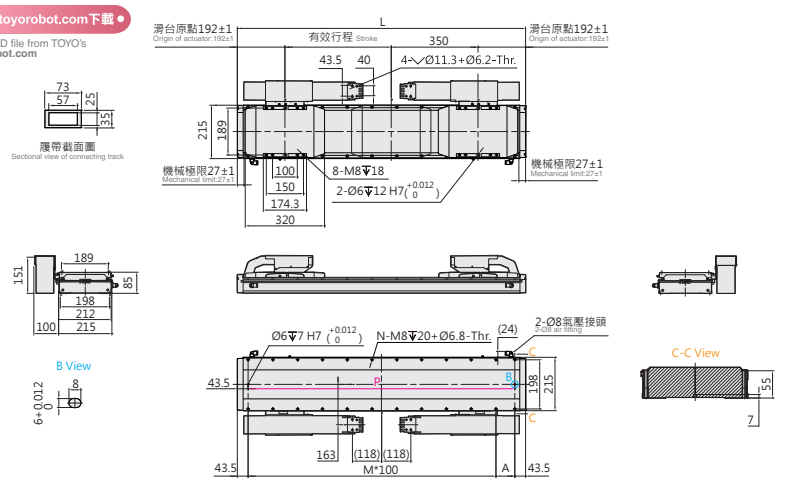

有效行程 Stroke	429	493	557	621	685	749	813	877	941	1005	1069	1133	1197	1261	1325	1389	1453	1517	1581	1645	1709
L	1163	1227	1291	1355	1419	1483	1547	1611	1675	1739	1803	1867	1931	1995	2059	2123	2187	2251	2315	2379	2443
A	76	40	104	68	32	96	60	124	88	52	116	80	44	108	72	36	100	64	128	92	56
M	10	11	11	12	13	13	14	14	15	16	16	17	18	18	19	20	20	21	21	22	23
N	24	26	26	28	30	30	32	32	34	36	36	38	40	40	42	44	44	46	46	48	50
P	1076	1140	1204	1268	1332	1396	1460	1524	1588	1652	1716	1780	1844	1908	1972	2036	2100	2164	2228	2292	2356
KG	40.6	41.7	42.7	43.8	44.8	45.8	46.9	47.9	49.0	50.0	51.0	52.1	53.1	54.2	55.2	56.2	57.3	58.3	59.4	60.4	61.4

有效行程 Stroke	1773	1837	1901	1965	2029	2093	2157	2221	2285	2349	2413	2477	2541	2605	2669	2733	2797	2861	2925	2989	3053
L	2507	2571	2635	2699	2763	2827	2891	2955	3019	3083	3147	3211	3275	3339	3403	3467	3531	3595	3659	3723	3787
A	120	84	48	112	76	40	104	68	32	96	60	124	88	52	116	80	44	108	72	36	100
M	23	24	25	25	26	27	27	28	29	29	30	30	31	32	32	33	34	34	35	36	36
N	50	52	54	54	56	58	58	60	62	62	64	64	66	68	68	70	72	72	74	76	76
P	2420	2484	2548	2612	2676	2740	2804	2868	2932	2996	3060	3124	3188	3252	3316	3380	3444	3508	3572	3636	3700
KG	62.5	63.5	64.6	65.6	66.6	67.7	68.7	69.8	70.8	71.8	72.9	73.9	75.0	76.0	77.0	78.1	79.1	80.2	81.2	82.2	83.3

免費服務專線：大陸 China 400-875-0009 台灣 Taiwan 0800-800-893

LCF2-45-DWS2-D

2D CAD 3D CAD

● CAD圖面可至www.toyorobot.com下載 ●

Please download the CAD file from TOYO's website : www.toyorobot.com

單位 Unit : mm

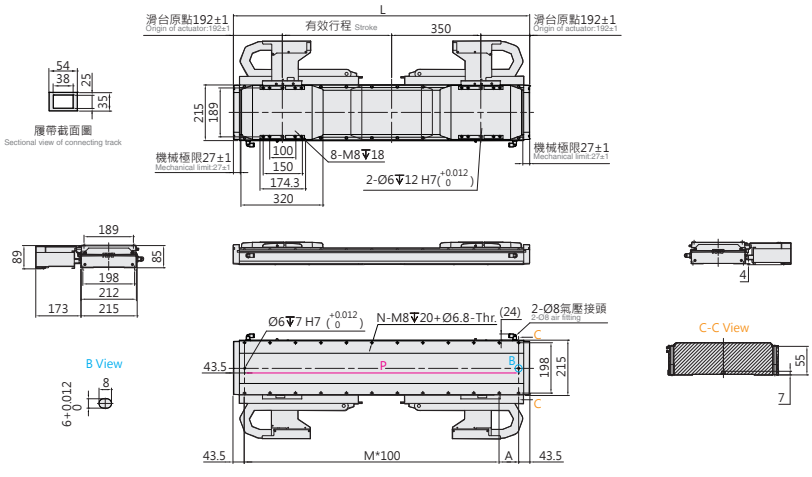

有效行程 Stroke	429	493	557	621	685	749	813	877	941	1005	1069	1133	1197	1261	1325	1389	1453	1517	1581	1645	1709	1773	1837	1901	1965	2029	2093	2157	2221	2285
L	1163	1227	1291	1355	1419	1483	1547	1611	1675	1739	1803	1867	1931	1995	2059	2123	2187	2251	2315	2379	2443	2507	2571	2635	2699	2763	2827	2891	2955	3019
A	76	40	104	68	32	96	60	124	88	52	116	80	44	108	72	36	100	64	28	92	56	120	84	48	112	76	40	104	68	32
M	10	11	11	12	13	13	14	14	15	16	16	17	18	18	19	20	20	21	22	22	23	23	24	25	25	26	27	27	28	29
N	24	26	26	28	30	30	32	32	34	36	36	38	40	40	42	44	44	46	48	48	50	50	52	54	54	56	58	58	60	62
P	1076	1140	1204	1268	1332	1396	1460	1524	1588	1652	1716	1780	1844	1908	1972	2036	2100	2164	2228	2292	2356	2420	2484	2548	2612	2676	2740	2804	2868	2932
KG	40.6	41.7	42.7	43.8	44.8	45.8	46.9	47.9	49.0	50.0	51.0	52.1	53.1	54.2	55.2	56.2	57.3	58.3	59.4	60.4	61.4	62.5	63.5	64.6	65.6	66.6	67.7	68.7	69.8	70.8

LCF2-45-DWL2-D

2D CAD 3D CAD

● CAD圖面可至www.toyorobot.com下載 ●

Please download the CAD file from TOYO's website : www.toyorobot.com

單位 Unit : mm

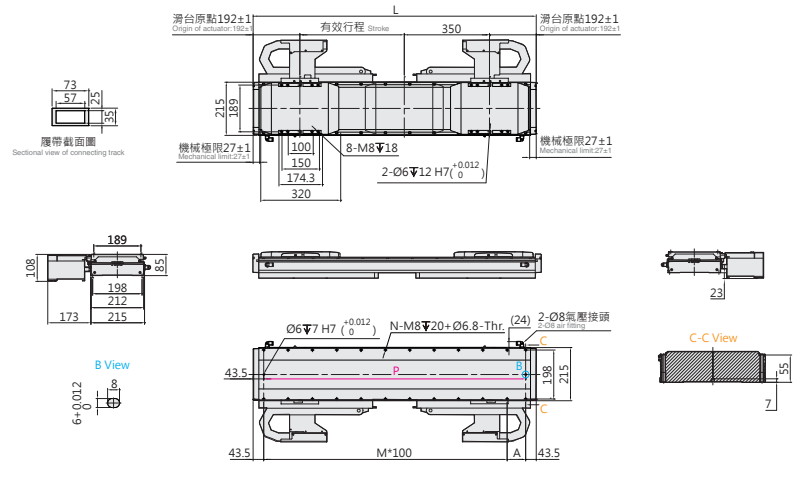

有效行程 Stroke	429	493	557	621	685	749	813	877	941	1005	1069	1133	1197	1261	1325	1389	1453	1517	1581	1645	1709	1773	1837	1901	1965	2029	2093	2157	2221	2285
L	1163	1227	1291	1355	1419	1483	1547	1611	1675	1739	1803	1867	1931	1995	2059	2123	2187	2251	2315	2379	2443	2507	2571	2635	2699	2763	2827	2891	2955	3019
A	76	40	104	68	32	96	60	124	88	52	116	80	44	108	72	36	100	64	28	92	56	120	84	48	112	76	40	104	68	32
M	10	11	11	12	13	13	14	14	15	16	16	17	18	18	19	20	20	21	22	22	23	23	24	25	25	26	27	27	28	29
N	24	26	26	28	30	30	32	32	34	36	36	38	40	40	42	44	44	46	48	48	50	50	52	54	54	56	58	58	60	62
P	1076	1140	1204	1268	1332	1396	1460	1524	1588	1652	1716	1780	1844	1908	1972	2036	2100	2164	2228	2292	2356	2420	2484	2548	2612	2676	2740	2804	2868	2932
KG	40.6	41.7	42.7	43.8	44.8	45.8	46.9	47.9	49.0	50.0	51.0	52.1	53.1	54.2	55.2	56.2	57.3	58.3	59.4	60.4	61.4	62.5	63.5	64.6	65.6	66.6	67.7	68.7	69.8	70.8

LCF2-45

無塵平板式 With Iron Core

LCF2-45-N-N

2D CAD 3D CAD

● CAD圖面可至www.toyorobot.com下載 ●

Please download the CAD file from TOYO's website：www.toyorobot.com

單位 Unit：mm

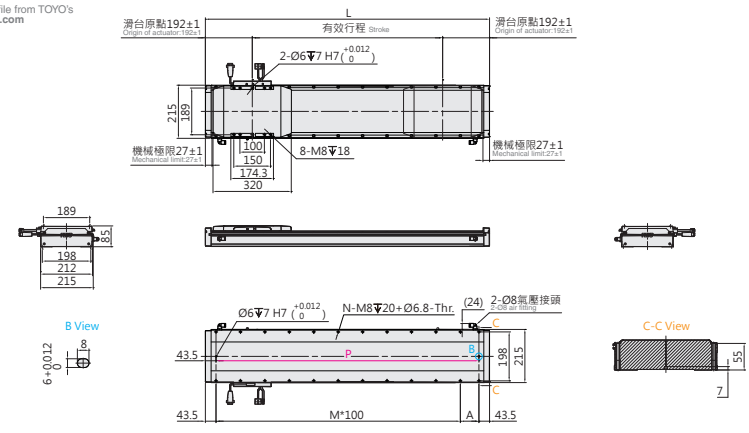

有效行程 Stroke	203	267	331	395	459	523	587	651	715	779	843	907	971	1035	1099	1163	1227	1291	1355	1419	1483	1547
L	587	651	715	779	843	907	971	1035	1099	1163	1227	1291	1355	1419	1483	1547	1611	1675	1739	1803	1867	1931
A	100	64	128	92	56	120	84	48	112	76	40	104	68	32	96	60	124	88	52	116	80	44
M	4	5	5	6	7	7	8	9	9	10	11	11	12	13	13	14	14	15	16	16	17	18
N	12	14	14	16	18	18	20	22	22	24	26	26	28	30	30	32	32	34	36	36	38	40
P	500	564	628	692	756	820	884	948	1012	1076	1140	1204	1268	1332	1396	1460	1524	1588	1652	1716	1780	1844
KG	22.7	23.8	24.8	25.8	26.9	27.9	29.0	30.0	31.0	32.1	33.1	34.2	35.2	36.3	37.3	38.3	39.4	40.4	41.5	42.5	43.5	44.6

有效行程 Stroke	1611	1675	1739	1803	1867	1931	1995	2059	2123	2187	2251	2315	2379	2443	2507	2571	2635	2699	2763	2827	2891	2955	3019
L	1995	2059	2123	2187	2251	2315	2379	2443	2507	2571	2635	2699	2763	2827	2891	2955	3019	3083	3147	3211	3275	3339	3403
A	108	72	36	100	64	128	92	56	120	84	48	112	76	40	104	68	32	96	60	124	88	52	116
M	18	19	20	20	21	21	22	23	23	24	25	25	26	27	27	28	29	29	30	30	31	32	32
N	40	42	44	44	46	46	48	50	50	52	54	54	56	58	58	60	62	62	64	64	66	68	68
P	1908	1972	2036	2100	2164	2228	2292	2356	2420	2484	2548	2612	2676	2740	2804	2868	2932	2996	3060	3124	3188	3252	3316
KG	45.6	46.7	47.7	48.7	49.8	50.8	51.9	52.9	53.9	55.0	56.0	57.0	58.1	59.1	60.2	61.2	62.2	63.3	64.3	65.4	66.4	67.4	68.5

LCF2-45-N-D

2D CAD 3D CAD

● CAD圖面可至www.toyorobot.com下載 ●

Please download the CAD file from TOYO's website：www.toyorobot.com

單位 Unit：mm

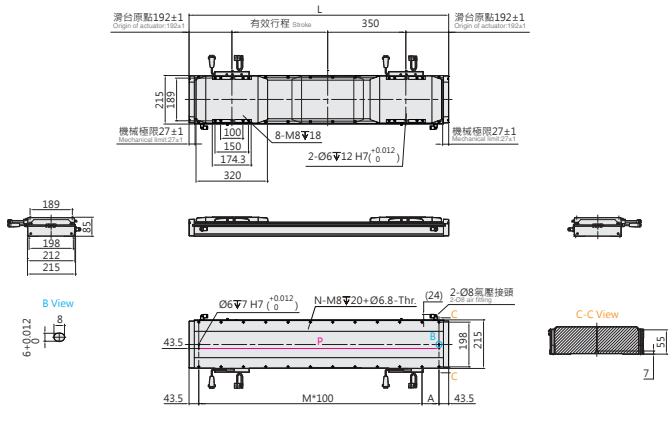

有效行程 Stroke	429	493	557	621	685	749	813	877	941	1005	1069	1133	1197	1261	1325	1389	1453	1517	1581	1645	1709
L	1163	1227	1291	1355	1419	1483	1547	1611	1675	1739	1803	1867	1931	1995	2059	2123	2187	2251	2315	2379	2443
A	76	40	104	68	32	96	60	124	88	52	116	80	44	108	72	36	100	64	128	92	56
M	10	11	11	12	13	13	14	14	15	16	16	17	18	18	19	20	20	21	21	22	23
N	24	26	26	28	30	30	32	32	34	36	36	38	40	40	42	44	44	46	46	48	50
P	1076	1140	1204	1268	1332	1396	1460	1524	1588	1652	1716	1780	1844	1908	1972	2036	2100	2164	2228	2292	2356
KG	40.6	41.7	42.7	43.8	44.8	45.8	46.9	47.9	49.0	50.0	51.0	52.1	53.1	54.2	55.2	56.2	57.3	58.3	59.4	60.4	61.4

有效行程 Stroke	1773	1837	1901	1965	2029	2093	2157	2221	2285	2349	2413	2477	2541	2605	2669	2733	2797	2861	2925	2989	3053
L	2507	2571	2635	2699	2763	2827	2891	2955	3019	3083	3147	3211	3275	3339	3403	3467	3531	3595	3659	3723	3787
A	120	84	48	112	76	40	104	68	32	96	60	124	88	52	116	80	44	108	72	36	100
M	23	24	25	25	26	27	27	28	29	29	30	30	31	32	32	33	34	34	35	36	36
N	50	52	54	54	56	58	58	60	62	62	64	64	66	68	68	70	72	72	74	76	76
P	2420	2484	2548	2612	2676	2740	2804	2868	2932	2996	3060	3124	3188	3252	3316	3380	3444	3508	3572	3636	3700
KG	62.5	63.5	64.6	65.6	66.6	67.7	68.7	69.8	70.8	71.8	72.9	73.9	75.0	76.0	77.0	78.1	79.1	80.2	81.2	82.2	83.3

免費服務專線：大陸 China 400-875-0009 台灣 Taiwan 0800-800-893
Toll-free Number

Memo

LCF2-75

無塵平板式 With Iron Core

最大行程 Maximum Stroke	最高速度* Maximum Speed	連續推力 Continuous Force	連續可搬重量 Continuous Payload
3053mm	1500mm/s	340N	120kg

*class 1 等級最高速度不可超過 1.5m/s。
The maximum speed of the CLASS 1 level products cannot exceed 1.5m/s.

型號表示方式 Ordering Method

LCF2-75-RHS2-N-3053-LS10-R-N-05H-LC100-A001

本體型號 Model

動子數量 No. of motor

N	單動子 Single motor
D	雙動子 Double motor

行程 Stroke

單動子 Single motor	203~3019mm
	間隔64mm Pitch 64mm
雙動子 Double motor	429~3053mm
	間隔64mm Pitch 64mm

原點位置 Position of origin

R	右 Right
L	左 Left

感應器 Sensor

N	無 None
XX	數量 Quantity

特注式樣 Customization order no.

本體固定方式及線槽出線方向 Cable carrier entry location

項目 Item		出線方向 Cable Direction		固定方向 Mounting direction		線槽大小 Cable track size
單動子 Single motor	R	右方出線 Right	H	水平固定 Horizontally	L2	大線槽 Large cable track
	L	左方出線 Left	W	壁掛固定 Wall mount	S2	小線槽 Small cable track
雙動子 Double motor	D	雙滑座出線 Double Slider	H	水平固定 Horizontally	L2	大線槽 Large cable track
			W	壁掛固定 Wall mount	S2	小線槽 Small cable track
無 None	N	無線槽 No cable chain				

編碼器 Encoder

LS10	1μm光學尺 1μm optical encoder
LS05	0.5μm光學尺 0.5μm optical encoder
LS01	0.1μm光學尺 0.1μm optical encoder
MS10	1μm磁性尺-SIKO 1μm magnetic encoder
TS10	1μm磁性尺-TOYO 1μm magnetic encoder

線長 Cable length

N	無線材 None
05	5m
08	8m
12	12m
XX	XXm特殊長度 Customized length

霍爾線材 Hall Cable

-	無 None
H	霍爾 Hall

對應驅動器 Controller type

LC100	TOYO (Pulse)
LC100E	TOYO (EtherCAT)
S	Servotronix
M	三菱 Mitsubishi
P	松下 Panasonic
D	台達 Delta
L	士林電機 Shihlin
Z	其他 Other
N	無選配 None

※標配5m，包含動力線與光學尺線
※ standard cable length is 5m, including motor power cable and linear encoder cable.
※特殊線長，請與本公司業務聯絡。
※ For special cable length, please contact us.
※選擇線長N時，控制器需選N。
※ It is compulsory to select N for the controller while choosing cable length N.

免費服務專線：大陸 China 400-875-0009 台灣 Taiwan 0800-800-893
Toll-free Number

基本仕樣 Specification

規格 Spec	型號 Model		LCF2-75
	重複精度 Repeatability (mm)		±0.002
	最大推力 Mxa. Force (N)		1532
	連續推力 Rated Force (N)		340
	連續可搬重量 Mxa. Payload (kg)※1		120
	標準行程 Stroke (mm)	單馬達 N	203-3019 /64 間隔 pitch
		雙馬達 D	429-3053 /64 間隔 pitch
	最高速度 Maximum Speed (mm/s)※2		1500

※1 連續可搬重量為到達線速度 1m/s, 最大加速度 5m/s² 固定行程來回，不同情況會有不同。
The continuous payload is the data when the robot runs with maximum speed 1m/s and acceleration 5m/s².
Different application will have different result.
※2 可客製高速型 3000mm/s 規格。
High-speed 3000 mm/s customization available.

速度 - 荷重曲線表 Acceleration-Payload Relationship

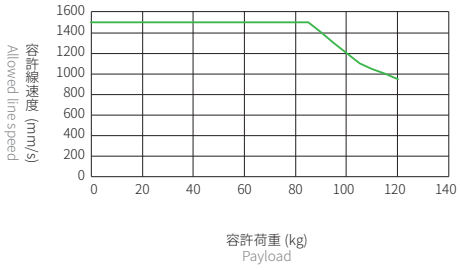

容許負載力距表 Allowable Overhang

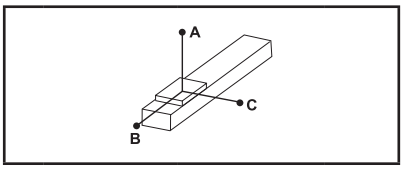

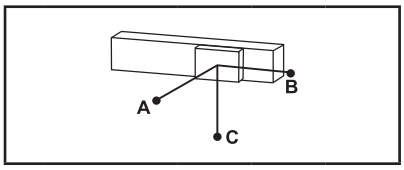

(單位 Unit : mm)

水平安裝 Horizontal Installation※2

	荷重 Load	A	B	C
LCF2-75	60 kg	450	70	70
	80 kg	340	50	45
	100 kg	260	35	35
	120 kg	200	25	25

(單位 Unit : mm)

壁掛安裝 Wall Installation※2

	荷重 Load	A	B	C
LCF2-75	60 kg	70	70	450
	80 kg	45	50	340
	100 kg	35	35	260
	120 kg	25	25	200

※2 相同速度下加速度時間不同，加速度及荷重也隨之改變，表為加速度時間 0.2s。
Even the speed is same, if acceleration and acceleration time is changed, the payload willbe different.
Above chart is based on acceleration time 0.2 sec.

靜態容許負載慣量 Static Loading Moment

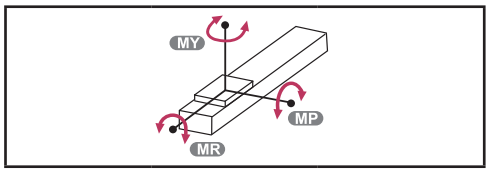

(單位 Unit : N.m)

LCF2-75	MY	3625
	MP	3625
	MR	3757

對應控制器一覽表 Corresponding Controller Chart

外觀 Exterior	控制器型號 Controller Model	控制介面 Control Mode	特點 Featrues	電氣規格 Electrical Spec	詳細參閱 Reference Page
	LC100	Pulse 控制 Pulse Control Mode	Line drive 4M Hz / Open collector 200K Hz 同時間只能使用一種 Support Line driver and Open collector Max.pulse receiving speed 4M/200k Hz.	單相 / 三相 Single-phase/Three-phase 220V	P.321
		I/O 控制 I/O Control Mode	利用 10 變化，最多可以執行 255 個位置控制 By I/O control, max. 255 positioning points, can beexecuted.		
		通訊控制 Communication Control Mode	採 Modbus 的 RS485 通訊或 EtherCAT (最大並接 16 台以上) 及一組 mini USB (TOYO-Single 專用) With Modbus RS-485 or EtherCAT(connect over 16 axes in series) and USB module.		
			Optional 選配 EtherCAT 透過 EtherCAT 可串接 16 軸以上 With EtherCAT, connect over 16 axes can be in series.		

LCF2
LCF2-15
LCF2-20
LCF2-30
LCF2-45
LCF2-75

LCF2-75

無塵平板式 With Iron Core

LCF2-75-RHS2-N

2D CAD 3D CAD

● CAD圖面可至www.toyorobot.com下載 ●

Please download the CAD file from TOYO's website：www.toyorobot.com

單位 Unit ： mm

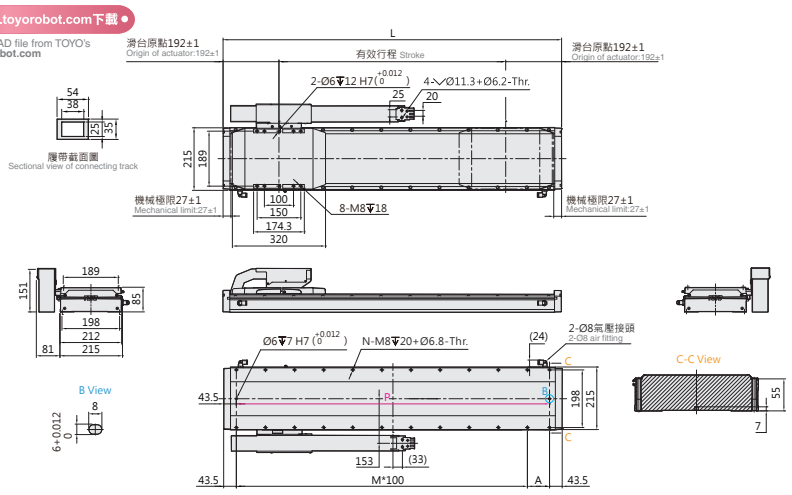

有效行程 Stroke	203	267	331	395	459	523	587	651	715	779	843	907	971	1035	1099	1163	1227	1291	1355	1419	1483	1547
L	587	651	715	779	843	907	971	1035	1099	1163	1227	1291	1355	1419	1483	1547	1611	1675	1739	1803	1867	1931
A	100	64	128	92	56	120	84	48	112	76	40	104	68	32	96	60	124	88	52	116	80	44
M	4	5	5	6	7	7	8	9	9	10	11	11	12	13	13	14	14	15	16	16	17	18
N	12	14	14	16	18	18	20	22	22	24	26	26	28	30	30	32	32	34	36	36	38	40
P	500	564	628	692	756	820	884	948	1012	1076	1140	1204	1268	1332	1396	1460	1524	1588	1652	1716	1780	1844
KG	22.7	23.8	24.8	25.8	26.9	27.9	29.0	30.0	31.0	32.1	33.1	34.2	35.2	36.3	37.3	38.3	39.4	40.4	41.5	42.5	43.5	44.6

有效行程 Stroke	1611	1675	1739	1803	1867	1931	1995	2059	2123	2187	2251	2315	2379	2443	2507	2571	2635	2699	2763	2827	2891	2955	3019
L	1995	2059	2123	2187	2251	2315	2379	2443	2507	2571	2635	2699	2763	2827	2891	2955	3019	3083	3147	3211	3275	3339	3403
A	108	72	36	100	64	128	92	56	120	84	48	112	76	40	104	68	32	96	60	124	88	52	116
M	18	19	20	20	21	21	22	23	23	24	25	25	26	27	27	28	29	29	30	30	31	32	32
N	40	42	44	44	46	46	48	50	50	52	54	54	56	58	58	60	62	62	64	64	66	68	68
P	1908	1972	2036	2100	2164	2228	2292	2356	2420	2484	2548	2612	2676	2740	2804	2868	2932	2996	3060	3124	3188	3252	3316
KG	45.6	46.7	47.7	48.7	49.8	50.8	51.9	52.9	53.9	55.0	56.0	57.0	58.1	59.1	60.2	61.2	62.2	63.3	64.3	65.4	66.4	67.4	68.5

LCF2-75-RHL2-N

2D CAD 3D CAD

● CAD圖面可至www.toyorobot.com下載 ●

Please download the CAD file from TOYO's website：www.toyorobot.com

單位 Unit ： mm

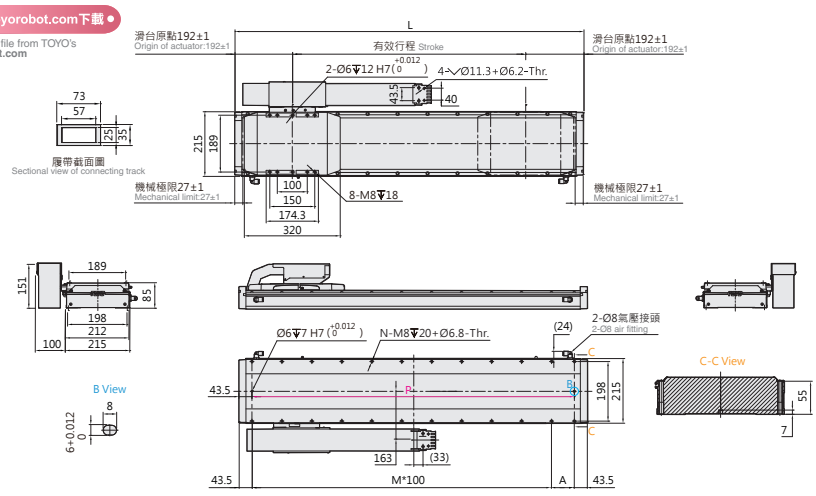

有效行程 Stroke	203	267	331	395	459	523	587	651	715	779	843	907	971	1035	1099	1163	1227	1291	1355	1419	1483	1547
L	587	651	715	779	843	907	971	1035	1099	1163	1227	1291	1355	1419	1483	1547	1611	1675	1739	1803	1867	1931
A	100	64	128	92	56	120	84	48	112	76	40	104	68	32	96	60	124	88	52	116	80	44
M	4	5	5	6	7	7	8	9	9	10	11	11	12	13	13	14	14	15	16	16	17	18
N	12	14	14	16	18	18	20	22	22	24	26	26	28	30	30	32	32	34	36	36	38	40
P	500	564	628	692	756	820	884	948	1012	1076	1140	1204	1268	1332	1396	1460	1524	1588	1652	1716	1780	1844
KG	22.7	23.8	24.8	25.8	26.9	27.9	29.0	30.0	31.0	32.1	33.1	34.2	35.2	36.3	37.3	38.3	39.4	40.4	41.5	42.5	43.5	44.6

有效行程 Stroke	1611	1675	1739	1803	1867	1931	1995	2059	2123	2187	2251	2315	2379	2443	2507	2571	2635	2699	2763	2827	2891	2955	3019
L	1995	2059	2123	2187	2251	2315	2379	2443	2507	2571	2635	2699	2763	2827	2891	2955	3019	3083	3147	3211	3275	3339	3403
A	108	72	36	100	64	128	92	56	120	84	48	112	76	40	104	68	32	96	60	124	88	52	116
M	18	19	20	20	21	21	22	23	23	24	25	25	26	27	27	28	29	29	30	30	31	32	32
N	40	42	44	44	46	46	48	50	50	52	54	54	56	58	58	60	62	62	64	64	66	68	68
P	1908	1972	2036	2100	2164	2228	2292	2356	2420	2484	2548	2612	2676	2740	2804	2868	2932	2996	3060	3124	3188	3252	3316
KG	45.6	46.7	47.7	48.7	49.8	50.8	51.9	52.9	53.9	55.0	56.0	57.0	58.1	59.1	60.2	61.2	62.2	63.3	64.3	65.4	66.4	67.4	68.5

免費服務專線：大陸 China 400-875-0009 台灣 Taiwan 0800-800-893

LCF2-75-LHS2-N

2D CAD 3D CAD

● CAD圖面可至www.toyorobot.com下載 ●

Please download the CAD file from TOYO's website : www.toyorobot.com

單位 Unit : mm

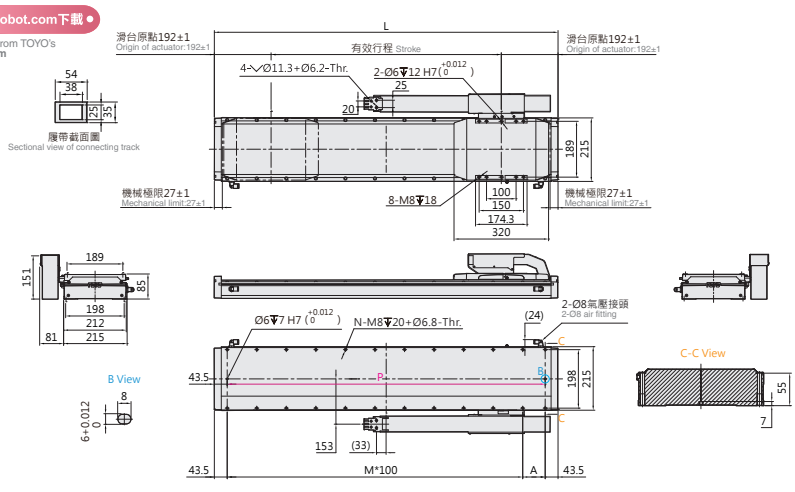

有效行程 Stroke	203	267	331	395	459	523	587	651	715	779	843	907	971	1035	1099	1163	1227	1291	1355	1419	1483	1547
L	587	651	715	779	843	907	971	1035	1099	1163	1227	1291	1355	1419	1483	1547	1611	1675	1739	1803	1867	1931
A	100	64	128	92	56	120	84	48	112	76	40	104	68	32	96	60	124	88	52	116	80	44
M	4	5	5	6	7	7	8	9	9	10	11	11	12	13	13	14	14	15	16	16	17	18
N	12	14	14	16	18	18	20	22	22	24	26	26	28	30	30	32	32	34	36	36	38	40
P	500	564	628	692	756	820	884	948	1012	1076	1140	1204	1268	1332	1396	1460	1524	1588	1652	1716	1780	1844
KG	22.7	23.8	24.8	25.8	26.9	27.9	29.0	30.0	31.0	32.1	33.1	34.2	35.2	36.3	37.3	38.3	39.4	40.4	41.5	42.5	43.5	44.6

有效行程 Stroke	1611	1675	1739	1803	1867	1931	1995	2059	2123	2187	2251	2315	2379	2443	2507	2571	2635	2699	2763	2827	2891	2955	3019
L	1995	2059	2123	2187	2251	2315	2379	2443	2507	2571	2635	2699	2763	2827	2891	2955	3019	3083	3147	3211	3275	3339	3403
A	108	72	36	100	64	128	92	56	120	84	48	112	76	40	104	68	32	96	60	124	88	52	116
M	18	19	20	20	21	21	22	23	23	24	25	25	26	27	27	28	29	29	30	30	31	32	32
N	40	42	44	44	46	46	48	50	50	52	54	54	56	58	58	60	62	62	64	64	66	68	68
P	1908	1972	2036	2100	2164	2228	2292	2356	2420	2484	2548	2612	2676	2740	2804	2868	2932	2996	3060	3124	3188	3252	3316
KG	45.6	46.7	47.7	48.7	49.8	50.8	51.9	52.9	53.9	55.0	56.0	57.0	58.1	59.1	60.2	61.2	62.2	63.3	64.3	65.4	66.4	67.4	68.5

LCF2-75-LHL2-N

2D CAD 3D CAD

● CAD圖面可至www.toyorobot.com下載 ●

Please download the CAD file from TOYO's website : www.toyorobot.com

單位 Unit : mm

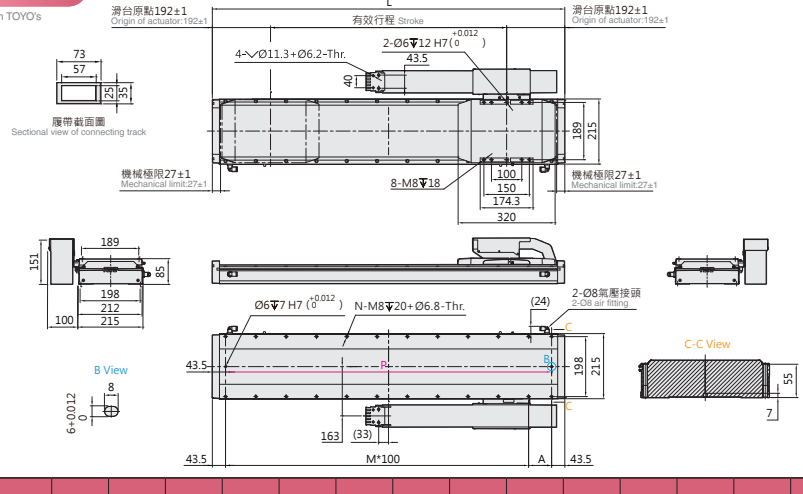

有效行程 Stroke	203	267	331	395	459	523	587	651	715	779	843	907	971	1035	1099	1163	1227	1291	1355	1419	1483	1547
L	587	651	715	779	843	907	971	1035	1099	1163	1227	1291	1355	1419	1483	1547	1611	1675	1739	1803	1867	1931
A	100	64	128	92	56	120	84	48	112	76	40	104	68	32	96	60	124	88	52	116	80	44
M	4	5	5	6	7	7	8	9	9	10	11	11	12	13	13	14	14	15	16	16	17	18
N	12	14	14	16	18	18	20	22	22	24	26	26	28	30	30	32	32	34	36	36	38	40
P	500	564	628	692	756	820	884	948	1012	1076	1140	1204	1268	1332	1396	1460	1524	1588	1652	1716	1780	1844
KG	22.7	23.8	24.8	25.8	26.9	27.9	29.0	30.0	31.0	32.1	33.1	34.2	35.2	36.3	37.3	38.3	39.4	40.4	41.5	42.5	43.5	44.6

有效行程 Stroke	1611	1675	1739	1803	1867	1931	1995	2059	2123	2187	2251	2315	2379	2443	2507	2571	2635	2699	2763	2827	2891	2955	3019
L	1995	2059	2123	2187	2251	2315	2379	2443	2507	2571	2635	2699	2763	2827	2891	2955	3019	3083	3147	3211	3275	3339	3403
A	108	72	36	100	64	128	92	56	120	84	48	112	76	40	104	68	32	96	60	124	88	52	116
M	18	19	20	20	21	21	22	23	23	24	25	25	26	27	27	28	29	29	30	30	31	32	32
N	40	42	44	44	46	46	48	50	50	52	54	54	56	58	58	60	62	62	64	64	66	68	68
P	1908	1972	2036	2100	2164	2228	2292	2356	2420	2484	2548	2612	2676	2740	2804	2868	2932	2996	3060	3124	3188	3252	3316
KG	45.6	46.7	47.7	48.7	49.8	50.8	51.9	52.9	53.9	55.0	56.0	57.0	58.1	59.1	60.2	61.2	62.2	63.3	64.3	65.4	66.4	67.4	68.5

LCF2-75

無塵平板式 With Iron Core

LCF2-75-RWS2-N

2D CAD 3D CAD

● CAD圖面可至www.toyorobot.com下載 ●
Please download the CAD file from TOYO's website：www.toyorobot.com

單位 Unit：mm

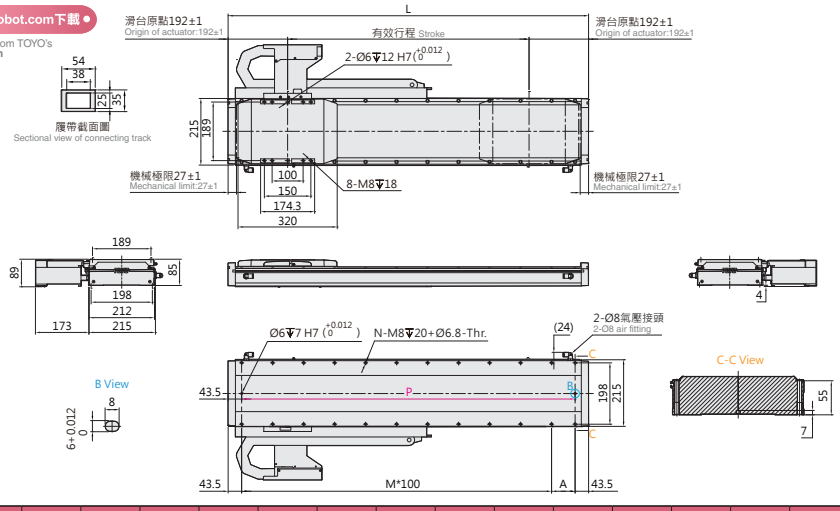

有效行程 Stroke	203	267	331	395	459	523	587	651	715	779	843	907	971	1035	1099	1163	1227	1291	1355
L	587	651	715	779	843	907	971	1035	1099	1163	1227	1291	1355	1419	1483	1547	1611	1675	1739
A	100	64	28	92	56	120	84	48	112	76	40	104	68	32	96	60	124	88	52
M	4	5	6	6	7	7	8	9	9	10	11	11	12	13	13	14	14	15	16
N	12	14	16	16	18	18	20	22	22	24	26	26	28	30	30	32	32	34	36
P	500	564	628	692	756	820	884	948	1012	1076	1140	1204	1268	1332	1396	1460	1524	1588	1652
KG	22.7	23.8	24.8	25.8	26.9	27.9	29.0	30.0	31.0	32.1	33.1	34.2	35.2	36.3	37.3	38.3	39.4	40.4	41.5

有效行程 Stroke	1419	1483	1547	1611	1675	1739	1803	1867	1931	1995	2059	2123	2187	2251	2315	2379	2443	2507	2571	2635
L	1803	1867	1931	1995	2059	2123	2187	2251	2315	2379	2443	2507	2571	2635	2699	2763	2827	2891	2955	3019
A	116	80	44	108	72	36	100	64	28	92	56	120	84	48	112	76	40	104	68	32
M	16	17	18	18	19	20	20	21	22	22	23	23	24	25	25	26	27	27	28	29
N	36	38	40	40	42	44	44	46	48	48	50	50	52	54	54	56	58	58	60	62
P	1716	1780	1844	1908	1972	2036	2100	2164	2228	2292	2356	2420	2484	2548	2612	2676	2740	2804	2868	2932
KG	42.5	43.5	44.6	45.6	46.7	47.7	48.7	49.8	50.8	51.9	52.9	53.9	55.0	56.0	57.0	58.1	59.1	60.2	61.2	62.2

LCF2-75-RWL2-N

2D CAD 3D CAD

● CAD圖面可至www.toyorobot.com下載 ●
Please download the CAD file from TOYO's website：www.toyorobot.com

單位 Unit：mm

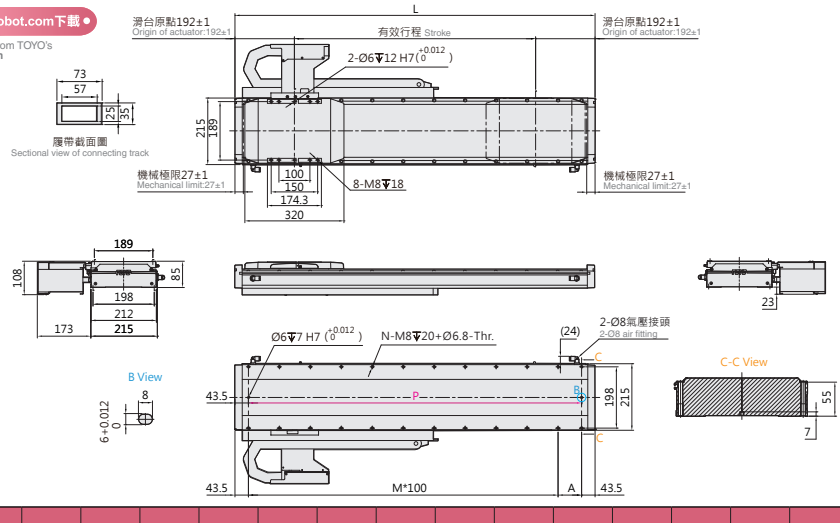

有效行程 Stroke	203	267	331	395	459	523	587	651	715	779	843	907	971	1035	1099	1163	1227	1291	1355
L	587	651	715	779	843	907	971	1035	1099	1163	1227	1291	1355	1419	1483	1547	1611	1675	1739
A	100	64	28	92	56	120	84	48	112	76	40	104	68	32	96	60	124	88	52
M	4	5	6	6	7	7	8	9	9	10	11	11	12	13	13	14	14	15	16
N	12	14	16	16	18	18	20	22	22	24	26	26	28	30	30	32	32	34	36
P	500	564	628	692	756	820	884	948	1012	1076	1140	1204	1268	1332	1396	1460	1524	1588	1652
KG	22.7	23.8	24.8	25.8	26.9	27.9	29.0	30.0	31.0	32.1	33.1	34.2	35.2	36.3	37.3	38.3	39.4	40.4	41.5

有效行程 Stroke	1419	1483	1547	1611	1675	1739	1803	1867	1931	1995	2059	2123	2187	2251	2315	2379	2443	2507	2571	2635
L	1803	1867	1931	1995	2059	2123	2187	2251	2315	2379	2443	2507	2571	2635	2699	2763	2827	2891	2955	3019
A	116	80	44	108	72	36	100	64	28	92	56	120	84	48	112	76	40	104	68	32
M	16	17	18	18	19	20	20	21	22	22	23	23	24	25	25	26	27	27	28	29
N	36	38	40	40	42	44	44	46	48	48	50	50	52	54	54	56	58	58	60	62
P	1716	1780	1844	1908	1972	2036	2100	2164	2228	2292	2356	2420	2484	2548	2612	2676	2740	2804	2868	2932
KG	42.5	43.5	44.6	45.6	46.7	47.7	48.7	49.8	50.8	51.9	52.9	53.9	55.0	56.0	57.0	58.1	59.1	60.2	61.2	62.2

免費服務專線：大陸 China 400-875-0009 台灣 Taiwan 0800-800-893

LCF2-75-LWS2-N

2D CAD 3D CAD

● CAD圖面可至www.toyorobot.com下載 ●

Please download the CAD file from TOYO's website : www.toyorobot.com

單位 Unit : mm

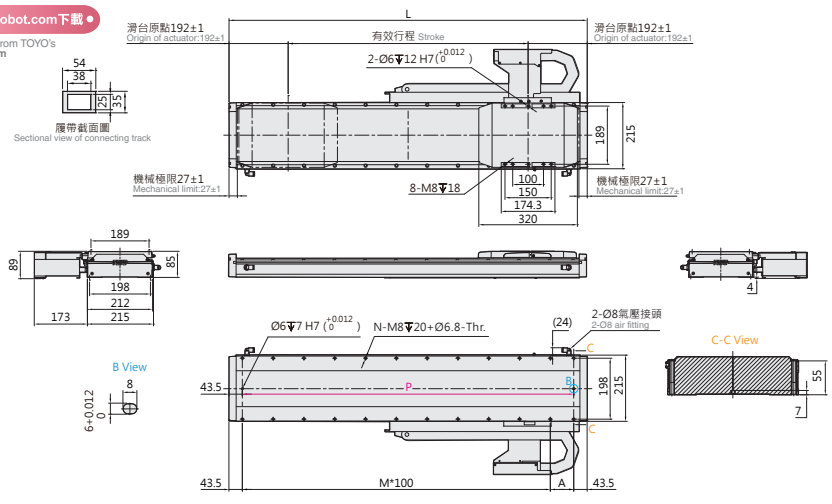

有效行程 Stroke	203	267	331	395	459	523	587	651	715	779	843	907	971	1035	1099	1163	1227	1291	1355
L	587	651	715	779	843	907	971	1035	1099	1163	1227	1291	1355	1419	1483	1547	1611	1675	1739
A	100	64	28	92	56	120	84	48	112	76	40	104	68	32	96	60	124	88	52
M	4	5	6	6	7	7	8	9	9	10	11	11	12	13	13	14	14	15	16
N	12	14	16	16	18	18	20	22	22	24	26	26	28	30	30	32	32	34	36
P	500	564	628	692	756	820	884	948	1012	1076	1140	1204	1268	1332	1396	1460	1524	1588	1652
KG	22.7	23.8	24.8	25.8	26.9	27.9	29.0	30.0	31.0	32.1	33.1	34.2	35.2	36.3	37.3	38.3	39.4	40.4	41.5

有效行程 Stroke	1419	1483	1547	1611	1675	1739	1803	1867	1931	1995	2059	2123	2187	2251	2315	2379	2443	2507	2571	2635
L	1803	1867	1931	1995	2059	2123	2187	2251	2315	2379	2443	2507	2571	2635	2699	2763	2827	2891	2955	3019
A	116	80	44	108	72	36	100	64	28	92	56	120	84	48	112	76	40	104	68	32
M	16	17	18	18	19	20	20	21	22	22	23	23	24	25	25	26	27	27	28	29
N	36	38	40	40	42	44	44	46	48	48	50	50	52	54	54	56	58	58	60	62
P	1716	1780	1844	1908	1972	2036	2100	2164	2228	2292	2356	2420	2484	2548	2612	2676	2740	2804	2868	2932
KG	42.5	43.5	44.6	45.6	46.7	47.7	48.7	49.8	50.8	51.9	52.9	53.9	55.0	56.0	57.0	58.1	59.1	60.2	61.2	62.2

LCF2-75-LWL2-N

2D CAD 3D CAD

● CAD圖面可至www.toyorobot.com下載 ●

Please download the CAD file from TOYO's website : www.toyorobot.com

單位 Unit : mm

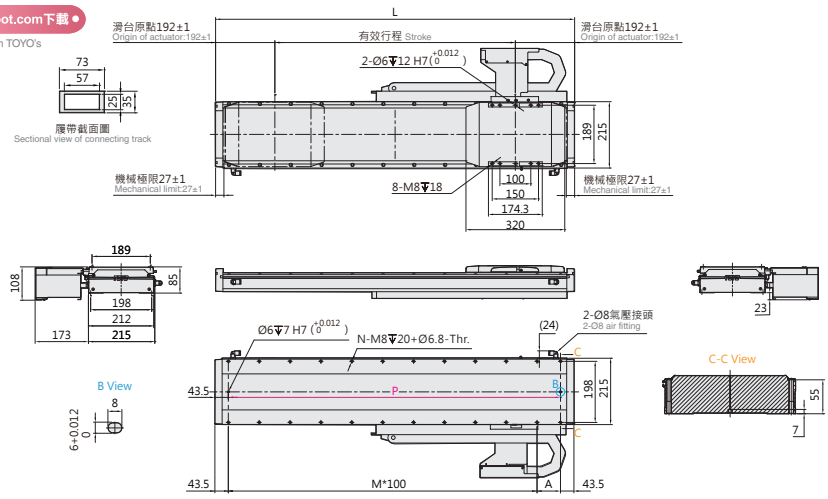

有效行程 Stroke	203	267	331	395	459	523	587	651	715	779	843	907	971	1035	1099	1163	1227	1291	1355
L	587	651	715	779	843	907	971	1035	1099	1163	1227	1291	1355	1419	1483	1547	1611	1675	1739
A	100	64	28	92	56	120	84	48	112	76	40	104	68	32	96	60	124	88	52
M	4	5	6	6	7	7	8	9	9	10	11	11	12	13	13	14	14	15	16
N	12	14	16	16	18	18	20	22	22	24	26	26	28	30	30	32	32	34	36
P	500	564	628	692	756	820	884	948	1012	1076	1140	1204	1268	1332	1396	1460	1524	1588	1652
KG	22.7	23.8	24.8	25.8	26.9	27.9	29.0	30.0	31.0	32.1	33.1	34.2	35.2	36.3	37.3	38.3	39.4	40.4	41.5

有效行程 Stroke	1419	1483	1547	1611	1675	1739	1803	1867	1931	1995	2059	2123	2187	2251	2315	2379	2443	2507	2571	2635
L	1803	1867	1931	1995	2059	2123	2187	2251	2315	2379	2443	2507	2571	2635	2699	2763	2827	2891	2955	3019
A	116	80	44	108	72	36	100	64	28	92	56	120	84	48	112	76	40	104	68	32
M	16	17	18	18	19	20	20	21	22	22	23	23	24	25	25	26	27	27	28	29
N	36	38	40	40	42	44	44	46	48	48	50	50	52	54	54	56	58	58	60	62
P	1716	1780	1844	1908	1972	2036	2100	2164	2228	2292	2356	2420	2484	2548	2612	2676	2740	2804	2868	2932
KG	42.5	43.5	44.6	45.6	46.7	47.7	48.7	49.8	50.8	51.9	52.9	53.9	55.0	56.0	57.0	58.1	59.1	60.2	61.2	62.2

LCF2-75

無塵平板式 With Iron Core

LCF2-75-DHS2-D

2D CAD 3D CAD

● CAD圖面可至www.toyorobot.com下載 ●

Please download the CAD file from TOYO's website：www.toyorobot.com

單位 Unit ： mm

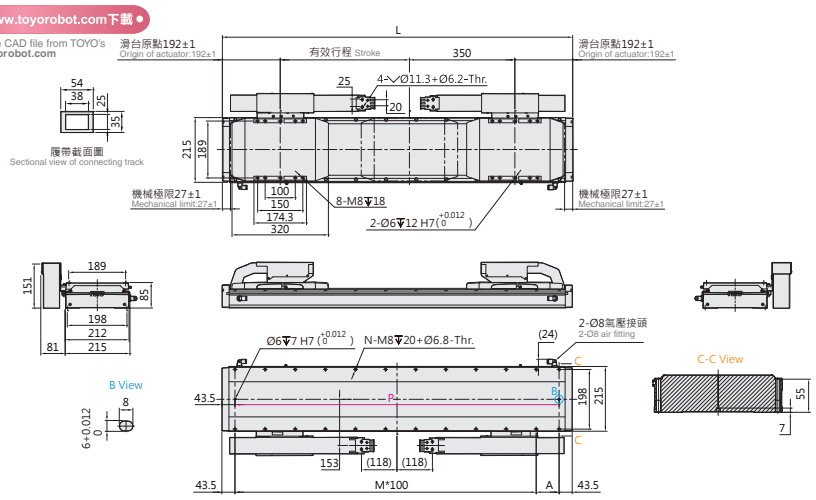

有效行程 Stroke	429	493	557	621	685	749	813	877	941	1005	1069	1133	1197	1261	1325	1389	1453	1517	1581	1645	1709
L	1163	1227	1291	1355	1419	1483	1547	1611	1675	1739	1803	1867	1931	1995	2059	2123	2187	2251	2315	2379	2443
A	76	40	104	68	32	96	60	124	88	52	116	80	44	108	72	36	100	64	128	92	56
M	10	11	11	12	13	13	14	14	15	16	16	17	18	18	19	20	20	21	21	22	23
N	24	26	26	28	30	30	32	32	34	36	36	38	40	40	42	44	44	46	46	48	50
P	1076	1140	1204	1268	1332	1396	1460	1524	1588	1652	1716	1780	1844	1908	1972	2036	2100	2164	2228	2292	2356
KG	40.6	41.7	42.7	43.8	44.8	45.8	46.9	47.9	49.0	50.0	51.0	52.1	53.1	54.2	55.2	56.2	57.3	58.3	59.4	60.4	61.4

有效行程 Stroke	1773	1837	1901	1965	2029	2093	2157	2221	2285	2349	2413	2477	2541	2605	2669	2733	2797	2861	2925	2989	3053
L	2507	2571	2635	2699	2763	2827	2891	2955	3019	3083	3147	3211	3275	3339	3403	3467	3531	3595	3659	3723	3787
A	120	84	48	112	76	40	104	68	32	96	60	124	88	52	116	80	44	108	72	36	100
M	23	24	25	25	26	27	27	28	29	29	30	30	31	32	32	33	34	34	35	36	36
N	50	52	54	54	56	58	58	60	62	62	64	64	66	68	68	70	72	72	74	76	76
P	2420	2484	2548	2612	2676	2740	2804	2868	2932	2996	3060	3124	3188	3252	3316	3380	3444	3508	3572	3636	3700
KG	62.5	63.5	64.6	65.6	66.6	67.7	68.7	69.8	70.8	71.8	72.9	73.9	75.0	76.0	77.0	78.1	79.1	80.2	81.2	82.2	83.3

LCF2-75-DHL2-D

2D CAD 3D CAD

● CAD圖面可至www.toyorobot.com下載 ●

Please download the CAD file from TOYO's website：www.toyorobot.com

單位 Unit ： mm

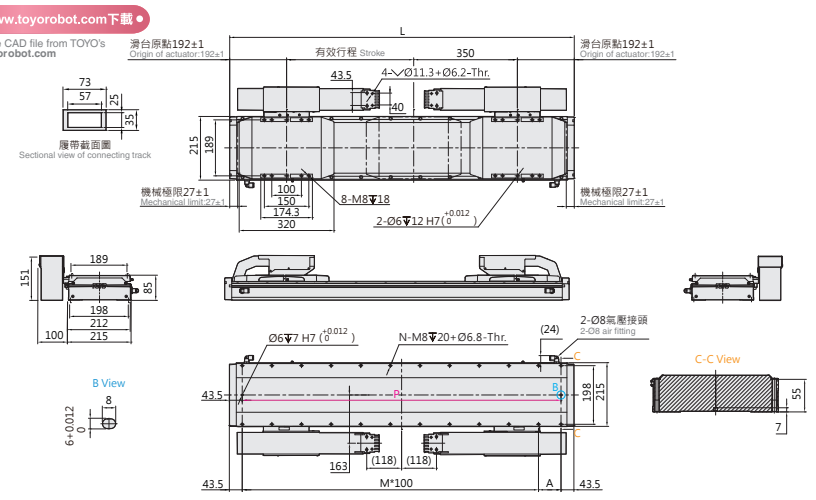

有效行程 Stroke	429	493	557	621	685	749	813	877	941	1005	1069	1133	1197	1261	1325	1389	1453	1517	1581	1645	1709
L	1163	1227	1291	1355	1419	1483	1547	1611	1675	1739	1803	1867	1931	1995	2059	2123	2187	2251	2315	2379	2443
A	76	40	104	68	32	96	60	124	88	52	116	80	44	108	72	36	100	64	128	92	56
M	10	11	11	12	13	13	14	14	15	16	16	17	18	18	19	20	20	21	21	22	23
N	24	26	26	28	30	30	32	32	34	36	36	38	40	40	42	44	44	46	46	48	50
P	1076	1140	1204	1268	1332	1396	1460	1524	1588	1652	1716	1780	1844	1908	1972	2036	2100	2164	2228	2292	2356
KG	40.6	41.7	42.7	43.8	44.8	45.8	46.9	47.9	49.0	50.0	51.0	52.1	53.1	54.2	55.2	56.2	57.3	58.3	59.4	60.4	61.4

有效行程 Stroke	1773	1837	1901	1965	2029	2093	2157	2221	2285	2349	2413	2477	2541	2605	2669	2733	2797	2861	2925	2989	3053
L	2507	2571	2635	2699	2763	2827	2891	2955	3019	3083	3147	3211	3275	3339	3403	3467	3531	3595	3659	3723	3787
A	120	84	48	112	76	40	104	68	32	96	60	124	88	52	116	80	44	108	72	36	100
M	23	24	25	25	26	27	27	28	29	29	30	30	31	32	32	33	34	34	35	36	36
N	50	52	54	54	56	58	58	60	62	62	64	64	66	68	68	70	72	72	74	76	76
P	2420	2484	2548	2612	2676	2740	2804	2868	2932	2996	3060	3124	3188	3252	3316	3380	3444	3508	3572	3636	3700
KG	62.5	63.5	64.6	65.6	66.6	67.7	68.7	69.8	70.8	71.8	72.9	73.9	75.0	76.0	77.0	78.1	79.1	80.2	81.2	82.2	83.3

免費服務專線：大陸 China 400-875-0009 台灣 Taiwan 0800-800-893

LCF2-75-DWS2-D

2D CAD 3D CAD

● CAD圖面可至www.toyorobot.com下載 ●

Please download the CAD file from TOYO's website : www.toyorobot.com

單位 Unit : mm

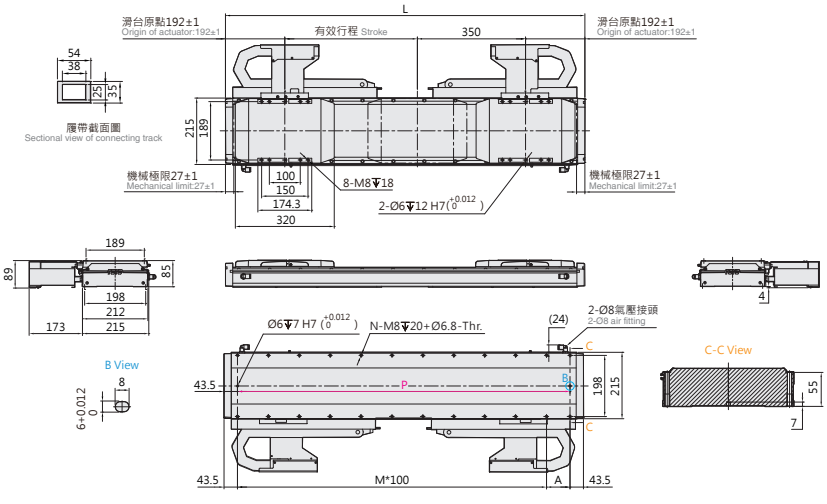

有效行程 Stroke	429	493	557	621	685	749	813	877	941	1005	1069	1133	1197	1261	1325	1389	1453	1517	1581	1645	1709	1773	1837	1901	1965	2029	2093	2157	2221	2285
L	1163	1227	1291	1355	1419	1483	1547	1611	1675	1739	1803	1867	1931	1995	2059	2123	2187	2251	2315	2379	2443	2507	2571	2635	2699	2763	2827	2891	2955	3019
A	76	40	104	68	32	96	60	124	88	52	116	80	44	108	72	36	100	64	28	92	56	120	84	48	112	76	40	104	68	32
M	10	11	11	12	13	13	14	14	15	16	16	17	18	18	19	20	20	21	22	22	23	23	24	25	25	26	27	27	28	29
N	24	26	26	28	30	30	32	32	34	36	36	38	40	40	42	44	44	46	48	48	50	50	52	54	54	56	58	58	60	62
P	1076	1140	1204	1268	1332	1396	1460	1524	1588	1652	1716	1780	1844	1908	1972	2036	2100	2164	2228	2292	2356	2420	2484	2548	2612	2676	2740	2804	2868	2932
KG	40.6	41.7	42.7	43.8	44.8	45.8	46.9	47.9	49.0	50.0	51.0	52.1	53.1	54.2	55.2	56.2	57.3	58.3	59.4	60.4	61.4	62.5	63.5	64.6	65.6	66.6	67.7	68.7	69.8	70.8

LCF2-75-DWL2-D

2D CAD 3D CAD

● CAD圖面可至www.toyorobot.com下載 ●

Please download the CAD file from TOYO's website : www.toyorobot.com

單位 Unit : mm

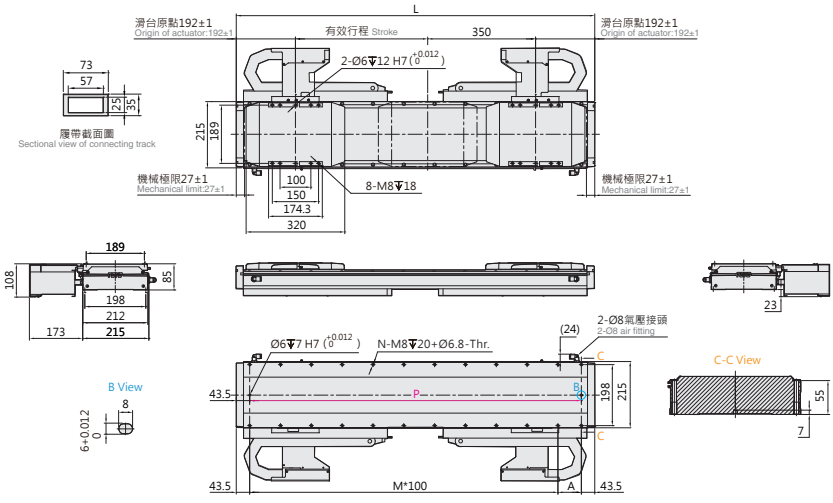

有效行程 Stroke	429	493	557	621	685	749	813	877	941	1005	1069	1133	1197	1261	1325	1389	1453	1517	1581	1645	1709	1773	1837	1901	1965	2029	2093	2157	2221	2285
L	1163	1227	1291	1355	1419	1483	1547	1611	1675	1739	1803	1867	1931	1995	2059	2123	2187	2251	2315	2379	2443	2507	2571	2635	2699	2763	2827	2891	2955	3019
A	76	40	104	68	32	96	60	124	88	52	116	80	44	108	72	36	100	64	28	92	56	120	84	48	112	76	40	104	68	32
M	10	11	11	12	13	13	14	14	15	16	16	17	18	18	19	20	20	21	22	22	23	23	24	25	25	26	27	27	28	29
N	24	26	26	28	30	30	32	32	34	36	36	38	40	40	42	44	44	46	48	48	50	50	52	54	54	56	58	58	60	62
P	1076	1140	1204	1268	1332	1396	1460	1524	1588	1652	1716	1780	1844	1908	1972	2036	2100	2164	2228	2292	2356	2420	2484	2548	2612	2676	2740	2804	2868	2932
KG	40.6	41.7	42.7	43.8	44.8	45.8	46.9	47.9	49.0	50.0	51.0	52.1	53.1	54.2	55.2	56.2	57.3	58.3	59.4	60.4	61.4	62.5	63.5	64.6	65.6	66.6	67.7	68.7	69.8	70.8

LCF2-75

無塵平板式 With Iron Core

LCF2-75-N-N

2D CAD 3D CAD

● CAD圖面可至www.toyorobot.com下載 ●

Please download the CAD file from TOYO's website：www.toyorobot.com

單位 Unit：mm

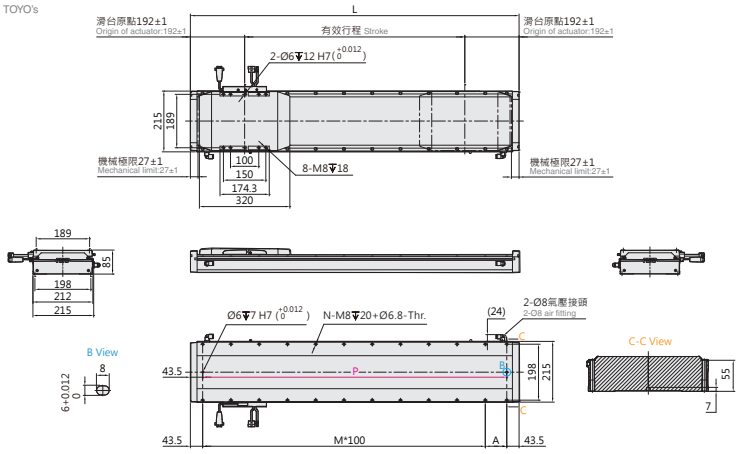

有效行程 Stroke	203	267	331	395	459	523	587	651	715	779	843	907	971	1035	1099	1163	1227	1291	1355	1419	1483	1547
L	587	651	715	779	843	907	971	1035	1099	1163	1227	1291	1355	1419	1483	1547	1611	1675	1739	1803	1867	1931
A	100	64	128	92	56	120	84	48	112	76	40	104	68	32	96	60	124	88	52	116	80	44
M	4	5	5	6	7	7	8	9	9	10	11	11	12	13	13	14	14	15	16	16	17	18
N	12	14	14	16	18	18	20	22	22	24	26	26	28	30	30	32	32	34	36	36	38	40
P	500	564	628	692	756	820	884	948	1012	1076	1140	1204	1268	1332	1396	1460	1524	1588	1652	1716	1780	1844
KG	22.7	23.8	24.8	25.8	26.9	27.9	29.0	30.0	31.0	32.1	33.1	34.2	35.2	36.3	37.3	38.3	39.4	40.4	41.5	42.5	43.5	44.6

有效行程 Stroke	1611	1675	1739	1803	1867	1931	1995	2059	2123	2187	2251	2315	2379	2443	2507	2571	2635	2699	2763	2827	2891	2955	3019
L	1995	2059	2123	2187	2251	2315	2379	2443	2507	2571	2635	2699	2763	2827	2891	2955	3019	3083	3147	3211	3275	3339	3403
A	108	72	36	100	64	128	92	56	120	84	48	112	76	40	104	68	32	96	60	124	88	52	116
M	18	19	20	20	21	21	22	23	23	24	25	25	26	27	27	28	29	29	30	30	31	32	32
N	40	42	44	44	46	46	48	50	50	52	54	54	56	58	58	60	62	62	64	64	66	68	68
P	1908	1972	2036	2100	2164	2228	2292	2356	2420	2484	2548	2612	2676	2740	2804	2868	2932	2996	3060	3124	3188	3252	3316
KG	45.6	46.7	47.7	48.7	49.8	50.8	51.9	52.9	53.9	55.0	56.0	57.0	58.1	59.1	60.2	61.2	62.2	63.3	64.3	65.4	66.4	67.4	68.5

LCF2-75-N-D

2D CAD 3D CAD

● CAD圖面可至www.toyorobot.com下載 ●

Please download the CAD file from TOYO's website：www.toyorobot.com

單位 Unit：mm

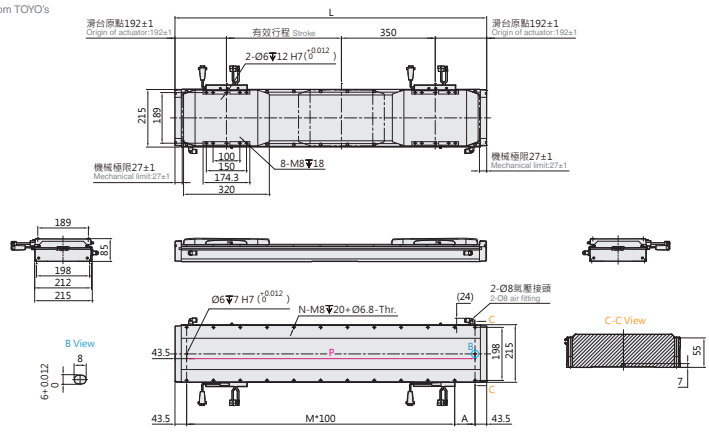

有效行程 Stroke	429	493	557	621	685	749	813	877	941	1005	1069	1133	1197	1261	1325	1389	1453	1517	1581	1645	1709
L	1163	1227	1291	1355	1419	1483	1547	1611	1675	1739	1803	1867	1931	1995	2059	2123	2187	2251	2315	2379	2443
A	76	40	104	68	32	96	60	124	88	52	116	80	44	108	72	36	100	64	128	92	56
M	10	11	11	12	13	13	14	14	15	16	16	17	18	18	19	20	20	21	21	22	23
N	24	26	26	28	30	30	32	32	34	36	36	38	40	40	42	44	44	46	46	48	50
P	1076	1140	1204	1268	1332	1396	1460	1524	1588	1652	1716	1780	1844	1908	1972	2036	2100	2164	2228	2292	2356
KG	40.6	41.7	42.7	43.8	44.8	45.8	46.9	47.9	49.0	50.0	51.0	52.1	53.1	54.2	55.2	56.2	57.3	58.3	59.4	60.4	61.4

有效行程 Stroke	1773	1837	1901	1965	2029	2093	2157	2221	2285	2349	2413	2477	2541	2605	2669	2733	2797	2861	2925	2989	3053
L	2507	2571	2635	2699	2763	2827	2891	2955	3019	3083	3147	3211	3275	3339	3403	3467	3531	3595	3659	3723	3787
A	120	84	48	112	76	40	104	68	32	96	60	124	88	52	116	80	44	108	72	36	100
M	23	24	25	25	26	27	27	28	29	29	30	30	31	32	32	33	34	34	35	36	36
N	50	52	54	54	56	58	58	60	62	62	64	64	66	68	68	70	72	72	74	76	76
P	2420	2484	2548	2612	2676	2740	2804	2868	2932	2996	3060	3124	3188	3252	3316	3380	3444	3508	3572	3636	3700
KG	62.5	63.5	64.6	65.6	66.6	67.7	68.7	69.8	70.8	71.8	72.9	73.9	75.0	76.0	77.0	78.1	79.1	80.2	81.2	82.2	83.3

免費服務專線：大陸 China 400-875-0009 台灣 Taiwan 0800-800-893
Toll-free Number

Memo

無塵多軸組合說明

Arm Variations

透過單軸滑台的多重組合，我們開發了 2 軸及 3 軸的多軸手臂操作。

(1) 與垂直多關節機器人相比，低廉的價格。

(2) 巧妙的機械設計實現高剛性直交機器人，能減少的振動和變形。

(3) 單軸滑台各式各樣可能的組合。

Multi axis combination explanation.We have developed 2 and 3 axes multi axis actuator through the multiple combinations of single axis actuators.

(1) Low cost compared with vertical multi joints robot.
(2) Ingenious mechanical design making Cartesian robots achieve high rigidity for reducing vibration and deformation.
(3) Multiple combination of single axis actuator.

* 若您有需求詳細資訊請洽我司業務人員
Contact us for details

LINE

TOYO 官網

懸臂型
Arm Type

此型為移動 Y 軸帶動工件物。
The type with moving Y-axis carriage.

龍門型
Gantry Type

此型為移動 Y 軸，側邊有支撐導桿架著。
The type with guide railing at the end of Y-axis for support.

極座標型
Moving Arm Type

此型為垂直移動 Z 軸帶動工件物。
The type with vertically moving Y-axis carriage.

十字型
XZ Type

此型為 X 軸水平移動及 Z 軸垂直移動的組合。
The type with combination of X-axis for horizontal movement and Z-axis for vertical movement.

A1

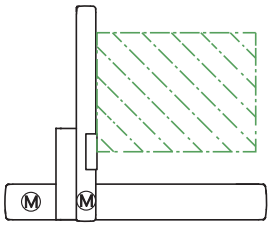

A2

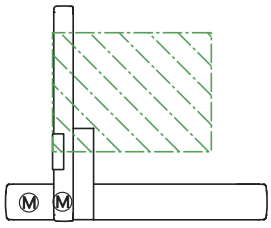

A3

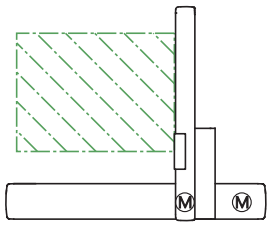

A4

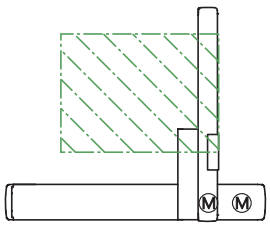

G1

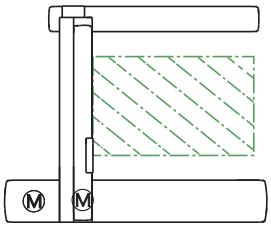

G2

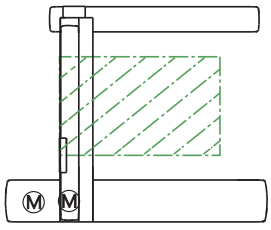

G3

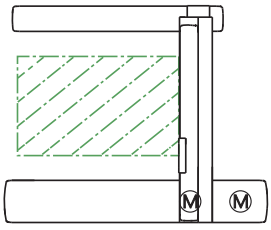

G4

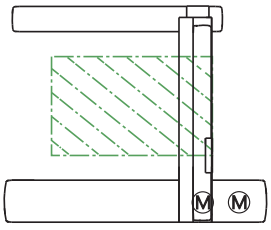

P1

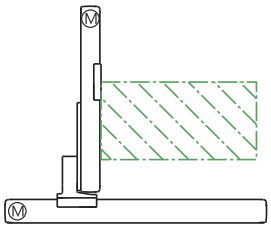

P2

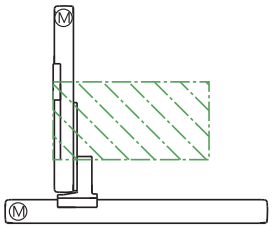

F1

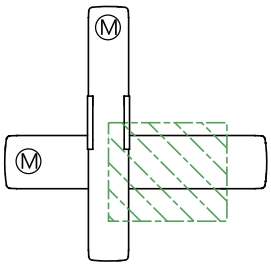

F1

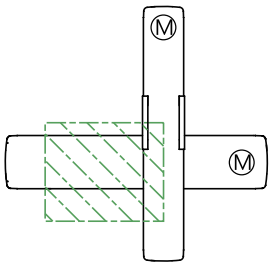

TC100 控制器

新推出

EtherCAT®

步進伺服系列電動缸皆可使用

TC100, compatible to servo motor series of module

TC100
Robot Controller

台灣精品 2018

主要運轉模式 Main operation modes

ABS運行
ABS mode

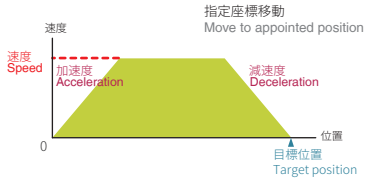

以原點為基準，設定目標位置的移動。
use ORG as origin, move to the appointed position.

INC運行
INC mode

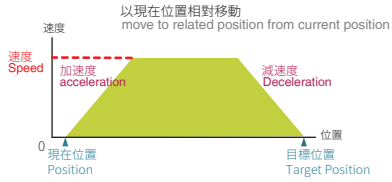

以現在位置為基準，移動一個相對位置量。
Use current postion as origin, move to the relative position.

連續運轉功能（支援ABS-R/INC-R）
Continuous operation function
(support ABS-R / INC-R mode simultaneously)

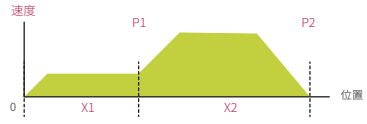

在不停止的狀態下改變速度，可連續運行多個座標點。
Change speed under non-stop status, the continuous operation function allow actuator moving among multiple coordinate points.

+/- TSL推力運行
TSL thrust mode

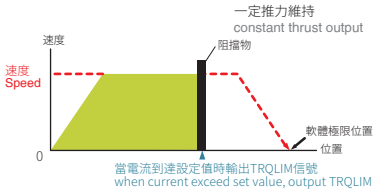

設定一個電流值,當運行時,電流達到設定值時將不再前進,維持在設定值。
Set a max. current value, when the current reach the value, it will not proceed further.

指定區間輸出信號
output signal in specified range

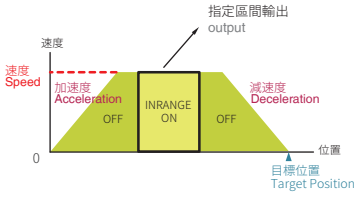

設定一個區間，移動到區間內時 INRANGE 信號會輸出，區間外則為 OFF。
Set up a special range. The "INRANGE" signal will be output when moving in the range.The "OFF" signal will be output when it is outside of the range.

設定點資料 Adjustable data settings

設定項目	內容
運轉模式	設置位置運行時的類型，共有7種模式。如INC、ABS...等。
移動座標	設置運行時的目標位置或移動量。
移動速度	設置運行的速度（%）。
扭力極限	設置運行的電流限制值。
區間下限	設置輸出"單一個區域輸出"的上下限範圍。
區間上限	
加速時間	加速至設置速度之時間
減速時間	從設置速度到停止之時間
等待	移動結束後的等待延遲時間。
下一步編號	移動結束後的下個執行編號。

Setting	Content
Operation mode	Position setting mode, total 7 types including INC and ABS...etc.
Moving position	Set absolute position or moving amount.
Moving speed	Set speed of movement(%)
Torque limit	Set operational current limit
Minimum value of trigger range	Set the max and min value of the trigger range
Maximum value of trigger range	
Acc time(msec)	The time from accelerate speed to the setting speed
Dec time(msec)	The time from setting speed to stop
Dowel time	Set dowel time after movement.
Next item number	Jump to the next operational item after current one has ended.

運轉電流自動設定 Operational current auto setting

運轉電流是機械手壽命及效率決定的重要因素。
如果轉電流設定太高的話，會造成太多效能浪費，最差的狀況、可能會導致馬達在短時間就燒毀。
TC系列控制器、可針對搬送重量、考量過馬達的出力與導軌的壽命, 自動調整馬達最適當的電流。
可以放心使用。

Operational current is the main factor determining the efficiency and lifetime of the robot.If the operational current is set too high, the extra performance will be wasted, or even the motor might be burnt .TC series controller can adjust operational current automatically based on the moving load, motor output and lifetime of the rail.

彈性的控制介面 Flexible control interface

一台同時支援三種控制介面

- Pulse控制：Line Driver 200k Hz/Open Collector 60k Hz 同時間只能使用一種。
- I/O控制：利用I/O變化最多可以執行127個位置控制。
- EtherCAT:可控制16軸以上(備註:RS485與EtherCAT 二擇一)
- 通訊控制：採Modbus的RS485通訊介面(最大並接16台)及一組mini USB（TOYO Single專用）

One single unit can support 3 different control interfaces.

- Pulse control: Support Line Driver and Open collector Max. pulse receiving speed: 200k/60k Hz.
- I/O control: By I/O control, max. 127 positioning points can be executed.
- Communication control:use Modbus as the interface of RS485(connect max.16 controllers) and 1 set mini USB(special for TOYO-single)
- EtherCAT: Control over 16 axes(2-in-1 RS485 and EtherCAT)

多樣化的控制模式 Various control mode

控制模式可任意組合使用,可達到最佳化的運動控制

- 位置控制
- 速度控制
- 夾持力控制 (電動夾爪Only)
- 量測控制 (電動夾爪Only)
- 推力控制

Following control modes can be combined randomly to maximize the action mode.

- Position control
- Speed control
- Gripping force control (Electric gripper only)
- Measure control (Electric gripper only)
- Pushing force control

透過EtherCAT可串接16軸以上(依上位控制決定)

With EtherCAT, connect over 16 axes can be in series (number of axes determined by the supervisory controller)

使用者可由PC、PLC或其他可使用RS-485/EtherCAT傳輸資料的週邊，經由RS-485/EtherCAT來串接TC100控制器。 可以作到設定、控制及監測，最大可串接16台以上TC100控制器，相當便利。

Connect your PC, PLC, or other RS-485/EtherCAT based device with TOYO's TC100 and install, control, and supervise over 16 axes.

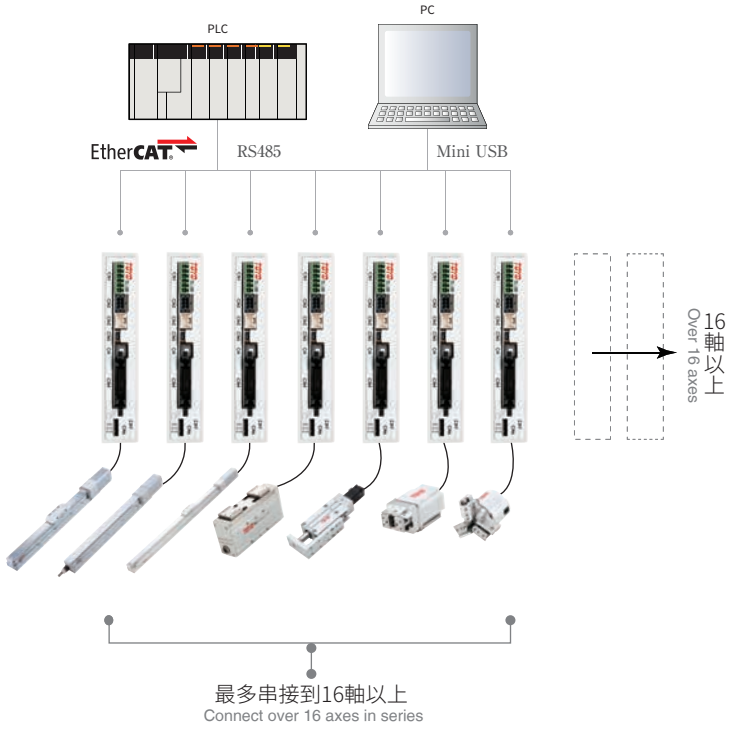

TC100式樣表

TC100 specification and connectors

基本規格 Specification

項目 Item		內容說明 Specification
輸入電源 Input power	控制電源 Control power	DC 24V (±10%)
	動力電源 power supply	DC 24V (±10%) / DC 48V (±10%)
控制軸數 Number of controlled axis		1軸 Single axis
馬達 Motor	適用馬達 Appropriate motor	兩相微步進馬達 Two phrase stepping motor
	尺寸 Dimension	56、42、35、25、20角 56、42、35、25、20□
	額定輸出 Rated output	2Ao-p (正弦波電流的波峰值) 2Ao-p Peak value of sine wave current
	瞬間最大輸出 Instant maximum output	3Ao-p (正弦波電流的波峰值) 3Ao-p Peak value of sine wave current
動作控制模式 Motion control mode		ABS運行 ABS Mode
		INC運行 INC Mode
		INC-R 連續運行 INC-R Continuous Mode
		ABS-R 連續運行 ABS-R Continuous Mode
		推力運行 TSL Thrust Mode
位置 Position	點位總數 Total number of points	1~127 點(個別動作) 1~127 points
	點位設定方法 Points setting method	通訊設定點位置 Communication setting point position
		IO 點位置教導 I/O point position teaching
編碼器 Encoder	位置管理 Position management	增量型 Incremental
	位置檢出 Position checking	光學旋轉編碼器 Incremental
	解析度 Resolution	16000ppr (56、42 角) / 12800ppr(35角)/9600ppr(25角)/1600ppr(20角) 1600ppr(56、42)□/12800ppr(35□)/9600ppr(25□)/1600ppr(20□)
泛用 DI/DO 信號 General DI/DO signal		DI(14點) / DO(10 點)NPN可透過參數修改定義 DI(14 points)/DO(10 points)NPN Modify definition through parameter
剎車 Brake		選配 (購買前需先告知) Optional(Please inform before buying)
錯誤履歷 Error history		最大可存50組錯誤代碼 Maximum storage for 50 error code
安全回路 Safety circuit		緊停壓入後 (伺服 OFF) Emergency stop switch (servo OFF)
通訊 Communication		USB(虛擬 COM 埠)：mini USB / RS485(半雙工)：RJ-45 / EtherCAT USB(virtual COM port):Mini USB/RS485(half duplex):RJ-45 / EtherCAT
LED 狀態表示 LED status display		PWR:電源 (綠)：驅動 + 控制電源投入時恆亮;當驅動電源被關閉時，綠點閃爍。 PWR power supply(green):permanent radiating when drive + control power supply input, green flashing when the drive power supply was turned off.
		SON:伺服 (綠)：伺服 ON 時恆亮;錯誤出現時熄滅。 SON servo(green):permanent radiating when servo ON,extinguished when the error shows.
		ERR:異常 (紅)：依閃爍次數來決定錯誤訊息。 ERR error: (red); use the times of flashing to decide the error messages.
站號設定 Station number setting		旋轉 DIP 開關 (0~F)，16 站 Rotating DIP switch (0-F),16 station

TC100 外觀尺寸、接口及端子說明

TC100 dimension and terminal

訂購型號 Ordering model

■ 控制器單體 Controller　■ 控制器＋電纜線長 Controller+Cables

TC100※ — 控制器 Controller

TC100 — [ ] — N1 — 控制器 Controller；電纜長度 Cable length

電纜長度 Cable length
01 : 1M
03 : 3M
05 : 5M
10 : 10M

*標配3m
Standard:3m

控制器單體含以下：
The controller unit contains the following :

※ TC100 含I/O彩虹排線標準長度為1.5米。
TC100 include rainbow marking line standard length 1.5 meter.

※ TC100-N1 含I/O隔離線1.5米。
TC100-N1 include I/O separation line 1.5 meter.

各部接口說明 Port explanation

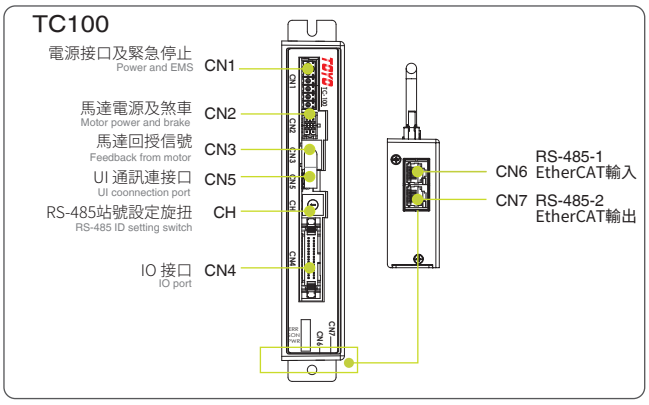

控制器外觀尺寸 Controller dimension

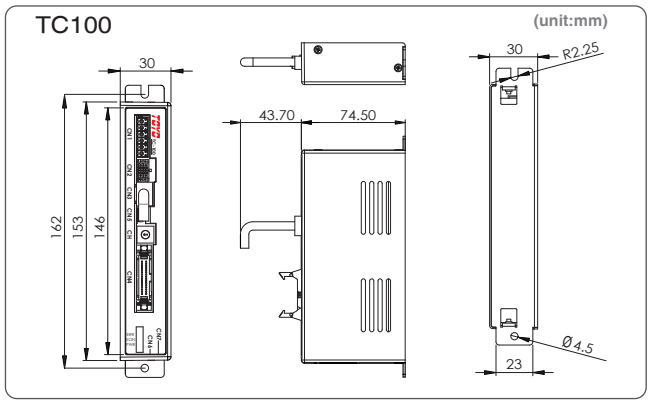

不可設置之環境條件 Restricted setting condition

- 含有硫酸、鹽酸、高酸鹼度等腐蝕性氣體、可燃氣體或易燃液體的環境。
  Environment with corrosive, explosive and flammable gas and combustible liquids.
- 粉塵較多的地方。
  Environment with heavy dust.
- 會被其他設備的切屑、油、水等濺到的地方。
  Locations where can be polluted by other equipments' coolant.
- 受到較強振動(0.5G以上)影響的地方。
  Locations with high vibrations(0.5G or above).
- 為確保控制器可以正常作動，請參考右圖安裝控制器。
  Please locate the controller as shown on the right for correct installation position.

建議安裝方式 Recommanded assembly method

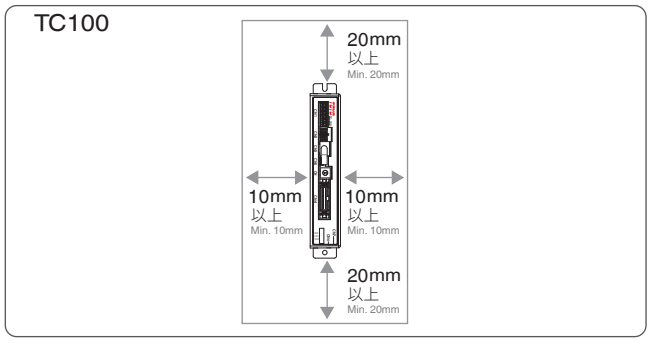

IO信號(出廠預設值) IO signal(Factory defaulty)

NO	信號名 Signal name	內容說明 Content description	備註 Note	NO	信號名 Signal name	內容說明 Content description	備註 Note
1	COM+	I/O 電源 +24V Power	+24V ±10%	17	OUT1	ORG-S	未設參數：Unset parameter ALARM MOVE PRGSEL6-S TRQLIM ERR0 : ERR3 INRANGE NEAR SOFTLMT
2	COM-	I/O 電源 0V Power	未設參數：Unset parameter ORG_SIG MANUAL JOG+ JOG- TEACH BK_OFF CONT_MODE FULL_COUNT	18	OUT2	INP	
3	IN 1	ORG		19	OUT3	READY	
4	IN 2	SERVO		20	OUT4	SERVO-S	
5	IN 3	ALM_RESET		21	OUT5	PRGSEL0-S	
6	IN 4	START		22	OUT6	PRGSEL1-S	
7	IN 5	PRGSEL0		23	OUT7	PRGSEL2-S	
8	IN 6	PRGSEL1		24	OUT8	PRGSEL3-S	
9	IN 7	PRGSEL2		25	OUT9	PRGSEL4-S	
10	IN 8	PRGSEL3		26	OUT10	PRGSEL5-S	
11	IN 9	PRGSEL4		27	P1+	CW、B相、PULSE B Phrase	
12	IN 10	PRGSEL5		28	P1-		
13	IN 11	PRGSEL6		29	P2+	CCW、A相、DIR A Phrase	
14	IN 12	LOCK		30	P2-		
15	IN 13	-		31	保留 Reserved	-	
16	IN 14	-		32	FG	隔離網/接地 Shielded web/ground	

TC100入出力各端子的接線圖

TC100 wiring diagram (Power / IO /EMS)

電源接腳定義 Pin Designation

編號 NO.	信號名稱 Signal name	說明 Explanation
1	E	外殼接地（為防止雜訊，干擾產生誤動作，請確實接地） Grounding (Ensure to connect to ground to avoid disturbance)
2	0 V	GND
3	MV +	主電源：DC24V ±10%；DC48 ±10% Main power supply
4	CV +	控制電源：DC24V ±10% Controlling power
5	EMG +	緊急停止，請使用常閉接點（RELAY） EMS (please use Normal Close connection)
6	EMG -	

急停及電源接線圖 EMS and Power wiring

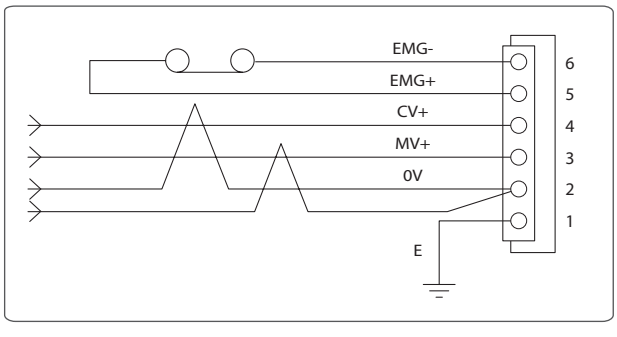

IN/OUT 接線(NPN) IN/OUT Wiring (NPN)

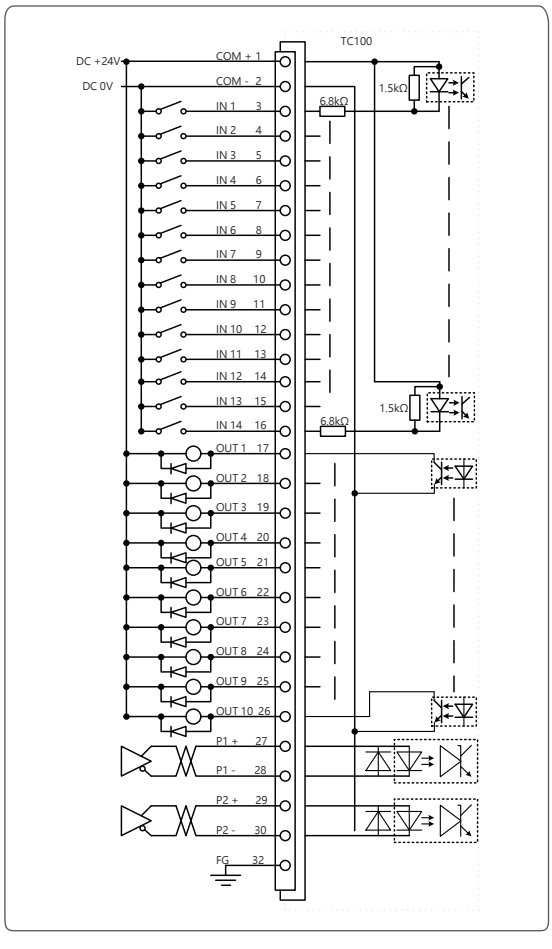

繼電器接點接線 Relay wiring

輸入電路 Input Circuit

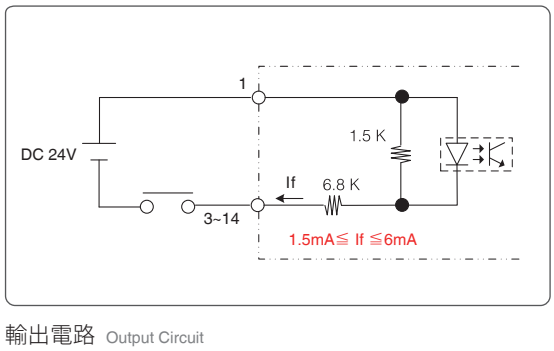

輸出電路 Output Circuit

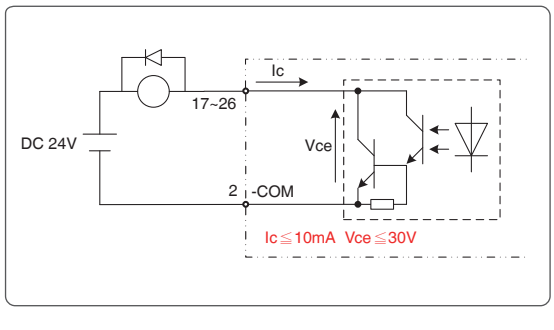

電晶體接點接線 Transistor wiring

輸入電路 Input Circuit

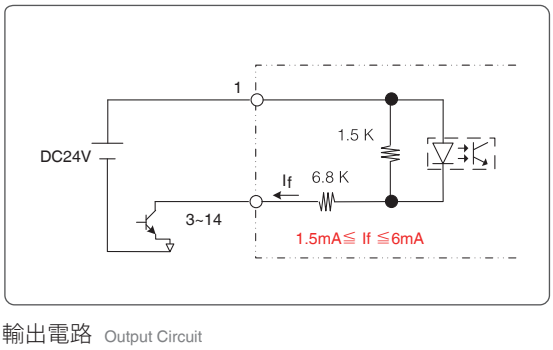

輸出電路 Output Circuit

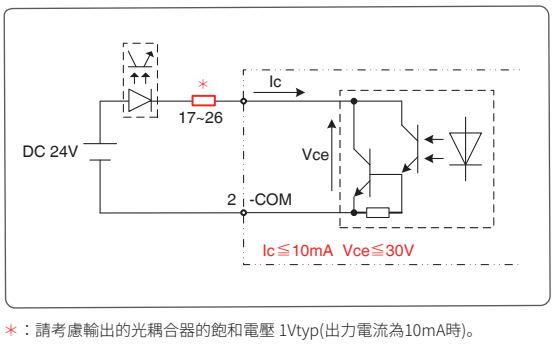

＊：請考慮輸出的光耦合器的飽和電壓 1Vtyp(出力電流為10mA時)。
Note: Please consider the output saturation voltage of optocoupler 1Vtyp (when output current is1 0mA).

脈波輸出接線 Pulse output wiring

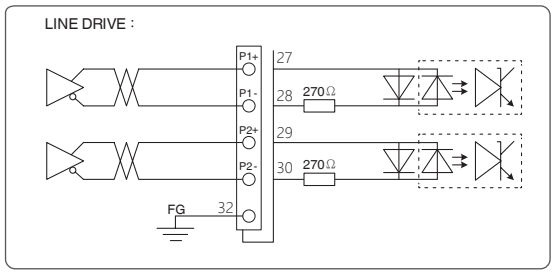

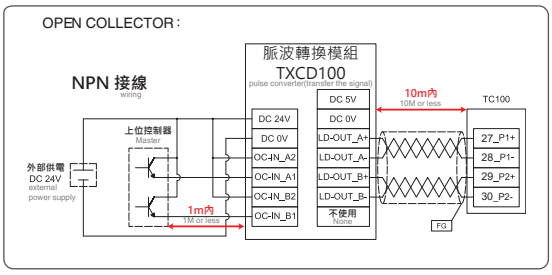

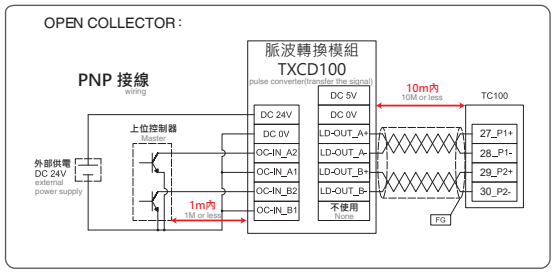

＊：在外部PULSE模式下，原點復歸結束後，指令現在位置和目前位置，皆無法清除成0，是正常現象，不會影響到送PULSE的過程。

At the external Pulse mode, after homing completed, assigned current position and current position cannot be clear to 0. It is normal situation, it will not affect the process of pulse sending.

配件一覽表

Accessories list

標準配件 Standard accessories

電源接頭 Power supply connector	
型號 Model	TC100-CON-POW-00

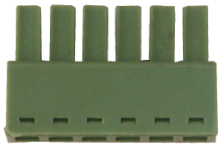

脈衝用IO隔離線含磁環(1.5m) IO Isolation line Cable	
型號 Model	TC100-SHIELD IO CAB-1.5

馬達電纜線＋編碼器線 Standard Cable (Motot Power+Encoder)	
型號 Model	TC100-CAB-STA-□
□	線長 Cable Length
01	1m
03	3m
05	5m
10	10m

選購品 Optional accessories

脈波輸入轉換模組（開集極轉差動） Pulse Transfer Module	
型號 Model	TC100-OPEN TO LINE

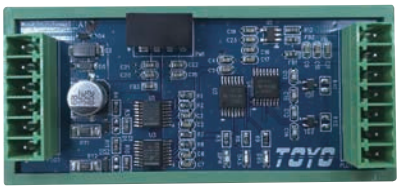

UI通訊用mini UBS通訊線 Mini USB cable for supporting software	
型號 Model	TC100-CAB-PCL-01

RS - 485通訊用RJ- 45 網路線(平行線) RJ-45 cable for RS-485 connections	
型號 Model	TC100-CAB-485-□
□	線長 Cable Length
01	1m
03	3m
05	5m
10	10m

TOYO SINGLE 操作介面說明

TOYO-Single user interface description

TC100專用PC 操作軟體 (Windows)

PC interface software for TC100 (Windows)

運行環境 Basic Specification

	基本規格 Specification	動作環境 O/S
TOYO-Single	OS	Microsoft Windows 2000/XP/Vista/7/8.1/10
	CPU	使用的OS所推薦的環境以上 Meet the requirement of the O/S
	記憶體 Memory	使用的OS所推薦的環境以上 Meet the requirement of the O/S
	硬碟空間 Free HD space	20MB以上可驅動的空間 20MB or above free space
	通訊埠 Communication ports	RS-485 、 USB
	使用控制器 Compatible controller	TC100

點位置-主頁 Main Page-Position Points

基本狀態列:
Basic status bar

顯示目前系統基本狀態，由左至右依序為[軟體名稱]、[產品名稱]、[COM]、[SW_ID]、[Firmware版本]、[軟體版本]、[連線狀態]

Display current system status, from left to right, product name, software name, communication port, station ID, firmware version, software version and connection status.

型號及控制器狀態:
Model and controller status.

顯示目前控制器連接電動缸的型號及目前控制器的使用狀態。
Display current robot model and controller status.

目前位置:
Current position

顯示目前滑座的所在位置。
Display the current position.

模擬顯示:
Simulation display

模擬目前連接電動缸的動作。
Simulate the movement of current hardware.

工具列:
Toolbar

本區域提供基本的系統功能;“新增連線“、“新增資料“、“開啓檔案“、“儲存“、“複製“、“貼上“、“點讀取“、“參數讀取“、“點回寫“、“參數回寫“、“全部回寫“、“單位轉換“、“連線中止“、“Language“等。

The toolbar contains: new connection, new data file, open data file, save, copy, paste, read position point list, read parameters, overwrite position point list, overwrite parameter, overwrite all, display unit change and disconnect.

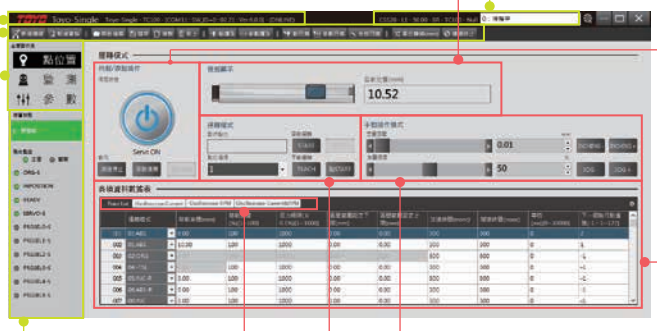

伺服/原點操作:
SERVO/ORG control

控制伺服(ON/OFF)、原點復歸、減速停止及警報重置。
Control servo ON or OFF, returning to the ORG, deceleration, stop and alarm reset.

點位設定表單:
Position point list

設定點位的移動模式、速度、扭力、等待時間、下一步序。
Set position point moving mode, speed, torque, dowel time and next step.

功能頁面選擇:
Function page selection

本區為選擇主要設定區;“點位置“、“監測“、“參數“等。
To select the setting of position points, monitoring and parameters.

輸出監控區:
Output monitoring

主要顯示控制器目前的輸出接點及錯誤狀態。

自動運轉:
Automatic operation

執行已選定的點位置作動。
Proceed with the selected position points automatically.

手動運轉:
Manual operation

執行已選定的點位置及速度，適合教點時確認用。
Proceed with the selected position points

手動操作模式:
Manual Operation

執行Inching 或 Jog移動
Proceed with JOGGING and INCHING.

執行點位:
Operating point

顯示目前執行的點位置。

可監看馬達轉速 :
Motor RPM Monitor

可監看馬達電流值 :
Motor Current Monitor

監測頁 Monitoring Page

輸入監控:
Input monitoring

對所有輸入信號做監看及強制輸出。
Monitoring all input signal and all signal is forced to output.

輸出監控:
Output monitoring

對所有輸出信號做監看，但無法強制輸出。
Monitoring all output signal but cannot be forced to output to other device.

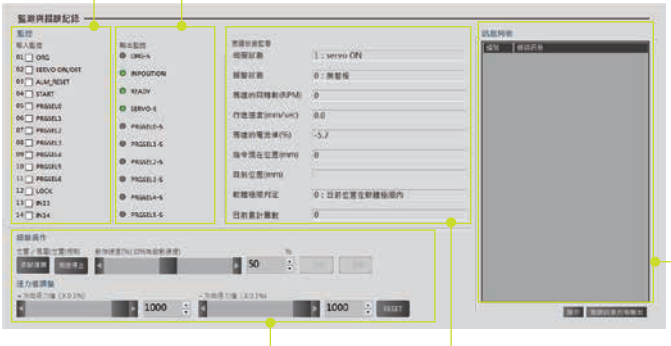

錯誤訊息列表:
Alarm log

顯示已發生過的警報訊息最後50筆，
最近一筆在最上方。
Display the last 50 alarm, the latest one is on top.

位置/推壓位置控制:
position and pushing position control

扭力極限移動控制。
Torque limit movement control

馬達狀態監看:
Motor status monitoring

監看馬達目前狀態；如電流、轉速、目前位置、報警狀態...等。
Monitoring the motor status, such as current, rotation speed, current position and alarm status...etc.

參數頁 Parameter Page

主要顯示八大項參數列表:
List of eight main demonstrated parameters

參數內容:
Parameter content

內容包含參數名稱、說明及設定值。
The content is inclduing the name, description and the of parameters, description and setting value of parameters.

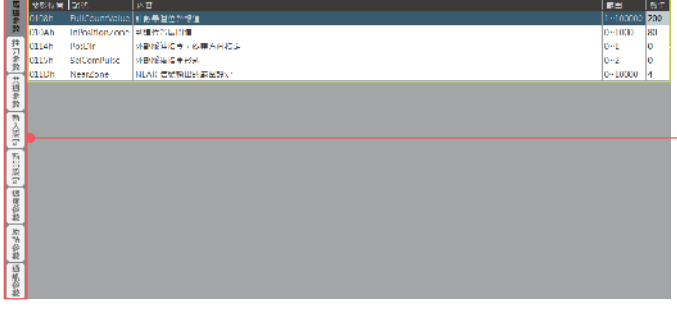

- **馬達參數** Parameters of Motor
- **推力參數** Parameters of Thrust
- **共通參數** Common Parameters
- **輸入設定** Setting of Input
- **輸出設定** Setting of Output
- **速度參數** Speed Parameters
- **原點參數** Parameters of homing
- **通訊參數** Parameters of communication setting

LC100 驅控器

LGW、LGF、LCF2 系列皆可使用

LC100, compatible to series of
LGW、LGF、LCF2.

五大優點

Five main features

高機能驅控器 Multi-function Motor Controller-driver

專為線性馬達開發之高機能驅控器，對於大型面板的搬運及檢測，可進行高速、高精度的移動。(線性馬達可搬運荷動及運行速度，請參考型錄各系列別之規格。)

Designed and developed specifically for linear motor driving and control our controller-driver allows for high-speed, high-precision movement for a wide range of applications from large-payload handling to automated optical inspection. (For payload and speed specifications, please refer to the datasheet.)

簡易設定功能 Quick, Easy Motion Control Software Application

搭配 TOYO-Single 專用介面，型號選定完後，即可使用。並設有自動益調整，節省客戶設定的時間。且 UI 中有數位視波器之介面，方便客戶調整時使用。

Our TOYO-SINGLE intuitive, easy-to-learn motion control software application provides automatic gain tuning and a digital oscilloscope for faster control parameter setting, inspection, and troubleshooting.

停止時震動抑制機能 Shock Suppression

線性馬達，在懸臂使用時，會有晃動現像，驅控器中有內建低頻震動抑制，在長行程使用時更加平穩。

Each linear motor module's built-in shock suppression reduces low-frequency vibration makes our lineup a top choice for robot and long-stroke applications.

多元的控制介面 Multi-mode Communication Interface

多元控制介面，可脈波輸入控制、RS-485 ModBus 控制、IO 編碼點位控制；類比輸出、脈波輸出方便監看控制；
可擴充 EtherCAT 模組，其控制軸數最多至 255 組驅控器。

The controller-driver multi-mode communication interface provides pulse input, serial RS-485 Modbus, IO positional encoding, analog output, pulse delivery monitoring control. Also, the controller-driver accepts EtherCAT expansion modules to allow control of up to 255 axes.

高性價比 Great Price-performance Ratio

同時有多樣的功能、整合完整的線馬組合，客戶拿到產品後即可使用。
早期使用線馬，需自行購買線馬模組及驅動器，再由有經驗的工程師進行調校，其過程需要浪費相當多的人力。

Our linear motor module's careful, intuitive integration of multiple functions provides customers with easy installation, right-out-of-the-box use.

LC100 規格表

LC100 Specifiction

■基本規格 Basic Specifiction

項目 Item		內容說明 Specification
輸入電源 Input power	控制電源 Control power	單相 AC200~230V Single-phase AC200~230V
	動力電源 Power supply	單相 AC200~230V Single-phase AC200~230V
控制軸數 Number of controlled axis		1 軸 Single axis
馬達 Motor	適用馬達 Appropriate motor	線性馬達 Linear motor
	額定輸出 Rated output	2.8A 對應 400W/5.6A 對應 750W 2.8A correpsonds to 400W, 5.6A corresponds to 750W
	瞬間最大輸出 Instant maximum output	14.2A 對應 400W/25A 對應 750W 14.2 corresponds to 400W, 25A corresponds to 750W
動作控制模式 Motion control mode		ABS 絕對位置運行、 INC 相對位置運行、INC-R 相對位置連續運行、ABS-R 絕對位置連續運行、ABS-T 運行、INC-T 運行、TSL 扭力監測 ABS absolute position movement, INC relative position movement, INC-R continuous relative position movement, ABS-R continuous absolute position movement, ABS-T movement, INC-T movement, TSL torque monitoring
脈波控制模式 Pulse control mode		輸入控制 : 差動 (4Mpps)/ 開極集 (200Kpps) 信號 (CW/CCW;PULSE/DIR;A/B 相) 輸出信號 :A、/A、B、/B、Z、/Z Input control: differential (4Mpps)/open pole set (200Kpps) signal (CW/CCW; PULSE/DIR; A/B phase) Output signal: A, /A, B, /B, Z, /Z
位置 Position	點位總數 Total number of points	1~255 點 (個別動作) 1~255 points
	點位設定方 Points setting method	通訊設定點位置 Communication setting point position
		IO 點位置教導 I/O point position teaching
編碼器 Encoder	位置管理 Position management	增量型 Incremental
	位置檢出 Position checking	AB 相 PULSE 最大 10Mpps (4 倍遞後) AB phase has a maximum pulse rate of 10 Mpps (4x resolution)
	解析度 Resolution	解析度由讀頭決定，標準為磁性尺讀頭 (1μm)，可選配光學尺讀頭 (0.5μm) Resolution is determined by the encoder reader. Standard magnetic and optical encoder readers offer 1 um and 0.5 um resolution, respectively.
泛用 DI/DO 信號 General DI/DO signal		DI (15 點) / DO (15 點)NPN 可透過參數修改定 DI(15 points)/DO(15 points)NPN Modify definition through parameter
錯誤履歷 Error history		最大可存 50 組錯誤代碼 Maximum storage for 50 error code
安全回路 Safety circuit		緊停壓入後 (伺服 OFF) Emergency stop switch (servo OFF) Emergency stop switch (servo OFF)
通訊 Communication		USB(虛擬 COM 埠)：mini USB / RS485(半雙工)：RJ11 USB (Virtual COM Port): miniUSB/RS485 (half-duplex):RJ11
		RS-485 ModBus, 可控制點位組合運行及直接移動 (16 站) Modbus RS-485 can control the operation and direct movement of up to 16 stations
		可擴充 EherCAT 模組 (255 站) RExpandable EherCAT module (255 stations)
站號設定 Station number setting		旋轉 DIP 開關 (0~F)，16 站 Rotating DIP switch (0-F),16 station
安規認證 Safety certification		CE ,EN61800-3/EN61800-5-1

系統構成與架構、訂購型號

LC100 Control system structure

■系統構成 System structure

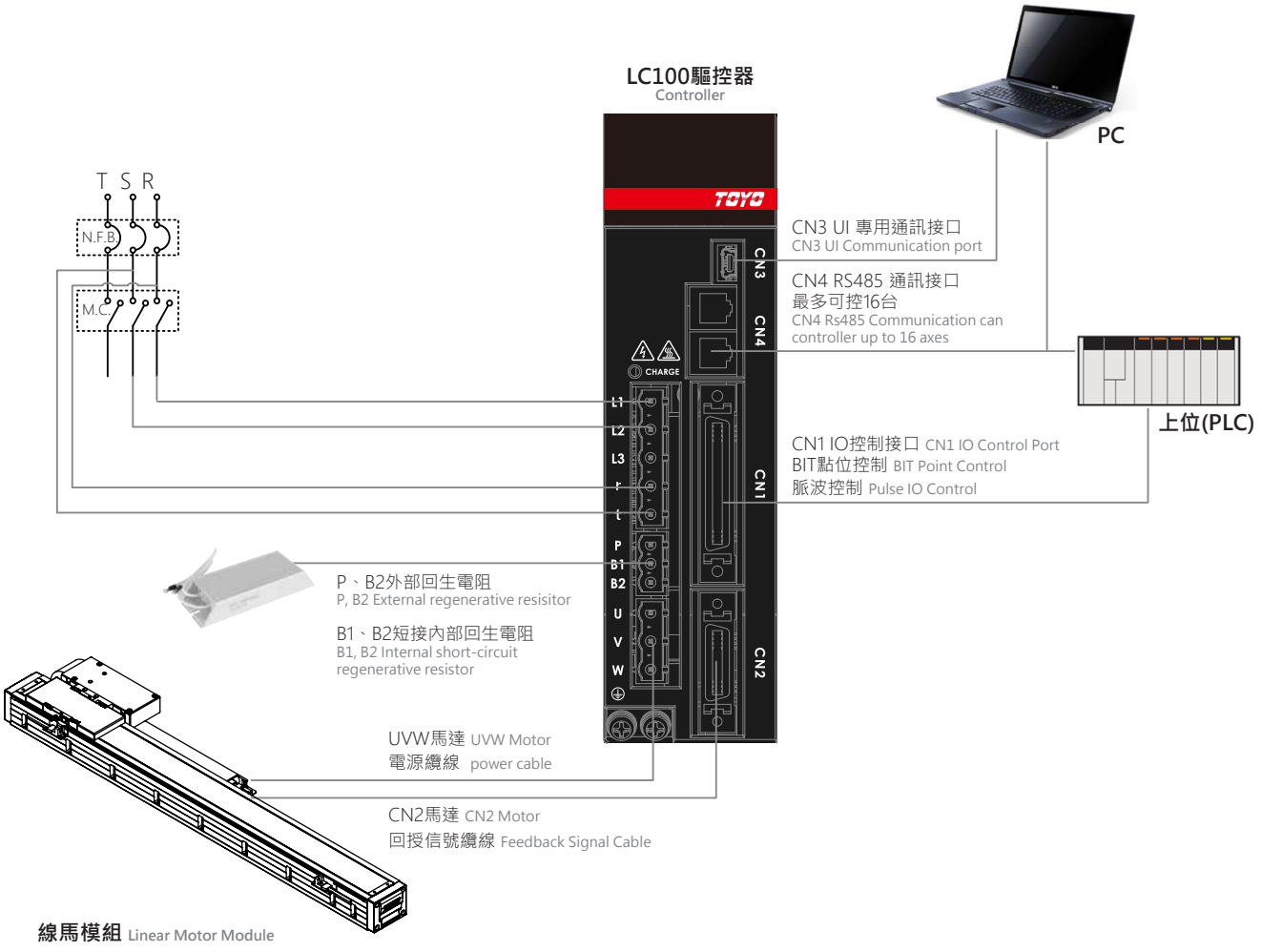

■訂購型號 Ordering model

LC100

驅控器型號 Spec of Controller	
容量 Capacity	
LC100-4	400W
LC100-5	750W

■驅控器外觀尺寸圖 Controller dimension

單位 Unit : mm

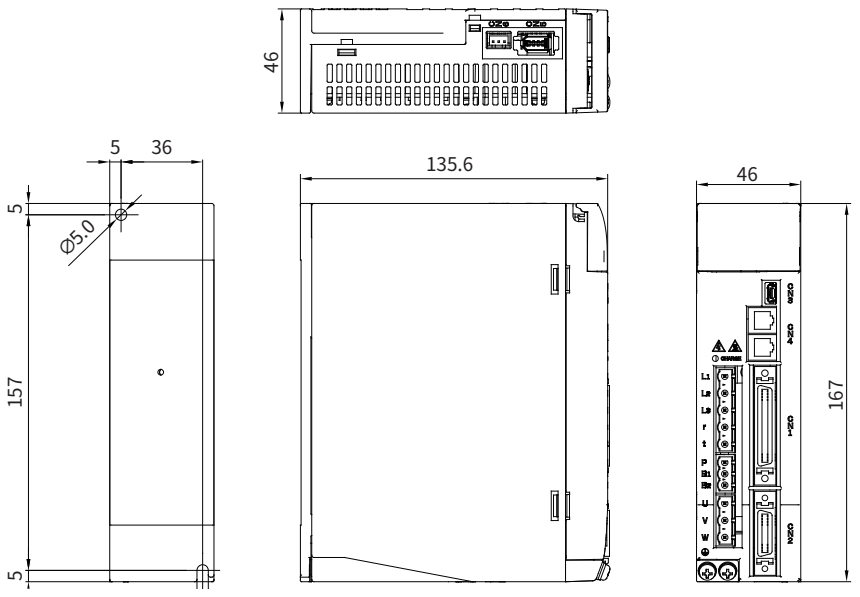

接口說明、安裝方式及外觀尺寸圖

LC100 ordering code, assembly method and dimensions explanation

■各部接口說明 Part Names and Descriptions

LC100驅控器

LC100 Controller-Driver

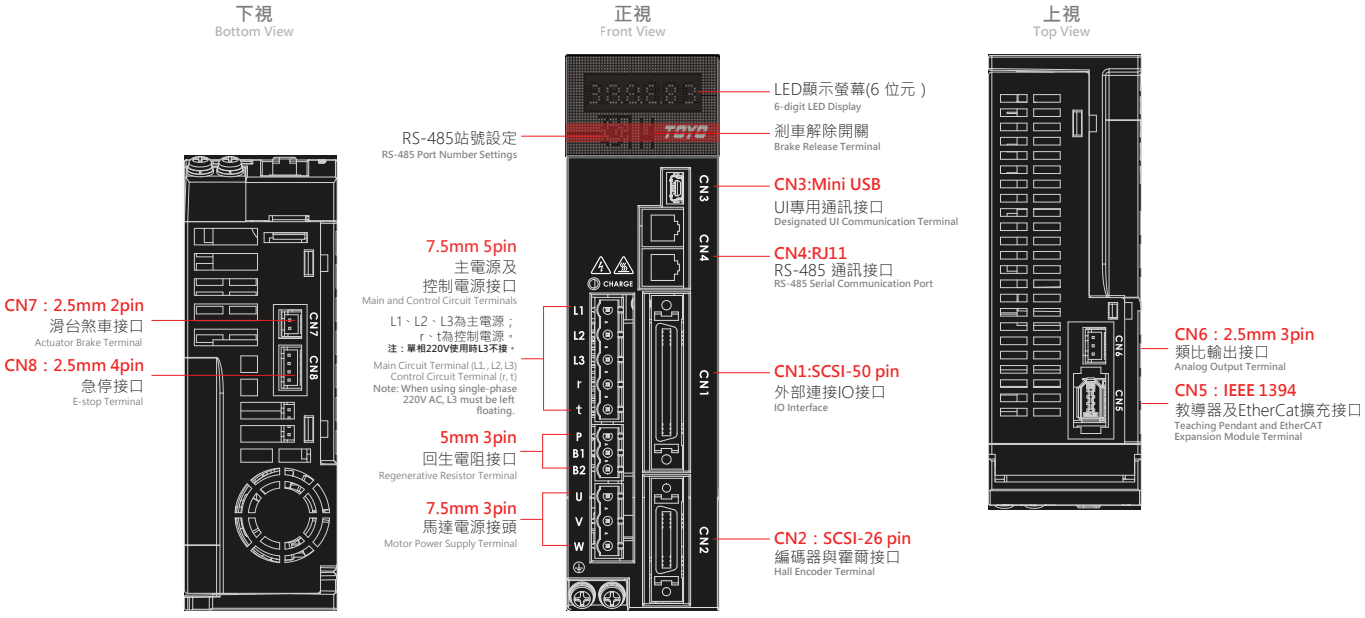

■不可設置之環境條件 Restricted setting condition

- 含有硫酸、鹽酸、高酸鹼度等腐蝕性氣體、可燃氣體或易燃液體的環境。
  Environment with corrosive, explosive and flammable gas and combustible liquids.
- 粉塵較多的地方。
  Environment with heavy dust.
- 會被其他設備的切屑、油、水等濺到的地方。
  Locations where can be polluted by other equipments' coolant.
- 受到較強振動 (0.5G 以上) 影響的地方。
  Locations with high vibrations(0.5G or above).
- 為確保驅控器可以正常作動，請參考右圖安裝驅控器。
  Please locate the controller as shown below for correct installation position.
- 使用溫度 0° ~45°，保存溫度 0° ~75°。
  Use temperature 0° ~45° , storage temperature 0° ~75° .

■建議安裝方式 Recommanded assembly method

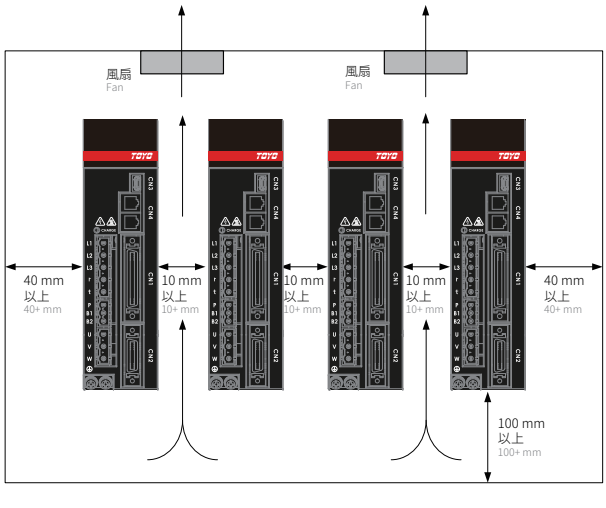

入出力各端子接線圖

LC100 Wiring diagram (Power / IO / EMS)

■ CN1 IO 50 pin CN1 IO 50 pin

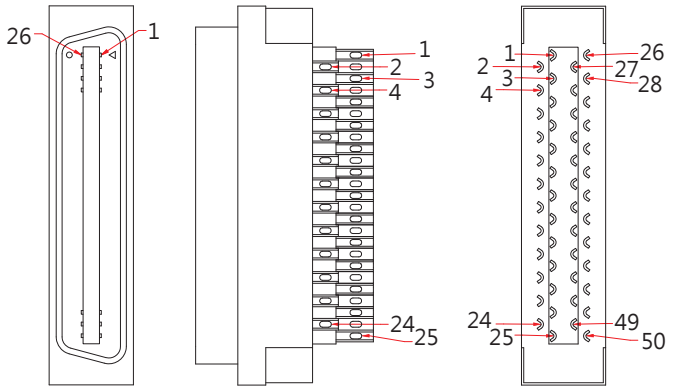

■ IO 信號 IO signal

NO.		信號名 Signal name	內容說明 Content description	NO.		信號名 Signal name	內容說明 Content description
1	專用 Dedicated	IN-COM	輸入信號共 COM Input IN common contact	26	專用 Dedicated	OUT-COM	輸出信號共 COM Output OUT common contact
2		IN-COM	接點 (NPN:+)(PNP:-) Contactt (NPN:+)(PNP:-)	27		OUT-COM	接點 (NPN:-)(PNP:+) Contact (NPN:-)(PNP:+)
3		ORG	原點復歸信號 Home Signal	28		ORG-S	原點復歸完成 Home
4		/SERVO	伺服信號 Servo Signal	29	數位 Digital	INP-S	移動到位信號 Move to Target Point
5		ALM_RESET	錯誤重置 Alarm Reset	30		READY	準備完成 Servo Ready
6		START	點位選擇啟動 Point Selection Start	31		SERVO-S	伺服激磁信號 Servo On
7		PRGSEL0	點位選擇 0 Point Selection 0	32		PRGSEL0	點位選擇 0 Point Selection 0
8	數位 Digital	PRGSEL1	點位選擇 1 Point Selection 1	33		PRGSEL1	點位選擇 1 Point Selection 1
9		PRGSEL2	點位選擇 2 Point Selection 2	34		PRGSEL2	點位選擇 2 Point Selection 2
10		PRGSEL3	點位選擇 3 Point Selection 3	35		PRGSEL3	點位選擇 3 Point Selection 3
11		PRGSEL4	點位選擇 4 Point Selection 4	36		PRGSEL4	點位選擇 4 Point Selection 4
12		PRGSEL5	點位選擇 5 Point Selection 5	37		PRGSEL5	點位選擇 5 Point Selection 5
13		LOCK	暫停 Invalid	38		OUT 11	保留 Reseved
14		IN12	保留 Reseved	39		OUT 12	保留 Reseved
15		IN13	保留 Reseved	40		OUT13	保留 Reseved
16		IN14	保留 Reseved	41		OUT14	保留 Reseved
17		IN15	保留 Reseved	42		OUT 15	保留 Reseved
18	專用 Dedicated	PULSE	脈波 - 開極集回路 Pulse Step, Open collector loop	43	專用 Dedicated	/PULSE	脈波 - 開極集回路 Pulse Step, Open collector loop
19		DIR	脈波 - 開極集回路 Pulse Step, Open collector loop	44		/DIR	脈波 - 開極集回路 Pulse Step, Open collector loop
20		HPULSE	脈波 - 線驅動回路 High-speed Pulse Step, Line drive circuit	45		/HPULSE	脈波 - 線驅動回路 High-speed Pulse Step, Line drive circuit
21		HDIR	脈波 - 線驅動回路 High-speed Pulse Step, Line drive circuit	46		/HDIR	脈波 - 線驅動回路 High-speed Pulse Step, Line drive circuit
22		A	脈波輸出 A Pulse Output A	47		/A	脈波輸出 /A Pulse Output /A
23		B	脈波輸出 B Pulse Output B	48		/B	脈波輸出 /B Pulse Output /B
24		Z	脈波輸出 Z Pulse Output C	49		/Z	脈波輸出 /C Pulse Output A/C
25		GND	驅動器內部 0V Driver internal 0V	50		FG	隔離網接地 Shell shield/ Earth ground

配件一覽表

LC100 Accessories list

■ 標準配件 Standard accessories

驅動器電源接頭 Driver Power Supply Connector	
型號 Model	PCN-00000014-OP

馬達電源接頭 Motor Power Supply Connector	
型號 Model	PCN-00000015-OP

回生電阻接頭 Regenerative Resistor Connector	
型號 Model	PCN-00000016-OP

馬達電源線 Power Supply Cable	
型號 Model	LC100-CP- □
□	線長 Cable Length
05	5m
08	8m
12	12m

編碼器訊號線 Singal Cable	
型號 Model	LC100-CS- □
□	線長 Cable Length
05	5m
08	8m
12	12m

I/O 接頭 (SCSI 50 Pin) I/O Connector (SCSI 50Pin)	
型號 Model	SAN-M-SCSI-50PIN

■ 選購品 Optional accessories

IO 端子台線材 (SCSI 50 Pin) IO Terminal (SSCI 50 Pin) Cable	
型號 Model	3M-MDR50/1.0M

I/O 端子台 (SCSI 50 Pin) IO Terminal (SSCI 50 Pin) Block	
型號 Model	3M-MDR50-TB

UI 通訊用 mini USB 通訊線 Mini USB Cable for UI Communication	
型號 Model	BUSB0300AMMBM

RS-485 通訊用 RJ-11 通訊 RJ11 Jack for RS-485 Serial Communication	
型號 Model	22118-000034

TOYO SINGLE 操作介面說明

TOYO Single user interface description

■運行環境 Basic Specifiction

TOYO-Single

基本規格 Specification	動作環境 O/S
OS Model	Microsoft Windows 2000/XP/Vista/7/8.1/10
CPU Model	使用的 OS 所推薦的環境以上 Meet the requirement of the O/S
記憶體 Memory	使用的 OS 所推薦的環境以上 Meet the requirement of the O/S
硬碟空間 Free HD space	20MB 以上可驅動的空間 20MB or above free space
通訊埠 Communication ports	RS-485 、USB
使用控制器 Compatible controller	LC100

■點位置 - 主頁 Main Page-Position Points

基本狀態列:
Basic status bar

顯示目前系統基本狀態，由左至右依序為[軟體名稱]、[產品名稱]、[COM]、[SW_ID]、[Firmware版本]、[軟體版本]、[連線狀態]

Display current system status, from left to right, product name, software name, communication port, station ID, firmware version, software version and connection status.

工具列:
Toolbar

本區域提供基本的系統功能；“新增連線“、“新增資料“、“開啓檔案“、“儲存“、“複製“、“貼上“、“點讀取“、“參數讀取“、“點回寫“、“參數回寫“、“全部回寫“、“單位轉換“、“連線中止“、“Language“等。

The toolbar contains: new connection, new data file, open data file, save, copy, paste, read position point list, read parameters, overwrite position point list, overwrite parameter, overwrite all, display unit change and disconnect.

功能頁面選擇:
Function page selection

本區為選擇主要設定區；“點位置“、“監測“、“參數“等。
To select the setting of position points, monitoring and parameters.

輸出監控區:
Output monitoring

主要顯示控制器目前的輸出接點及錯誤狀態。
Display current output from controller and alarm status.

型號及控制器狀態:
Model and controller status.

顯示目前控制器連接電動缸的型號及目前控制器的使用狀態。
Display current robot model and controller status.

目前位置:
Current position

顯示目前滑座的所在位置。
Display the current position.

模擬顯示:
Simulation display

模擬目前連接電動缸的動作。
Simulate the movement of current hardware.

伺服/原點操作:
SERVO/ORG control

控制伺服(ON/OFF)、原點復歸、減速停止及警報重置。
Control servo ON or OFF, returning to the ORG, deceleration, stop and alarm reset.

點位設定表單:
Position point list

設定點位的移動模式、速度、扭力、等待時間、下一步序。
Set position point moving mode, speed, torque, dowel time and next step.

示波器 :
Oscilloscope

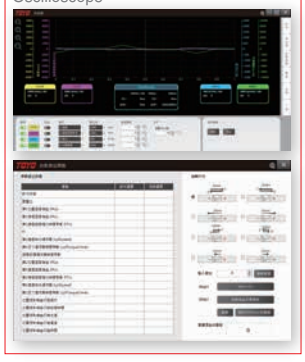

自動運轉:
Automatic operation

執行已選定的點位置作動。
Proceed with the selected position points automatically.

手動運轉:
Manual operation

執行已選定的點位置及速度，適合教點時確認用。

Proceed with the selected position points automatically.(suggest to use when

手動操作模式:
Manual Operation

執行Inching 或 Jog移動
Proceed with JOGGING and INCHING.

執行點位:
Operating point

顯示目前執行的點位置。
Display current position point. confirming the teaching).

■監測頁 Monitoring Page

輸入監控:
Input monitoring

對所有輸入信號做監看及強制輸出。
Monitoring all input signal and all signal is forced to output.

輸出監控:
Output monitoring

對所有輸出信號做監看，但無法強制輸出。
Monitoring all output signal but cannot be forced to output to other device.

錯誤訊息列表:
Alarm log

顯示已發生過的警報訊息最後50筆，
最近一筆在最上方。
Display the last 50 alarm, the latest one is on top.

位置/推壓位置控制:
position and pushing position control

扭力極限移動控制。
Torque limit movement control

馬達狀態監看:
Motor status monitoring

監看馬達目前狀態;如電流、轉速、目前位置、報警狀態...等。
Monitoring the motor status, such as current, rotation speed, current position and alarm status...etc.

■參數頁 Parameter Page

主要顯示八大項參數列表：List of eight main demonstrated parameters

參數內容:
Parameter content

內容包含參數名稱、說明及設定值。
The content is inclduing the name, description and the of parameters, description and setting value of parameters.

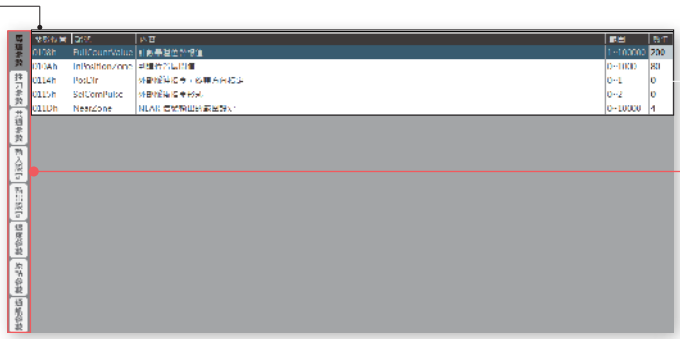

- **馬達參數** Parameters of Motor
- **推力參數** Parameters of Thrust
- **共通參數** Common Parameters
- **輸入設定** Setting of Input
- **輸出設定** Setting of Output
- **速度參數** Speed Parameters
- **原點參數** Parameters of homing
- **通訊參數** Parameters of communication setting

■示波器 Parameter Page

透過軟體內示波器功能可觀察線性馬達模組安裝於機構是否有發生其共振情形並進行調整。
The digital oscilloscope provides easy observation of the linear motor module's resonant frequencies for quick control gain tuning.

傳真表 +886-6-2025974

規格選型支援傳真號碼 There is specification selection support fax form.

Fax.+886-6-2025974

請傳真您的相關條件，相關選型問題，我們將有專人幫您服務

Please provide us your inquiry sheet of product, we will help to deal with it and reply to you.

Please copy and fax this page.

東佑達線性馬達選型表

V1.1

客戶名稱 Company Name		填表人 Register Person		填寫日期 Register Person	
聯絡人 Contact person		電話 Tel			
電子郵件 E-mail		手機 Mobile No			
客戶產業類型 Industry Type					
線馬使用經驗 Use Experience	☐有 廠牌：☐安川 ☐三菱 ☐ PBA ☐ GHC ☐上銀 ☐其他： ☐ Yes Brand：☐ YASKAWA ☐ MITSUBISHI ☐ PBA ☐ GHC ☐ HIWIN ☐ Other：				☐無 ☐ NO
線馬驅控器品牌 Driver Brand	☐ SERVOTRONIX ☐ ELMO ☐三菱 ☐松下 ☐其他 ☐無 ☐ SERVOTRONIX ☐ ELMO ☐ MITSUBISHI ☐ PANASONIC ☐ Others ☐ No				

案件組裝方式 Combination Types	安裝方式 Installation
☐單軸 ☐ X-Y(懸臂型) ☐十字型 ☐龍門 ☐龍門同動 ☐Single Axis ☐ Arm Type ☐ Pole Type ☐Gantry Type ☐ Gantry Type Shaft Driven	☐水平 ☐倒吊 ☐壁掛 ☐ Horizontal Mount ☐ Reverse Mount ☐ Wall Mount

組裝方式簡圖 Figure

定位精度 Accuracy		工作環境 Working Environment
重覆定位精度 (mm) Repeatability (mm)		☐一般環境溫度 (˚) ☐General Environment Temperature(˚)
絕對精度 (mm) Absolute Repeatability (mm)		☐無塵環境 Class 等級 ( ) ☐Clean Room Class Level ( )
產品尺寸 (長 × 寬 × 高) Workpiece Dimension(LxWxH)		動子數量 Numbers of Slider
等高度 (mm) Flatness (mm)		☐ X 軸： ☐一個 ☐兩個 ☐多個 (個) ☐ X Axis： ☐ One ☐ two ☐ multi (Pcs)
直線度 (mm) Straightness(mm)		
直角度 (˚) Square Trowel (˚)		☐ Y 軸： ☐一個 ☐兩個 ☐多個 (個) ☐ Y Axis： ☐ One ☐ two ☐ multi (Pcs)

水平安裝力矩方向 HorizonlInstallation Over11ang (mm)		壁掛安裝力矩方向 Wall Installation Overhang (mm)	
A 方向 (mm)：		A 方向 (mm)：	
B 方向 (mm)：		B 方向 (mm)：	
C 方向 (mm)：		C 方向 (mm)：	

Table-e3-01.

②

續上頁 Continue from the previous page

Please copy and fax this page.

單軸運動條件 Single Axis Motion		多軸運動條件 Multi Axis Motion	
荷重 (kg) Payload (Kg)		Y 軸荷重 (kg) Y Axis Payload (Kg) :	
最高速度 (mm/s) Max Speed (Mm/s)		Y 軸最高速度 (Mm/s) Y Axis Max Speed (Mm/s)	
有效行程 (mm) Effective Stroke (Mm)		Y 軸有效行程 (Mm) Y Axis Effective Stroke (Mm)	
加速時間 (S) Acceleration Time (S)		週期時間 (S) Cycle Time (S)	
等速時間 (s) Constant Speed Time (S)		等速時間 (S) Constant Speed Time (S)	
減速時間 (s) Deceleration Time (S)		減速時間 (S) Deceleration Time (S)	
停留時間 (S) Dwell Time (S)		停留時間 (S) Dwell Time (S)	
週期時間 (s) Cycle Time (S)		週期時間 (S) Cycle Time (S)	
需求線性馬達種類 Linear Motor Module Type		回 HOME 方式 Homing Type	
☐鐵芯式 ☐無鐵芯 ☐軸棒式 ☐ Iron Core ☐ Ironless ☐ linear Shaft		光學尺 Z 相 ☐ Linear Scale Z Phase	☐
控制方式 Control Mode		外部光電 SENSOR ☐ Exteral Optronics Sensor	☐

☐脈波 ☐通訊 (☐ RS-232 ☐ RS-485) ☐其它：EtherCAT
☐ Pulse ☐ Conmmunication (☐ RS-232 ☐ RS-485) ☐ Others:EtherCAT

上位端驅控器廠牌及型號 Controller Brand And Model No.

特殊需求 Special Requirment

前次案件合作模式 Case Purchased Previous	☐單獨購買動、定子 ☐購買模組 (自行連結) ☐購買模組 (包含連結) ☐系統案件 ☐ Kit Only (Stator 、 motor Coil) ☐ Actuator Module Set by Yourself ☐ Actuator Module Set by Toyo ☐ Si Case(Integrated)
前次案件控制模式 Control Mode Previous	☐脈波 ☐通訊：EtherCAT ☐其他： ☐ Pulse ☐ Conmmunication (EtherCAT) ☐ Others
簡述之前案件使用情形 Discription of Preveious Case	
模組架構 Case For This Time	☐單獨購買動、定子 ☐購買模組 (自行連結) ☐購買模組 (包含連結) ☐系統案件 (運動方案、底座、機架等) ☐ Kit Only (Stator 、 motor Coil) ☐ Actuator Module Set by Yourself ☐ Actuator Module Set by Toyo ☐ Si Case(Integrated)
競爭對手之規格 Competitors Price of This Case	
客戶期望價格 Expeted Price	
案件預計數量 Expected Amount	
預計需求時間 Require Time	

24 Taiwan: 0800-800-893
24 China: 400-875-0009

網站大改版
更多訊息請掃
www.toyorobot.com

www.facebook.com/TOYOROBOT/

www.youtube.com/c/TOYOROBOT

www.toyorobot.cn/about.html

東佑達自動化科技股份有限公司
TOYO Automation Co., Ltd.
台南市安南區新吉三路55號
No. 55, Xinji 3rd Rd., Annan Dist., Tainan City 709, Taiwan.
Tel:+886-6-2021347 Fax:+886-6-2025974

東佑達機器人(蘇州)有限公司
TOYO Robot (Shuzhou) Co., Ltd.
江蘇省昆山市張浦鎮振新東路586號(浩盛工業園C12-2)
No 586, Zhenxin East Road, Zhangpu Town, Kunshan City, Jiangsu Province, China.
Tel:+86-512-86890880 Fax:+86-512-86890881

東佑達自動化科技(深圳)有限公司
TOYO Automation (Shenzhen) Co., Ltd.
深圳市寶安區龍華大浪華榮路明君商務中心1208室
1208 Mingjun Business Center Huarong Road, Baoan District, Shenzhen City, China.
Tel:+86-755-81713415 Fax:+86-755-81713435

TOYO Robot (Thailand) Co., Ltd.
118/27 Moo 18 Klong Nueng Klong Luang Pathumthani 12120 THAILAND.
E-mail : stanley@toyorobot.com

TOYO Japan
1651-1 Umemitsumachi,Kurume City,Fukuoka 830-0048 Japan.
E-mail : service@toyorobot.com

東佑達奈米系統股份有限公司
TOYO NANO SYSTEM CORPORATION
新竹縣湖口鄉八德路一段67號
No. 67, Sec. 1, Bade Rd. Hukou Township, Hsinchu County 303117, Taiwan.
Tel:+886-3-5696060 Fax:+886-3-5696161

TOYO

※本型錄內容會有因產品改良而有變更的可能性，恕不另行通知。
※本型錄產品已投保1500萬台幣產品責任險。
Copyright © TOYO AUTOMATION CO.,LTD 版權所有，翻印必究！ 2021.12

K3
TCK100-332P

Hgo-design 03-5553615